شكرًا لاختياركم سيارة مصنعة من قبل شركة جي إيه سي (المشار إليها فيما يلي باسم: جي إيه سي)، ومن أجل السماح لكم بتجربة متعة القيادة التي توفرها هذه السيارة بشكل أكثر إمتاعًا، يرجى قراءة "دليل المستخدم" بعناية. يتيح لكم هذا الدليل الفهم الكامل لاستخدام واحتياطات هذه السيارة، ويمكن أن يؤدي الاستخدام الصحيح لهذه السيارة إلى تحسين سلامة القيادة وإطالة عمر خدمة هذه السيارة.

يوضح "دليل الضمان" الموفر مع السيارة أنه يمكنكم الاستمتاع بخدمة الضمان التي تقدمها سيارة جي إيه سي بالإضافة إلى تعليمات الصيانة الدورية للسيارة. يرجى قراءة هذا الدليل بعناية لفهم حقوقكم ومسؤولياتكم.

يرجى حفظ الكتيب هذا في السيارة لقراءته في أي وقت بعد نهاية قراءتها.

إذا واجهت أي أسئلة في قراءة هذا الكتيب فيمكن لمتجر خاص بجي أيه سي موتور تقديم التفسيرات التفصيلية لك.

إذا كان لديك أي اقتراحات أو تعليقات، فيرجى الاتصال بالخط الساخن لخدمة العملاء التابع لشركة جي إيه سي: 9999-158-400-86+.

شكرا لك على دعمك وحبك لسيارات ترومبتشي، أتمنى لك سعيدة في استخدام السيارة!

شركة مجموعة جي أيه سي للسيارات المحدودة

إن السلامة للأنت والركاب مهمة للغاية، لذا فإن قيادة السيارة بأمان هي مسؤولية مهمة للمستخدم.

من أجل جعلك فهم احتياطات الأمان نقدم التعليمات حول خطوات التشغيل والاحتياطات من خلال العلامات المختلفة الموجودة على السيارة وهذا الكتيب لتذكيرك بالاهتمام بالمخاطر المحتملة التي ستؤذيك أوالركاب.

لا يمكن لهذا الكتيب أن يسرد جميع الاحتياطات الخطيرة المتعلقة بتشغيل السيارة وصيانتها لذلك يجب عليك إصدار الحكم الصحيح في الوقت المناسب.

تحتوي تعليمات الأمان على الأشكال العديدة، بما في ذلك:

- **علامات الأمان -** تلصَق على السيارة.
- تعليمات السلامة - نص ذو رمز ⚠ أو 👁 أو i وواحدة من ثلاث كلمات "تحذير" أو"تنبيه" أو "ملاحظة".

⚠ تحذير	تعليمات مهمة أو ما قد تتسبب في إصابات شخصية.
👁 ملاحظة	تعليمات أكثر أهمية أو ما قد يتسبب في تلف السيارة.
i تذكير	تعليمات عامة و ما لا يتسبب في الأضرار.

- لا تنطبق بعض فقرات هذا الكتيب على جميع طرازات المركبات. بنسبة لمقدمة التجهيزات الاختيارية يتم وضع علامة "*" خلف نص عنوانها.
- باستثناء التعليمات الخاصة، تستند التعليمات الخاصة في اتجاهات السيارة (الأمام، الخلف، الأيسر، الأيمن) في هذا الدليل إلى اتجاه قيادة السيارة.

فهرس

1. احتياطات الأمان الهامة 1

2. دليل الصور 3

2.1 خارج السيارة 3
2.2 داخل السيارة 6

3. تعليمات التشغيل الآمن 10

3.1 قيادة آمنة 10
3.1.1 تعليمات عامة 10
3.1.2 جلوس السائق والركاب بشكل صحيح 11
3.2 حزام الأمان 12
3.2.1 لماذا يجب ربط حزام الأمان 12
3.2.2 حزام الأمان 14
3.3 نظام وسادة هوائية 18
3.3.1 ظروف نشر محتمل للوسادة الهوائية 24
3.3.2 ظروف قد لا يتم فيها نشر الوسادة الهوائية 25
3.4 جلوس الطفل الآمن في السيارة 26
3.4.1 تعليمات عامة 26
3.4.2 مقعد سلامة الطفل 27
3.4.3 المعلومات المتعلقة بمقعد سلامة الطفل 29
3.4.4 تثبيت مقعد سلامة الطفل بشكل صحيح 31
3.5 خطر غاز العادم 35
3.6 علامة الأمان 36

4. نظام التشغيل والتجهيزات 37

4.1 حجرة القيادة 37
4.1.1 عجلة القيادة 37
4.1.2 مجموعة العدادات 39
4.1.3 ضوء الإشارة 46
4.2 بدء تشغيل السيارة وإيقافها 50
4.2.1 مفتاح التحكم عن بعد 50
4.2.2 مفتاح ميكانيكي لمواجهة الطوارئ 54
4.2.3 نظام قفل الباب 55
4.2.4 باب السيارة 60
4.2.5 غطاء صندوق السيارة الخلفي 61
4.2.6 غطاء غرفة المحرك الأمامية 66
4.2.7 نافذة كهربائية 67
4.2.8 فتحة السقف الكهربائية * 69
4.2.9 التشغيل الأساسي لنظام ضد السرقة في جسم السيارة 74
4.3 أضواء السيارات ورؤيتها 75
4.3.1 أضواء خارج السيارة 75
4.3.2 أضواء داخل السيارة 81
4.3.3 مجموعة مفاتيح الممسحة 85
4.3.4 الزجاج الأمامي 87
4.3.5 مرآة الرؤية الخلفية 87
4.3.6 حاجب الشمس 90
4.4 مقاعد ومرافق التخزين 91
4.4.1 مساند الرأس 91

4.4.2 المقاعد الأمامية..... 92
4.4.3 مقاعد الصف الثاني/ الصف الثالث 95
4.4.4 مرافق التخزين 97
4.4.5 مقبس الطاقة/ واجهة USB..... 101
4.4.6 نظام شحن لاسلكي للهاتف المحمول *..... 103
4.4.7 صندوق الأمتعة..... 106
4.4.8 رف الأمتعة..... 107
4.4.9 الملحقات والتعديلات 107
4.5 نظام المكيف 109
4.5.1 تعليمات عامة..... 109
4.5.2 نظام المكيف..... 110
4.5.3 منفذ مكيف الهواء 117
4.6 نظام الصوتيات 120
4.6.1 أزرار التحكم على الجانب الأيمن من عجلة القيادة 120
4.6.2 العمليات الأساسية..... 121
4.6.3 الراديو 126
4.6.4 الموسيقى المحلية..... 127
4.6.5 وظيفة البلوتوث..... 128
4.6.6 إعدادات النظام (تنطبق على طرز مضيف AV) 130
4.6.7 الإعدادات (تنطبق على طرز مضيف AVNT)..... 132
4.7 الإنقاذ في حالات الطوارئ..... 138
5.1 بدء التشغيل والقيادة 139
5.1.1 مفتاح البداية 139

5. دليل السياق..... 139

5.1.2 بدء تشغيل المحرك..... 140
5.1.3 تم إيقاف تشغيل المحرك. 141
5.1.4 معلومات موضع التروس..... 142
5.2 نظام الفرامل 145
5.2.1 فرامل الخدمة..... 145
5.2.2 فرامل الانتظار الكهربائية (EPB)..... 148
5.3 نظام فرامل الخدمة الإلكترونية 152
5.3.1 نظام الثبات الإلكتروني (ESP)..... 152
5.3.2 نظام منع انغلاق المكابح (ABS) 154
5.3.3 نظام المساعدة على تسلق المرتفعات (HHC) 156
5.3.4 نظام التحكم عند نزول المرتفعات (HDC)..... 156
5.3.5 نظام تعويض الأعطال بالمساعدة الهيدروليكية (HBC) 157
5.4 نظام مساعدة القيادة 158
5.4.1 نظام التحكم في السرعة الثابتة * 158
5.4.2 نظام التحكم في السرعة التكيفي* 159
5.4.3 نظام مساعدة التحكم في السرعة المتكامل * 169
5.4.4 نظام فرامل تخفيف قوة الحوادث * 174
5.4.5 التعرف على لافتة حد السرعة *..... 179
5.4.6 نظام تحذير مغادرة المسار *..... 182
5.4.7 التحكم الديناميكي التكيفي في السيارة 187
5.4.8 ضوء عالي ذكي * 188
5.4.9 الضوء العالي التكيفي *..... 190
5.4.10 نظام مراقبة البقعة العمياء *..... 192

5.4.11 نظام التحذير من مرور السيارة الخلفية * 195
5.4.12 المساعدة على الاقتراب من السيارة الخلفية * 197
5.4.13 نظام تحذير لفتح الباب * 199
5.4.14 النظام المساند للبقاء على المسار في الطوارئ * 201
5.4.15 أجهزة استشعار الرادار والكاميرا * 204
5.4.16 نظام مراقبة ضغط الإطارات 207
5.4.17 نظام مراقبة مقصورة الركاب * 208
5.4.18 نظام رادار المراقبة داخل السيارة * 212
5.4.19 شاشة العرض الرأسية HUD * 213
5.5 نظام مساعدة عكس السيارة 217
5.5.1 نظام الرادار لعكس السيارة 217
5.5.2 نظام الرؤية الخلفية لعكس السيارة* 221
5.5.3 نظام بانورامي لوقوف السيارة * 224
5.5.4 نظام ركن السيارة المدمج * 231
5.6 نظام التوجيه المعزز الإلكتروني (EPS) 236
5.7 وضع الطرق الوعرة * 237
5.8 مهارات القيادة 238
5.8.1 فحص سلامة القيادة 238
5.8.2 القيادة في فترة التلامس والاحتكاك 239
5.8.3 النقاط الرئيسية للقيادة 240
5.8.4 الاستخدام العالي الفعال للمركبات 242
5.8.5 الوقاية من الحرائق 242

6. الاستخدام والصيانة 244

6.1 تعليمة الصيانة 244
6.2 الصيانة الداخلية 244
6.3 الصيانة الخارجية 246
6.4 فحص الزيت وإضافته 250
6.4.1 الوقود 250
6.4.2 زيت المحرك 253
6.4.3 سائل التبريد 256
6.4.4 سائل غسيل الزجاج وشفرة الممسحة 259
6.4.5 سائل الفرامل 261
6.4.6 بطارية اختزانية 263
6.5 مصفي المكيف 265
6.6 استبدل اللمنة 265
6.7 عجلة السيارة 266
6.8 سلسلة منع الانزلاق 271

7. المعلومات التقنية 272

7.1 رمز التعريف 272
7.2 معلمات حجم السيارة الكاملة 274
7.3 معلمات جودة السيارة الكاملة والمحرك والزيت 275
7.4 مواصفات ناقل الحركة والشاسيه والمصباح 279

8. معالجة الحادث غير متوقع 288

8.1 الأدوات المحمولة في السيارة والإطارات الاحتياطية 288
8.2 استخدام مثلث التحذير 290
8.3 استخدام المعطف العاكس 291

8.4 استبدل الإطار المطاطي ذي الثقب 291
8.5 شباك الموجات الدقيقة 294
8.6 الفيوز 295
8.7 بدء التشغيل لمواجهة حالة الطوارئ 297
8.8 جر السيارة 299
8.9 إخراج السيارة من الحفرة 301

1. احتياطات الأمان الهامة

◆ **يجب ارتداء حزام الأمان بشكل صحيح**

في حالة وقوع حادث، فإن أحزمة الأمان هي أفضل جهاز الحماية. صُممت الوسادة الهوائية لتكمّل أحزمة الأمان، ولكن لا تحل محلها، لذا قم بالتأكد من ربطكم والركاب بشكل صحيح في جميع الأوقات، حتى لو كانت سيارتكم مزودة بوسادة هوائية.

◆ **لا تترك الأطفال أبدًا في سيارة دون مراقب**

لا تترك الأطفال أبدًا دون رقابة في السيارة، لأنهم قد يتسببون عن غير قصد في تشغيل عنصر تحكم واحد أو أكثر في السيارة، مما قد يؤدي إلى الإصابة أو الوفاة. قد يسيء الأطفال أيضًا استخدام السيارة للتحرك ويسبب تصادمًا، مما يؤدي إلى الإصابة أو الوفاة. أيضًا، اعتمادًا على التغيرات في درجة الحرارة المحيطة، قد تصل درجات الحرارة القصوى داخل السيارة، مما يؤدي إلى الإصابة أو الوفاة.

◆ **حماية جميع الأطفال**

يجب تقييد الأطفال بعمر 12 عامًا أو أقل بشكل صحيح في مقاعد الصف الثاني بدلا عن المقعد الأمامي. بالنسبة للرضع والأطفال الصغار، يجب استخدام مقعد أمان للأطفال. بالنسبة للأطفال الأكبر سنًا، يجب استخدام مقاعد أمان الأطفال وأحزمة الأمان ذات الثلاث نقاط حتى يتأكدوا من أنهم يستطيعون استخدام حزام الأمان بشكل صحيح (بدون مقعد معزّز للأطفال).

◆ **الانتباه إلى خطر الوسادة الهوائية**

على الرغم من أن الوسائد الهوائية يمكن أن تنقذ الأرواح، إلا أنها يمكن أن تسبب إصابات خطيرة أو مميتة للركاب الذين هم قريبون جدًا من الوسائد الهوائية أو مقيدين بشكل غير صحيح.

تشكل الوسائد الهوائية أكبر خطر على الرضع والأطفال الصغار والبالغين ذوي قصر القامة، لذلك يجب اتباع جميع التعليمات والتحذيرات الواردة في هذا الكتيب.

◆ **يحظر بشدة القيادة بعد شرب الخمر**

سيقلل شرب كمية صغيرة فقط من الخمر من القدرة على الاستجابة أيضا، وسيصبح وقت رد الناس أطول بعد شرب الخمر، لذلك يحظر بشدة القيادة بعد شرب الخمر.

◆ **يرجى الالتزام بقوانين السلامة المرورية على الطرق والانتباه إلى المجاملة أثناء القيادة.**

◆ **يجب الانتباه دائمًا إلى القيادة بأمان**

إذا كنت مشغولاً على رد الهاتف أو لديكم أشياء أخرى تمنعكم من الالتفات إلى الطريق أو المركبات الأخرى أو المشاة، فستتعرض لحادث سيارة. تذكر، لا تشتت انتباهكم أثناء القيادة.

◆ **التحكم في السرعة**

السرعة الزائدة هي أحد الأسباب الرئيسية للحوادث المرورية، فكلما زادت السرعة زادت المخاطر. لذلك، يرجى اختيار السرعة المناسبة للقيادة الآمنة وفقًا لظروف الطريق الفعلية.

◆ **الصيانة الدورية**

يكون انفجار الإطار أو العطل الميكانيكي خطيرًا. لتقليل احتمالية حدوث مثل هذه المشكلات، قم بالتحقق من ضغط الإطارات وحالة الإطارات بشكل متكرر وقم بإجراء صيانة دورية على النحو المحدد في دليل الضمان.

مسجل بيانات الأحداث (EDR)

هذه السيارة تجهز بمسجل بيانات الأحداث (EDR). يتمثل الدور الأساسي لمسجل بيانات الأحداث (EDR) في تسجيل البيانات في حالة حدوث تصادمات معينة (مثل انتفاخ الوسادة الهوائية أو الاصطدام بحاجز على الطريق)، للمساعدة في فهم كيفية عمل أنظمة السيارة. تم تصميم مسجل بيانات الأحداث (EDR) لتسجيل البيانات المتعلقة بأنظمة التحكم في ديناميكيات السيارة والسلامة على مدى فترة زمنية قصيرة. ولكن بناءً على شدة الاصطدام ونوعه، قد لا يتم تسجيل البيانات.

البيانات المسجلة على وجه التحديد بـEDR للسيارة، مثل:

- حالة قيام السائق بدوس دواسة الفرامل (إن حدث).
- سرعة السيارة.
- التسارع الطولي للسيارة.
- رقم تعريف السيارة.

تساعد هذه البيانات على فهم أفضل لما يحدث عند حدوث تصادم وإصابة الأشخاص، التي يمكن استخدامها للمساعدة في تحليل الحوادث.

i تذكير

مسجل بيانات الأحداث (EDR) يقوم بتسجل السيارة بيانات في حالة حدوث درجة معينة من الاصطدام فقط؛ ولا يسجل مسجل بيانات الأحداث (EDR) البيانات أثناء القيادة العادية.

الكشف عن بيانات EDR

باستثناء الحالات التالية، لن تفصح شركة جي إيه سي عن البيانات المسجلة في مسجل بيانات الأحداث (EDR) إلى أطراف ثالثة:

- الاتفاق مع المالك (أو المستأجر للسيارة المستأجرة).
- بناء على طلب رسمي من الشرطة أو المحكمة أو الوكالة الحكومية.

إذا لزم الأمر، ستستخدم البيانات من أجل:

- البحث عن أداء سلامة المركبات.

كيفية الحصول على أداة قراءة بيانات مسجل بيانات الأحداث (EDR)

تتطلب قراءة بيانات مسجل بيانات الأحداث (EDR) معدات فنية خاصة.لمزيد من المعلومات، يرجى الاتصال بالمتجر الخاص بشركة جي إيه سي للاستشارة.

2.1 خارج السيارة

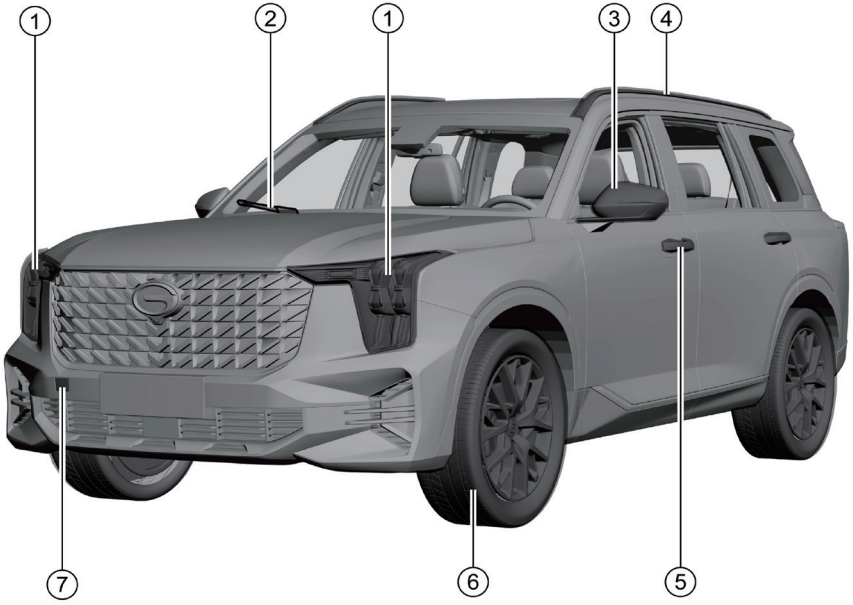

① مجموعة المصابيح الأمامية
- تشغيل الأضواء => راجع الصفحة 75
- استبدال المصباح الكهربائي => راجع الصفحة 265
- مواصفات مجموعة المصابيح الأمامية => راجع الصفحة 281

② الممسحة الأمامية
- استبدال شفرات ممسحة الزجاج الأمامي => راجع الصفحة 260

③ مرآة الرؤية الخلفية الخارجية
- مصابيح إشارة الانعطاف الجانبية => راجع الصفحة 76
- مواصفات إشارة الانعطاف الجانبية => راجع الصفحة 281

④ رف الأمتعة => راجع الصفحة 107

⑤ دخول بدون مفتاح => راجع الصفحة 50
- فتحة قفل الباب => راجع الصفحة 56

⑥ العجلة => راجع الصفحة 266

⑦ الجر الأمامي => راجع الصفحة 300

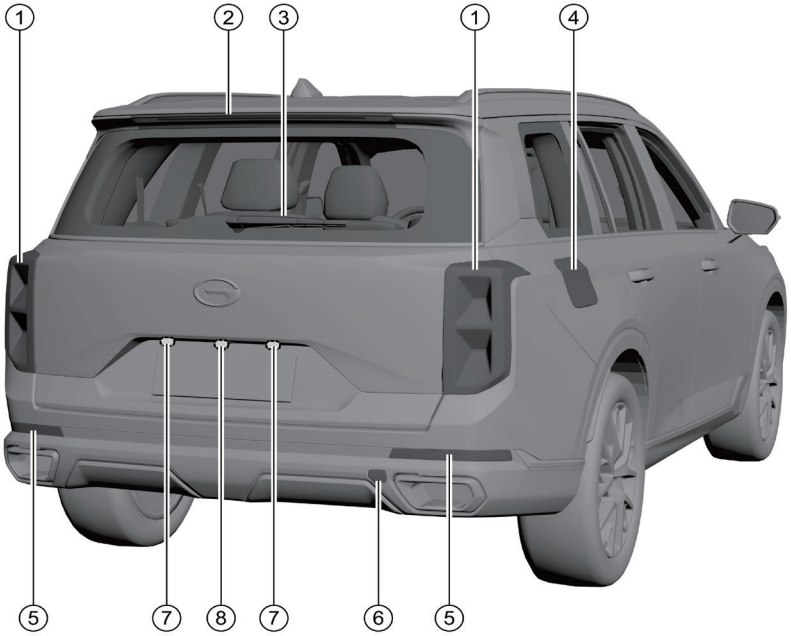

① مجموعة المصابيح الخلفية
- مواصفات مجموعة المصابيح الخلفية => راجع الصفحة 281
② ضوء الفرامل العالي
- مواصفات ضوء الفرامل العالي => راجع الصفحة 281
③ الممسحة الخلفية
- شفرات الممسحة الخلفية => راجع الصفحة 261
④ غطاء فتحة تعبئة خزان الوقود => راجع الصفحة 250
⑤ مصباح الضباب الخلفي
- مواصفات مصباح الضباب الخلفي => راجع الصفحة 281
- مواصفات ضوء الحركة للخلف => راجع الصفحة 281
⑥ الجر الخلفي => راجع الصفحة 300
⑦ ضوء لوحة الترخيص
- مواصفات مصباح لوحة الترخيص => راجع الصفحة 281
⑧ زر فتح غطاء صندوق السيارة الخلفي => راجع الصفحة 61

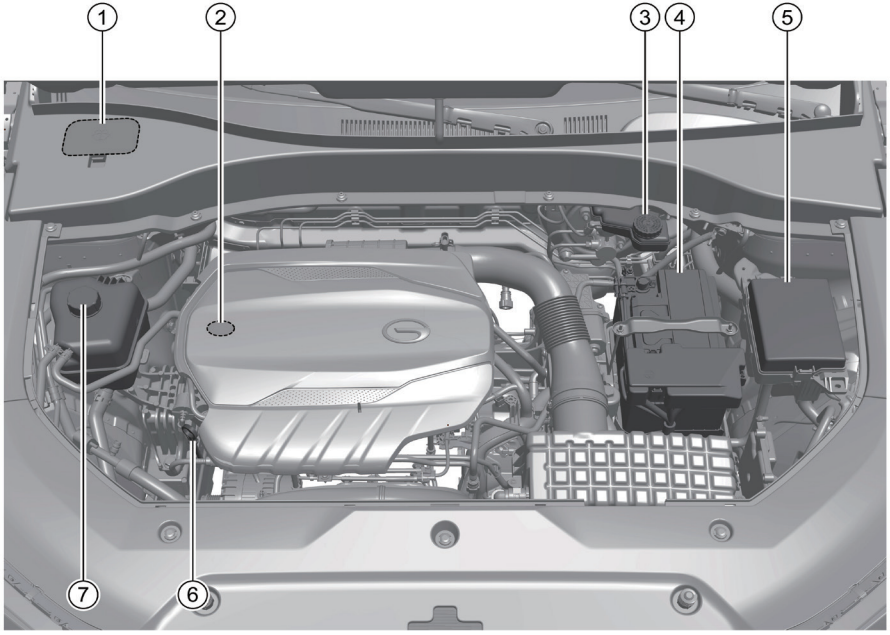

غرفة المحرك الأمامية

1. غطاء فتحة تعبئة سائل غسيل الزجاج الأمامي => راجع الصفحة 259
2. غطاء فتحة تعبئة الزيت => راجع الصفحة 255
3. خزان سائل الفرامل => راجع الصفحة 262
4. البطارية => راجع الصفحة 263
5. صندوق الأجهزة الكهربائية للمقصورة الأمامية => راجع الصفحة 295
6. مقياس الزيت => راجع الصفحة 254
7. خزان تمدد سائل التبريد => راجع الصفحة 257

ملاحظة

يوضح الشكل مجموعة الحاجز العلوي الخلفي المفكك للحجرة.

2.2 داخل السيارة

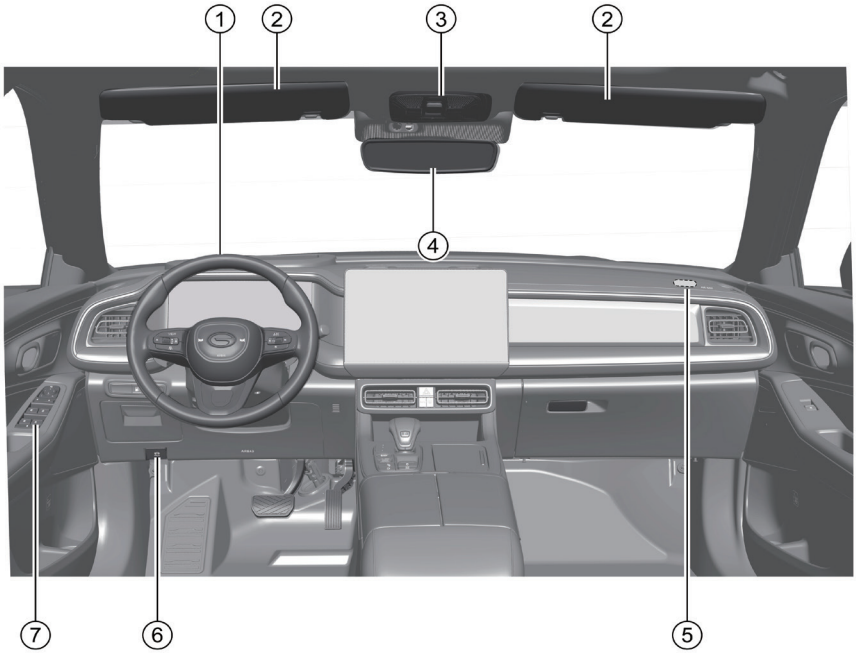

① عجلة القيادة => راجع الصفحة 37
- أزرار عجلة القيادة => راجع الصفحة 38
- الوسادة الهوائية الأمامية للسائق => راجع الصفحة 19
- مجداف تبديل الأوضاع * => راجع الصفحة 145
② حاجب الشمس => راجع الصفحة 90
③ مصابيح السقف الأمامية => راجع الصفحة 81
- زر فتحة السقف الكهربائية * => راجع الصفحة 70
- زر مظلة كهربائية * => راجع الصفحة 69
- زر الإنقاذ في حالة الطوارئ * => راجع الصفحة 138
- حافظة النظارات => راجع الصفحة 99
④ مرآة الرؤية الخلفية الداخلية => راجع الصفحة 87
⑤ الوسادة الهوائية الأمامية للراكب الأمامي => راجع الصفحة 20
⑥ الوسادة الهوائية لركبة السائق * => راجع الصفحة 21
⑦ مقبض فتح غطاء المحرك الأمامي => راجع الصفحة 66
⑧ زر النافذة الجانبية للسائق => راجع الصفحة 67
- زر قفل الباب المركزي => راجع الصفحة 55
- أزرار ضبط مرآة الرؤية الخلفية الخارجية => راجع الصفحة 88

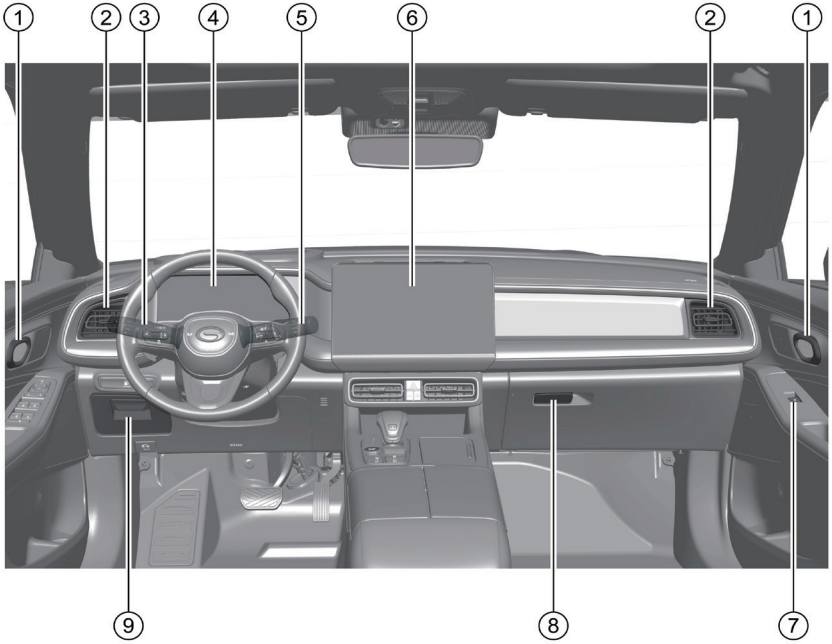

① المقبض الداخلي => راجع الصفحة 55
② مخرج الهواء لمكيف الهواء => راجع الصفحة 117
③ مفتاح مجموعة المصابيح => راجع الصفحة 75
④ لوحة العدادات => راجع الصفحة 39
- المؤشرات => راجع الصفحة 46
⑤ مفتاح مجموعة الممسحة => راجع الصفحة 85
⑥ نظام الصوت => راجع الصفحة 120
⑦ زر النافذة الكهربائية علي جانب الراكب => راجع الصفحة 68
⑧ مقبض فتح علبة القفازات => راجع الصفحة 101
⑨ صندوق التخزين للوحة الكابينة السفلية => راجع الصفحة 98
- صندوق الأجهزة الكهربائية للوحة العدادات => راجع الصفحة 295

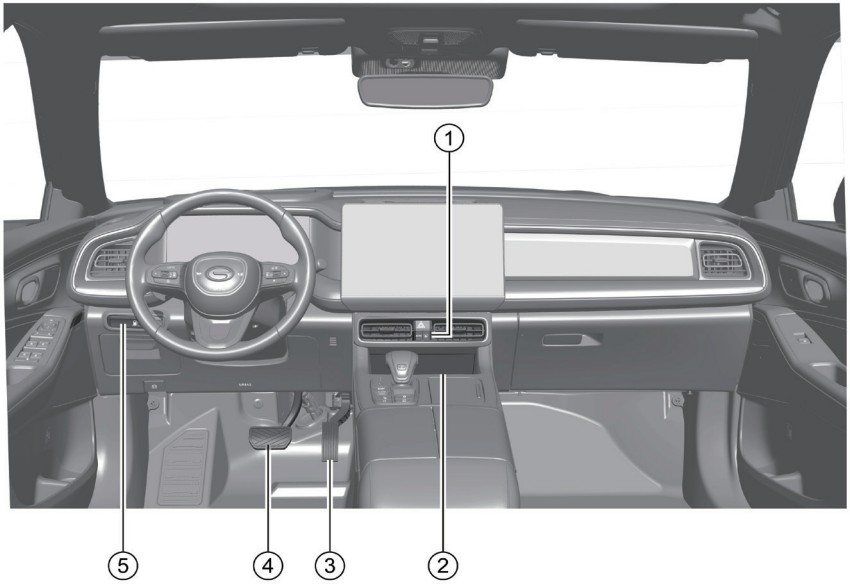

① أزرار التحكم في مكيف الهواء => راجع الصفحة 117

- أضواء التحذير من الخطر => راجع الصفحة 80

② حجرة التخزين الأمامية للوحة العدادات => راجع الصفحة 99

- منطقة الشحن اللاسلكي للهاتف المحمول * => راجع الصفحة 103

③ دواسة الوقود

④ دواسة الفرامل

⑤ مجموعة المفاتيح علي الجانب الأيسر من لوحة العدادات

- مقبض الضبط اليدوي لارتفاع المصباح * => راجع الصفحة 79

- زر غطاء صندوق السيارة الخلفي => راجع الصفحة 62

- زر فتح غطاء خزان الوقود => راجع الصفحة 250

① ذراع ناقل الحركة => راجع الصفحة 142
② مفتاح بدء التشغيل => راجع الصفحة 139
③ أزرار وضع القيادة => راجع الصفحة 144
④ زر نظام ركن السيارة المدمج * => راجع الصفحة 231
⑤ زر نظام ركن السيارة البانورامي * => راجع الصفحة 224
⑥ زر الركن التلقائي => راجع الصفحة 151
⑦ زر نظام فرامل الانتظار الإلكترونية => راجع الصفحة 148
⑧ زر وضع "P" => راجع الصفحة 142

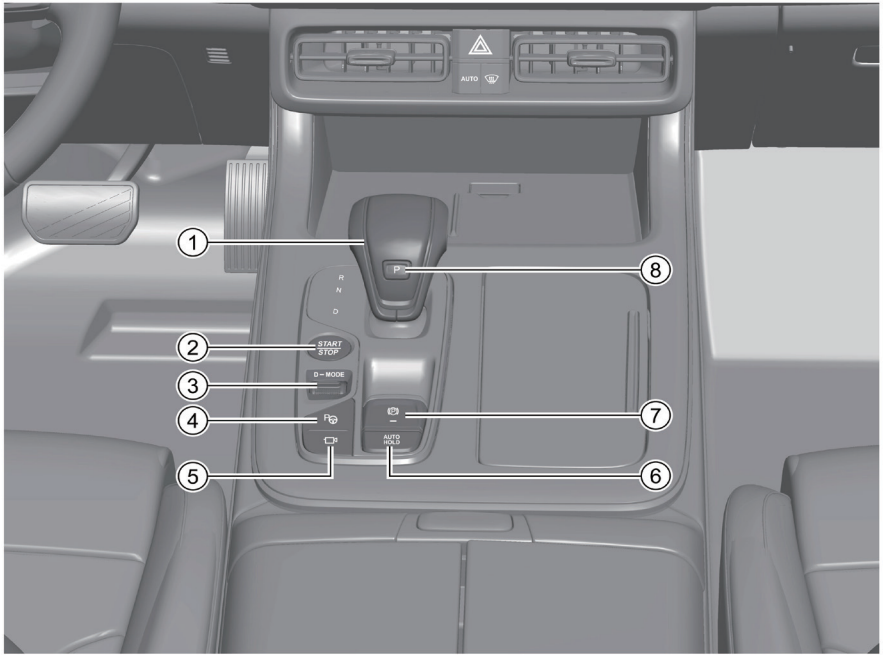

3.1 قيادة آمنة

3.1.1 تعليمات عامة

يقدم هذا الفصل معلومات مهمة وإرشادات التشغيل والنصائح واحتياطات السلامة للقيادة الآمنة. من أجل سلامتكم وسلامة الركاب، يرجى قراءة اللوائح ذات الصلة والالتزام بها.

تذكير

قم بالتأكد من حمل دليل المستخدم معكم. إذا قمت بإعارة سيارتكم أو إعادة بيعها لشخص آخر، فقم بالتأكد من تقديم مجموعة كاملة من وثائق السيارة للمالك الجديد.

يجب إجراء الفحوصات التالية قبل القيادة:

- تأكد من أن جميع الأضواء تعمل بشكل طبيعي.
- تأكد من أن مستوى الوقود طبيعي.
- تأكد من أن مستوى سائل التبريد طبيعي.
- تأكد من أن مستوى سائل الفرامل طبيعي.
- تأكد من أن سائل غسيل الزجاج طبيعي.
- تأكد من أن ضغط الإطارات طبيعي.
- تأكد من أن غطاء المحرك الأمامي مغلق ومقفل جيدًا.
- تأكد من أن زجاج جميع النوافذ واضح ورؤية جيدة.
- تأكد من عدم وجود ما يعيق حركة السائق بالدواسة بقدمه.
- اضبط المقعد ومسند الرأس ومرآة الرؤية الخلفية وفقًا للطول وشكل البنية.
- احمِ طفلك بمقعد أمان مناسب للأطفال وساعده على ربط حزام الأمان.
- قم بربط أحزمة الأمان بشكل صحيح وتذكير جميع الركاب في السيارة بربط أحزمة الأمان.

تحذير

عند تثبيت وسادة قدم السائق يرجى مراعاة الاحتياطات التالية:

- **لا تستخدم وسادتي القدم أو أكثر معًا.**
- **لا تضع الجزء السفلي من وسادة القدم لأعلى أو مقلوبا بين اليسار واليمين.**
- **لا تستخدم وسادة القدم التي لا تتطابق مع طراز السيارة.**

ملاحظة

- لا تشتت الانتباه بسبب العوامل الخارجية أثناء القيادة.
- لا تقود السيارة عندما تقل المرونة، مثل تعاطي المخدرات وشرب الكحوليات والمخدرات وما إلى ذلك، بحيث سيقلل من مرونة الشخص.
- يجب أن تمتثل بدقة لأنظمة المرور.

3.1.2 جلوس السائق والركاب بشكل صحيح

وضعية الجلوس الصحيحة للسائق

تؤثر وضعية جلوس السائق بشكل مباشر على مستوى إجهاد السائق وسلامة القيادة. قبل القيادة، يجب على السائق القيام بما يلي:

- يرجى الجلوس في وضع مستقيم على المقعد وضبط المقعد الخلفي على وضع مناسب بحيث يتناسب الظهر تمامًا مع ظهر المقعد.
- اضبط موضع المقعد بحيث يمكن تشغيل جميع الدواسات بفعالية من خلال ثني الساق الخفيف
- اضبط مسند رأس المقعد بشكل صحيح. => راجع الصفحة 91
- قم بارتداء حزام الأمان بشكل صحيح. => راجع الصفحة 16
- اضبط موضع عجلة القيادة. => راجع الصفحة 37

⚠ تحذير

أثناء القيادة، يجب على السائق عدم ضبط المقعد ومسند الرأس وعجلة القيادة، وإلا فقد تفقد السيطرة علي السيارة وتتسبب في وقوع حادث.

وضعية الجلوس الصحيحة للركاب

من أجل ضمان سلامة الركاب وتقليل خطر وقوع إصابات يجب على الركاب القيام بما يلي:

- لضمان سلامة الركاب وتقليل خطر وقوع الإصابات يجب على الركاب القيام بما يلي: => راجع الصفحة 91
- يجب على الركاب الأماميين تعديل المسافة بين المقعد ولوحة العدادات وفقًا لاحتياجاتهم.
- يجب على الركاب الأماميين تعديل مسند الظهر للمقعد إلى وضع مناسب بحيث يتناسب ظهرهم تمامًا مع مسند الظهر.
- قم بارتداء حزام الأمان بشكل صحيح. => راجع الصفحة 16
- يجب وضع القدمين على الأرض.
- عند حمل الأطفال يجب استخدام مقاعد سلامة الأطفال المناسبة لحماية الأطفال وفقا للأحكام. => راجع الصفحة 27

⚠ تحذير

- **يحظر تركيب مقاعد سلامة الأطفال على مقاعد الراكب الأمامي.**
- **إذا كان الراكب الأمامي قريبًا جدًا من لوحة العدادات فلن يوفر نظام الوسادة الهوائية حماية فعالة.**
- **أثناء القيادة، يجب عليكم الحفاظ على وضعية جلوس صحيحة وربط أحزمة الأمان بشكل صحيح لتجنب الإصابة في حالة الفرملة الطارئة أو وقوع حادث.**

3.2 حزام الأمان

3.2.1 لماذا يجب ربط حزام الأمان

حماية أحزمة الأمان للسائق والركاب

عندما تصطدم السيارة يمكن لارتداء حزام المقعد بشكل صحيح تقييد السائقين والركاب في المواضع المناسبة وإبطاء القصور الذاتي للحركة إلى الأمام لهم ومنع رميهم إلى الأمام وفي نفس الوقت يمكن تقديم أفضل حماية للوسادة الهوائية لهم للتقليل من الضرر الناتج عن الصدمة التي تتلقاها قدر الإمكان.

عندما تصطدم السيارة يمكن لحزام الأمان مساعدة أنظمة السلامة الأخرى على امتصاص الطاقة الناتجة عن التصادم في نفس الوقت مما يقلل من الإصابات التي يعاني منها السائق والركاب.

⚠ تحذير

الوسادة الهوائية ليست بديلاً عن أحزمة الأمان. يجب ربط أحزمة الأمان بشكل صحيح بغض النظر عما إذا كانت السيارة مزودة بوسادة هوائية.

عواقب عدم ارتداء حزام الأمان

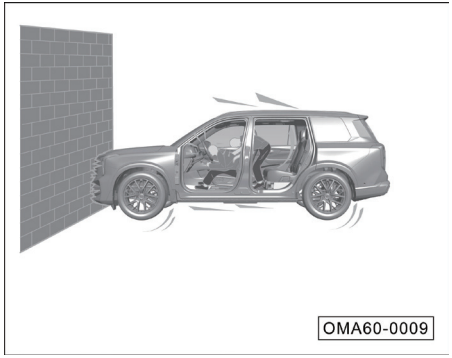

عندما تصطدم السيارة سيتم رمي السائقين والركاب الذين لا يرتدون أحزمة المقاعد إلى الأمام بسبب القصور الذاتي ويعانون من الإصابات.

حتى لو كانت سرعة السيارة منخفضة جدًا، فإن القوة المؤثرة على جسم الإنسان تكون كبيرة جدًا في حالة حدوث التصادم، ولا يمكن للسائقين والركاب التحكم في أجسادهم على الإطلاق. سيتم رمي السائقين والركاب الذين لا يرتدون أحزمة الأمان إلى الأمام، في هذه الحالة ، إذا صدموا أي شيء في السيارة سوف يتسبب ذلك في الإصابة لهم

يجب على ركاب الصفوف أيضًا ربط أحزمة الأمان بشكل صحيح وإلا سيتم دفعهم إلى الأمام في حالة وقوع حادث. لا يتسبب الركاب الذين لا يقوموا بربط أحزمة الأمان في إصابة أنفسهم فحسب، بل يعرضون أيضًا ركاب السيارة الآخرين للخطر.

3.2.2 حزام الأمان

ضوء تذكير حزام الأمان

: ضوء تحذير حزام الأمان لمقعد السائق

$_2$: ضوء تحذير حزام الأمان لمقعد الراكب الأمامي

عندما تكون طاقة السيارة في وضع التشغيل "ON"، سيتم عرض معلومات الإنذار التالية:

- عندما تكون سرعة السيارة أقل من 20 كم/ ساعة، إذا لم يقوم السائق أو الراكب الأمامي بربط حزام الأمان، سيومض المؤشر المقابل في لوحة العدادات لحوالي 6 ثوانٍ ثم يظل مضاءً.
- عندما تكون سرعة السيارة أكبر من أو تساوي 20 كم/ ساعة، إذا لم يقوم السائق أو الراكب الأمامي بربط حزام الأمان، سيومض المؤشر المقابل في لوحة العدادات لمدة 20 ثانية تقريبًا ثم يظل مضاءً، مصحوبًا برسالة إنذار وإنذار صوتي مستمر.

ملاحظة

- قبل القيادة، يرجى التحقق مما إذا كان هناك أي جسم ثقيل على مقعد الراكب الأمامي، لتجنب اعتقاد النظام خطأً أن هناك راكبًا جالسًا ويعطي إنذارًا كاذبًا.
- إذا استمرت رسالة التنبيه أعلاه في الظهور بعد ربط حزام الأمان بشكل صحيح، فهذا يعني أن جهاز حزام الأمان يكون غير صالحا، يرجى الاتصال بالمتجر الخاص بشركة جي إيه سي للفحص والاصلاح في الوقت المناسب.

⚠ تحذير

يُمنع منعًا باتًا إدخال بديل لسان حزام الأمان في المشبك للتخلص من إنذار عدم ربط حزام الأمان.

: مؤشر التذكير بحزام الأمان في الصف الثاني

يضيء مؤشر التذكير بحزام الأمان في الصف الثاني باللون الأبيض للإشارة إلى أن تم ربط حزام الأمان، ويشير المؤشر الأحمر إلى عدم ربط حزام الأمان أو وجود عيوب في نظام حزام الأمان. بعد ربط حزام الأمان بشكل صحيح، لا يزال يضيء المؤشر الأحمر، مما قد يكون عطلًا في جهاز حزام الأمان. ويرجى الذهاب إلى المتجر الخاص بشركة جي إيه سي للفحص والاصلاح في الوقت المناسب.

سينطفئ ضوء تحذير حزام الأمان للصف الثاني بعد 65 ثانية، وسيضيء مؤشر التحذير مرة أخرى في المواقف التالية:

- لم يكن ركاب الصف الثاني يرتدون أحزمة الأمان عند بدء تشغيل المحرك.
- عند فتح/ إغلاق الباب الخلفي، ركاب الصف الثاني لا يرتدون أحزمة الأمان.
- يرتدي ركاب الصف الثاني أحزمة الأمان أو يفكونها.

i تذكير

قم بتشغيله أو إيقاف تشغيله من خلال "إعدادات ← إعدادات الشاشة ← العدادات ← تذكير حزام الأمان الخلفي" لنظام الصوت.

جهاز الشد المسبق وتحديد القوة لحزام الأمان *

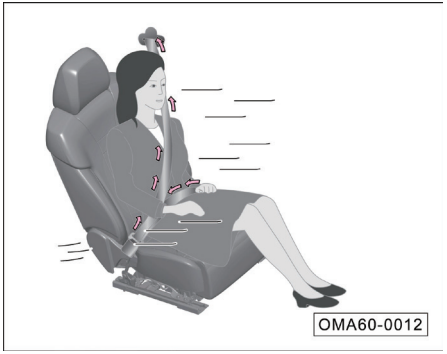

يمكن لجهاز الشد المسبق وتحديد القوة لحزام الأمان تقليل ضغط حزام الأمان على صدر السائق والراكب وتحسين أداء الحماية.

- يمكن للجهاز تقييد السائق والراكب للحفاظ على وضعية الجلوس الصحيحة ومنع الجسم من الانحناء إلى الأمام كثيرًا قبل الاصطدام.
- عندما يحدث تصادم شديد ويتم الوصول إلى شروط الزناد سيتم تشغيل جهاز الشد المسبق وتحديد القوة لحزام الأمان ويتم تشديد حزام المقعد بسرعة في الاتجاه العكسي.
- بعد حدوث الاصطدام تتحرك أجسام السائقين والركاب إلى الأمام. في هذا الوقت، يتم تنشيط جهاز الشد المسبق وتحديد القوة لحزام الأمان، بحيث تكون قوة التقييد لحزام المقعد على الجسم ضمن نطاق قيمة قوة معينة، مما يمنع قيمة القوة من أن تكون مفرطة سوف يتسبب في المزيد من الإصابات ويتعاون حزام المقعد مع الوسائد الهوائية لتحقيق أداء أفضل لحماية السلامة.

تذكير

- يقوم جهاز الشد المسبق وتحديد القوة لحزام الأمان بإطلاق كمية صغيرة من الدخان غير الضار وإصدار صوت عند تنشيطه.هذا هو طبيعي.
- لن يكون من الممكن استخدام محدد قوة الشد المسبق لحزام الأمان المنشط، وسيظل مصباح مؤشر نظام تقييد الحركة الإضافية (SRS) مضاءً، يرجى الاتصال بمتجر خاص بشركة جي إيه سي للاستبدال.

ضبط ارتفاع أحزمة الكتف الأمامية

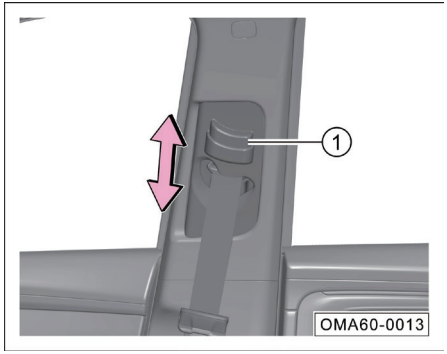

- تحرك لأعلي: أمسك قطعة التوجيه وتحرك لأعلى لضبط حزام الكتف على الارتفاع المناسب.
- تحرك لأسفل: اضغط على مفتاح تحرير قطعة التوجيه ① واحركه لأسفل لضبط حزام الكتف على الارتفاع المناسب.
- تحقق مما إذا كان جهاز الدليل مغلقًا بإحكام بعد الضبط.

ارتداء حزام الأمان للمقعد الأمامي

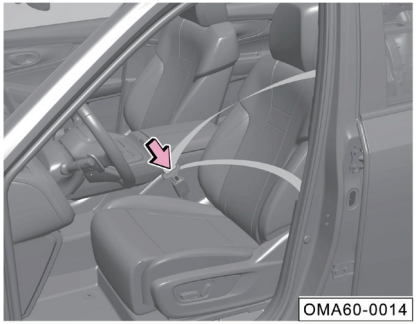

- يجب الحافظ على وضعية الجلوس الصحيحة. <= راجع الصفحة 11
- اسحب حزام الأمان للخارج ببطء وبشكل متساو، وأدخل اللسان في المشبك المقابل حتى تسمع صوت التعشيق.
- اسحب لسان حزام الأمان للتأكد من تعشيق لسان حزام الأمان بشكل صحيح.

i تذكير

يتم ربط أحزمة الأمان على جانبي الصف الثاني/ الثالث بنفس الطريقة، وتقع على عاتق السائق مسؤولية تذكير الركاب الآخرين بربط أحزمة الأمان بشكل صحيح.

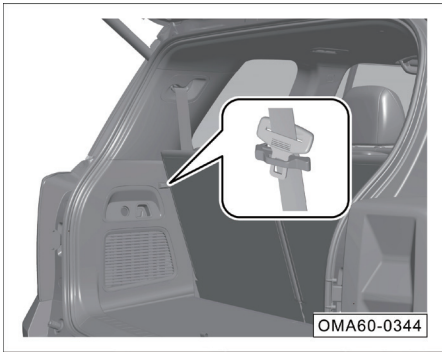

عند ربط أحزمة الأمان على جانبي الصف الثاني/ الثالث، يجب أولاً سحب مشبك حزام الأمان من المشبك الموجود على مشبك الحواف، ثم تحريك حزام حزام الأمان للانزلاق خارج المشبك، ثم اسحب حزام الأمان لارتدائه لتجن بتلف المشبك بسبب سحب حزام الأمان.

فك حزام الأمان

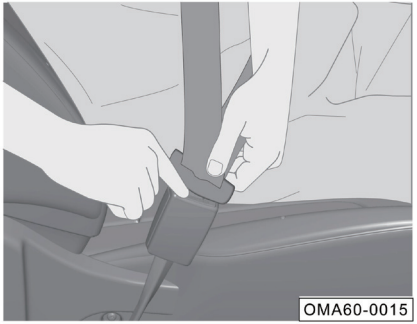

- اضغط على الزر الأحمر الموجود على المشبك وسينبثق لسان القفل تلقائيًا.
- أمسك حزام الأمان ودعه يتراجع ببطء.

يجب على النساء الحوامل ارتداء أحزمة الأمان بشكل صحيح.

كيفية استخدام أحزمة الأمان للحامل بشكل صحيح.

- اضبط المقعد ومسند الرأس في الموضع المناسب.
- امسك لسان القفل واسحب حزام الأمان ببطء فوق الكتف وتأكد من أن جزء الخصر من حزام الأمان منخفض قدر الإمكان ولا تضغط على البطن.
- أدخل لسان القفل في المشبك المقابل حتى تسمع صوت نقرة.
- اسحب جزء حزام الكتف من حزام الأمان بالتوازي مع الجزء العلوي من الجسم لتشديد جزء حزام الخصر والتأكد من أن لسان القفل متصل بشكل صحيح.

⚠ تحذير

للحد من مخاطر إصابة السائق أو الركاب أثناء الكبح في حالات الطوارئ أو الحوادث يرجى مراعاة الاحتياطات التالية:

- **للتقليل من مخاطر إصابة السائق أو الركاب أثناء الكبح في حالات الطوارئ أو الحوادث يرجى مراعاة الاحتياطات التالية:**
- **كل حزام الأمان مستخدم لشخص واحد فقط، يرجى عدم مشاركة حزام الأمان الواحد مع عدة أشخاص (بما في ذلك الأطفال).**
- **لا تميل المقعد الأمامي للخلف بشكل مفرط للراحة.**
- **لا تضع حزام الأمان المستخدم في الكتف تحت الذراع أو خلف الظهر.**
- **يجب إدخال لسان القفل لحزام الأمان في المشبك على الجانب المقابل ويحظر إدخاله في المشبك على الجانب الآخر.**
- **لا تقم بفك حزام الأمان حتى تتوقف السيارة تمامًا.**

3.3 نظام وسادة هوائية

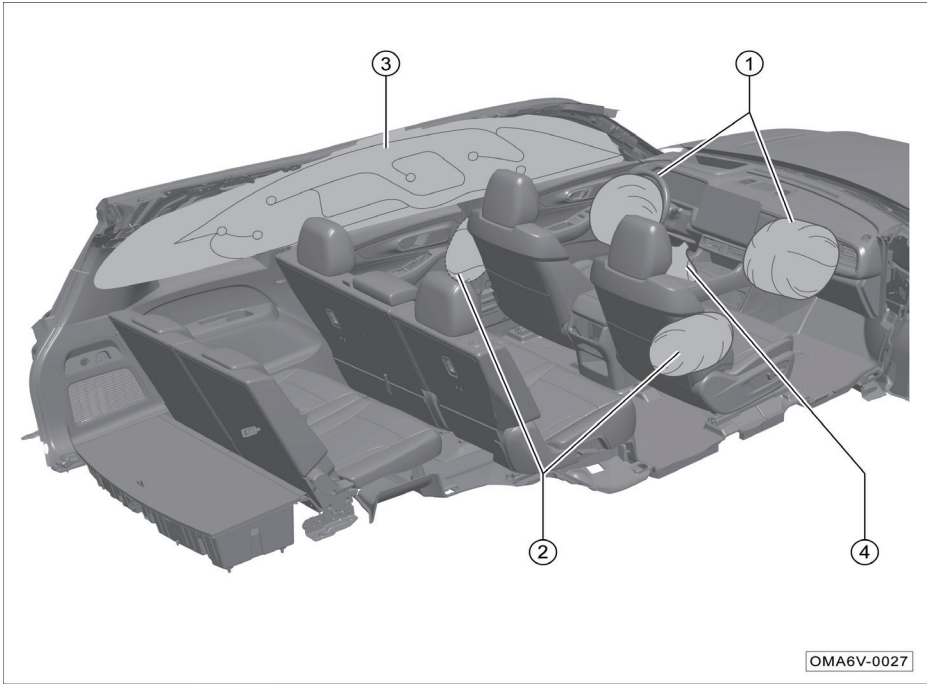

اعتمادًا على التكوينات المختلفة، يحتوي نظام الوسادة الهوائية على المواضع المشار إليها التالية للانتفاخ:

① الوسادة الهوائية الأمامية.

② الوسادة الهوائية الجانبية الأمامية.

③ الوسادة الهوائية الستائرية الجانبية.

④ الوسادة الهوائية لركبة السائق *.

i تذكير

من الطبيعي أن تولد الوسائد الهوائية كمية صغيرة من الدخان غير المؤذي عند نشرها.

ضوء إشارة نظام الحماية المساعدة (SRS)

بعد تحويل طاقة السيارة إلى وضع "ON"، سيضيء المؤشر لبضع ثوان، وسينطفئ بعد اكتمال النظام الفحص الذاتي.

يشير المؤشر إلى فشل النظام عندما:

1. بعد تحويل طاقة السيارة إلى وضع "ON"، لا يضيء المؤشر.
2. بعد تحويل طاقة السيارة إلى وضع "ON"، لن ينطفئ بعد إكمال النظام الفحص الذاتي.
3. بعد تحويل طاقة السيارة إلى وضع "ON"، ينطفئ المؤشر ثم يضيء مرة أخرى.
4. يضيء ضوء الإشارة أو يومض أثناء تشغيل السيارة.

⚠ تحذير

- **لا تحاول إصلاح الوسادة الهوائية أو ضبطها أو تعديلها.**
- **يمكن استخدام الوسادة الهوائية مرة واحدة فقط؛ وفي حالة انتفاخها بسبب حادث، يجب عليكم الاتصال بالمتجر الخاص بشركة جي إيه سي لاستبدالها.**
- **عندما يكون نظام الوسادة الهوائية معيبًا، يرجى الاتصال بمتجر خاص بشركة جي إيه سي للفحص والإصلاح. خلاف ذلك، لا يمكن للنظام انتفاخ الوسادة الهوائية أو انتفاخها بشكل غير طبيعي عند اصطدام السيارة.**

وسادة هوائية جبهوية في الصف أمامي

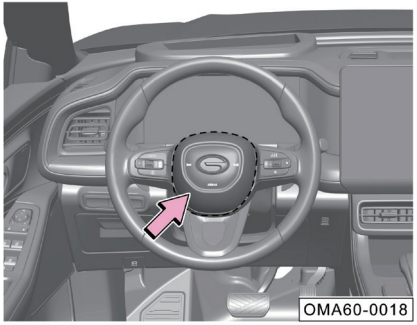

يتم تثبيت الوسادة الهوائية الأمامية للسائق داخل عجلة القيادة (جزء مظلل متقطع)، و "AIRBAG" هو رمز الوسادة الهوائية.

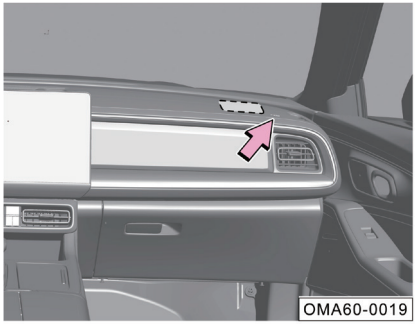

يتم تثبيت الوسادة الهوائية الأمامية للراكب الأمامي داخل لوحة العدادات (جزء مظلل متقطع)، و "AIRBAG" هو رمز الوسادة الهوائية.

في حالة حدوث تصادم أمامي خطير للسيارة، إذا تم استيفاء شروط الانتفاخ، يقوم النظام بانتفاخ الوسادة الهوائية الأمامية لتنتفخ بسرعة، مما يساعد أحزمة الأمان على توفير حماية إضافية لركاب الصف الأمامي.

في بعض أنواع حوادث التصادم قد يقوم النظام في نفس الوقت بزناد الوسادة الهوائية في مواقع أخرى.

⚠ تحذير

لا تعلق أو تضع أي أشياء زخرفية على سطح لوحة العدادات. وبمجرد قيادة السيارة أو انتفاخ الوسادة الهوائية، ستسقط هذه الأشياء وتنقلب وتتدحرج داخل السيارة، مما سيؤثر على قيادة السائق ويؤدي الي اصابة الركاب داخل السيارة.

لا يمكن زناد وسادة هوائية جبهوية أمامية في الحالات التالية:

- تكون طاقة السيارة في وضع "ACC" أو "OFF".
- تصادم أمامي طفيف.
- تصادم جانبي.
- تصادم خلفي.
- التدحرج الجانبي
- حالات خاصة أخرى.

i تذكير

يشير مصطلح "طفيف" إلى شعور وحدة التحكم في الوسادة الهوائية للسيارة ولا علاقة له بتلف السيارة.

الوسادة الهوائية لركبة السائق *

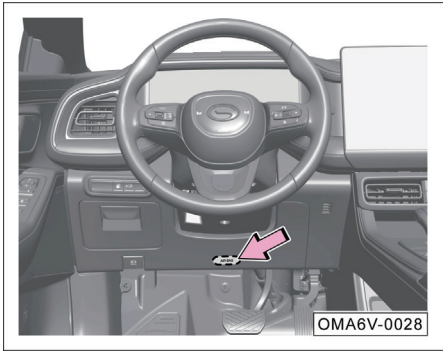

يتم تركيب الوسادة الهوائية لركبة السائق داخل لوحة العدادات (المنطقة المظللة المتقطعة)، و "AIRBAG" هو رمز الوسادة الهوائية.

في حالة حدوث تصادم أمامي شديد للسيارة، إذا تم استيفاء شروط انتفاخ، يقوم النظام بتنشيط نظام الوسادة الهوائية لركبة السائق لتنتفخ بسرعة، مما يساعد حزام الأمان على توفير حماية إضافية للسائق.

في بعض أنواع حوادث التصادم قد يقوم النظام في نفس الوقت بزناد الوسادة الهوائية في مواقع أخرى.

⚠ تحذير

لا تعلق أو تضع أي أشياء زخرفية على سطح لوحة العدادات. وبمجرد قيادة السيارة أو انتفاخ الوسادة الهوائية، ستسقط هذه الأشياء وتنقلب وتتدحرج داخل السيارة، مما سيؤثر على قيادة السائق ويؤدي الي اصابة الركاب داخل السيارة.

قد لا يتم تنشيط نظام الوسادة الهوائية لركبة السائق في الأحوال التالية:

- تكون طاقة السيارة في وضع "ACC" أو "OFF".
- تصادم أمامي طفيف.
- تصادم جانبي.
- تصادم خلفي.
- التدحرج الجانبي
- حالات خاصة أخرى.

وسادة هوائية جانبية في الصف أمامي

يتم تثبيت الوسادة الهوائية الجانبية الأمامية في الجزء الداخلي من مقعد السائق ومسند ظهر مقعد الراكب الأمامي في اتجاه الباب (جزء مظلل متقطع)، و "AIRBAG" هي علامة الوسادة الهوائية.

في حالة حدوث تصادم جانبي خطير للسيارة، في حالة استيفاء شروط الانتفاخ، يقوم النظام بتشغيل الوسادة الهوائية الجانبية الموجودة على جانب الاصطدام من السيارة لانتفاخها بسرعة، مما يساعد حزام الأمان على توفير حماية إضافية لركاب الصف الأمامي.

في بعض أنواع حوادث التصادم قد يقوم النظام في نفس الوقت بزناد الوسادة الهوائية في مواقع أخرى.

قد لا يتم تنشيط نظام الوسادة الهوائية الأمامية للسيارة في المواقف التالية:

- تكون طاقة السيارة في وضع "ACC" أو "OFF".
- تصادم أمامي مئة في المئة.
- تصادم جانبي طفيف.
- تصادم خلفي.
- حالات خاصة أخرى.

تذكير

يشير مصطلح "طفيف" إلى شعور وحدة التحكم في الوسادة الهوائية للسيارة ولا علاقة له بتلف السيارة.

تحذير

- **احترم التحذير على جانب الباب ولا تميل جسدك على الباب المزود بوسائد هوائية جانبية عند القيادة.**
- **لا تقم بتغطية الوسادة الهوائية الجانبية بأغطية المقاعد أو أي أشياء أخرى، لأن الوسادة الهوائية الجانبية لا توفر الحماية في حالة وقوع حادث.**

الوسادة الهوائية الستائرية الجانبية

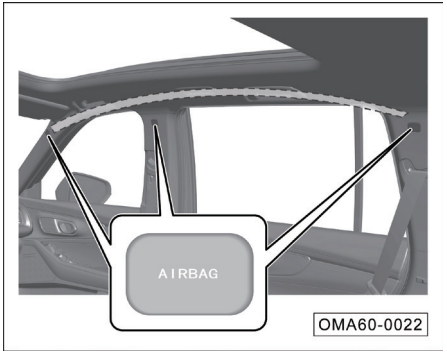

يتم تثبيت الوسادة الهوائية الستائرية الجانبية داخل الجانبين الأيسر والأيمن من السقف (جزء مظلل متقطع)،

في حالة حدوث تصادم جانبي خطير للسيارة، يقوم النظام بتشغيل الوسادة الهوائية الستائرية الجانبية الموجودة على جانب الاصطدام للسيارة لتنتفخ بسرعة، مما يساعد أحزمة الأمان على توفير حماية إضافية للركاب.

في بعض أنواع حوادث التصادم قد يقوم النظام في نفس الوقت بزناد الوسادة الهوائية في مواقع أخرى.

لا يمكن زناد الوسادة الهوائية الستائرية الجانبية في الحالات التالية:

- تكون طاقة السيارة في وضع "ACC" أو "OFF".
- تصادم أمامي مئة في المئة.
- تصادم جانبي طفيف.
- تصادم خلفي.
- حالات خاصة أخرى.

i تذكير

يشير مصطلح "طفيف" إلى شعور وحدة التحكم في الوسادة الهوائية للسيارة ولا علاقة له بتلف السيارة.

3.3.1 ظروف نشر محتمل للوسادة الهوائية

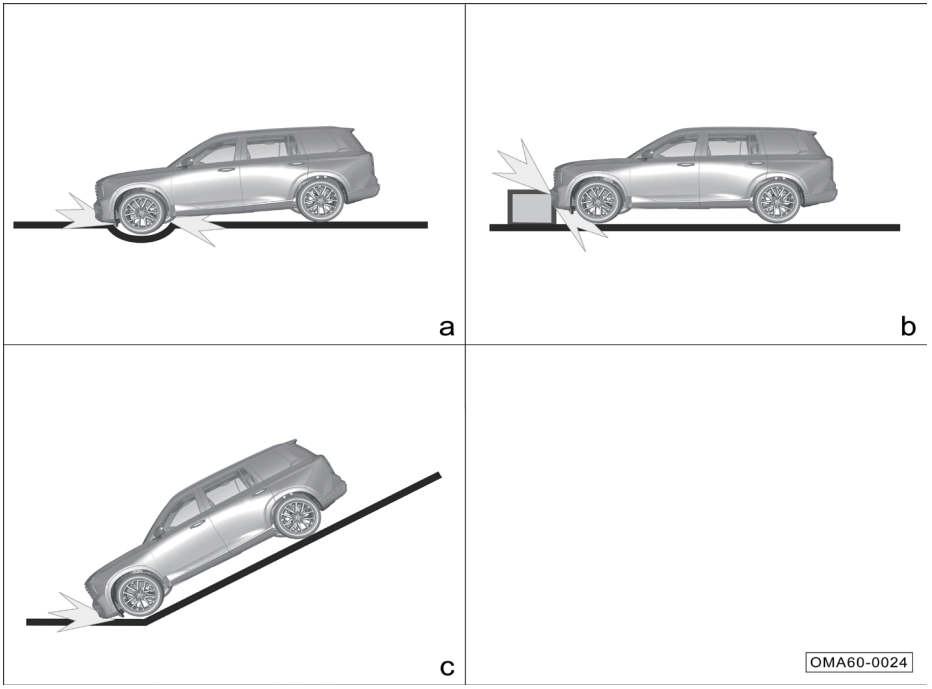

a: عند عبور الأخدود الأعمق تصطدم مقدمة السيارة بالأرض.

b: اصطدمت السيارة بالمطبات على جانب الطريق وحجارة الشوارع وما إلى ذلك.

c: اصطدمت مقدمة السيارة بالأرض عندما تنزل على منحدر حاد.

3.3.2 ظروف قد لا يتم فيها نشر الوسادة الهوائية

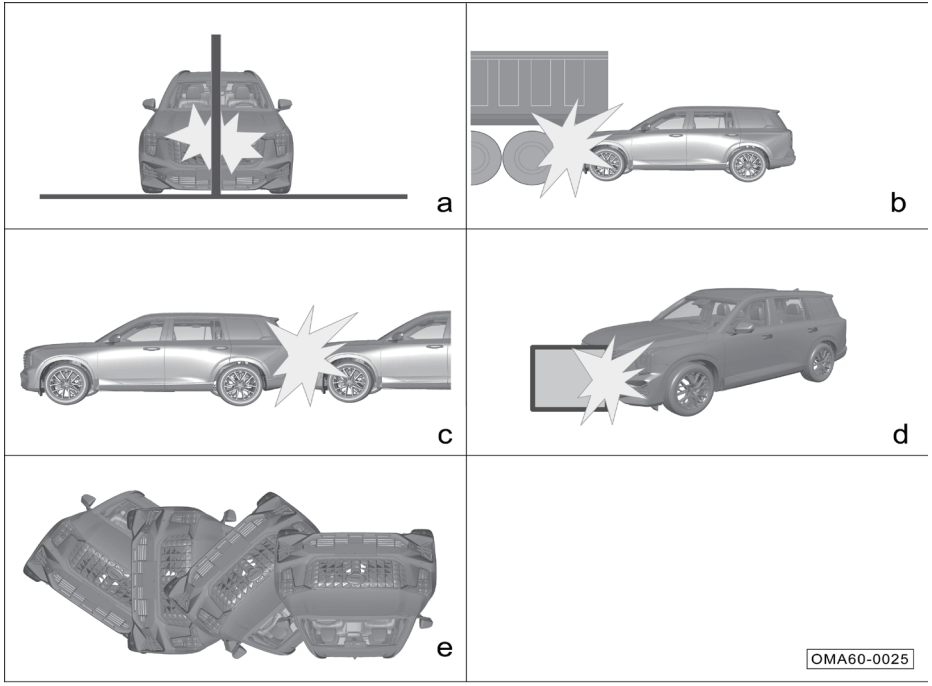

a: اصطدمت السيارة بعمود خرساني أو شجرة أو أي جسم ممدود آخر.

b: اصطدمت السيارة بالجزء الخلفي من شاحنة وشاحنات كبيرة أخرى.

c: واجه الجزء الخلفي من السيارة اصطدامًا خلفيًا لمركبات أخرى.

d: اصطدمت السيارة بالجدار أو السيارة الأخرى غير جبهوية أمامية.

e: تدحرجت السيارة بشكل جانبي.

3.4 جلوس الطفل الآمن في السيارة

3.4.1 تعليمات عامة

يجب وضع الأطفال في الصف الثاني من المقاعد، ويجب اختيار مقعد الأمان المناسب للأطفال وفقًا لحجم الطفل لحماية الطفل.

OMA60-6023

يتم تثبيت علامات التحذير على الجزء الأمامي والخلفي من حاجب الشمس الأيمن لتذكيركم بخطر الوسادة الهوائية الأمامية للراكب الأمامي. قم بالتأكد من قراءة واتباع التعليمات الموجودة على العلامة.

⚠ تحذير

- **يجب عدم استخدام أنظمة تقييد الأطفال المواجهة للخلف على المقاعد المحمية بالوسادة الهوائية الأمامية!**
- **لا تسمح للطفل بإراحة رأسه أو أي جزء من جسمه على منطقة الباب، حتى لو كان في مقعد أمان للأطفال (منطقة انتفاخ الوسادة الهوائية الجانبية الأمامية أو الوسادة الهوائية الستائرية الجانبية)، وإلا فإن الوسادة الهوائية الجانبية الأمامية والوسادة الهوائية الستائرية الجانبية تكون خطيرة للغاية عند انتفاخها، ويمكن أن تتسبب قوة الصدمة في إصابة الطفل بإصابات خطيرة حتى الوفاة.**
- **لا تدع الأطفال يقفون أو يركعون على المقعد.**
- **لا تسمح للأطفال مطلقًا بتشغيل معدات يمكن أن تضغط على أنفسهم (مثل النوافذ الكهربائية وفتحة السقف وما إلى ذلك).**

⚠ تحذير

- **لا تترك الأطفال وحدهم في السيارة!**
- **لا تحمل الرضع والأطفال الصغار بين ذراعيك وتضعهم على ركبتيك!**
- **أحزمة الأمان غير مناسبة للاستخدام من قبل الرضع والأطفال الصغار ويمكن أن تسبب إصابة في حالة وقوع حادث.**
- **تأكد من أنه في حالة حدوث تصادم أو فرملة طارئة لن يصاب الأطفال بإصابة أشياء صلبة في السيارة.**
- **يجب أن يكون باب مقعد سلامة الطفل مفتوحًا بقفل الأطفال.**

3.4.2 مقعد سلامة الطفل

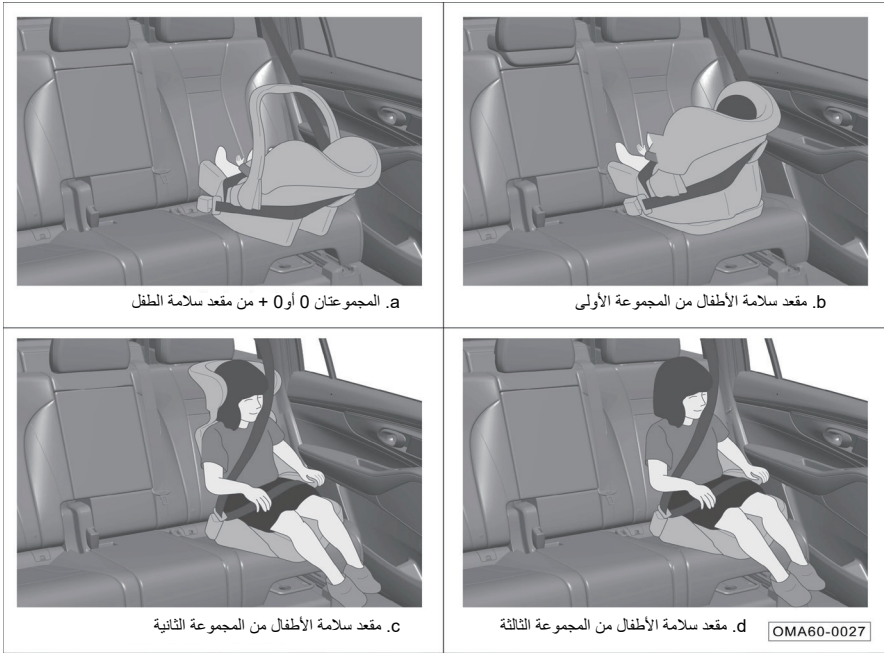

a. المجموعتان 0 أو0 + من مقعد سلامة الطفل

b. مقعد سلامة الأطفال من المجموعة الأولى

c. مقعد سلامة الأطفال من المجموعة الثانية

d. مقعد سلامة الأطفال من المجموعة الثالثة

مستوى تصنيف مقعد سلامة الطفل (للاشارة فقط)

a. المجموعتان 0 أو0 + من مقعد سلامة الطفل:

- هما مناسبة للرضع الذين يقل وزنهم عن 13 كجم.

b. المجموعة الأولى من مقعد سلامة الطفل:

- هي مناسبة للأطفال الذين يزنون بين 9 كجم و18 كجم. بالنسبة للأطفال الذين يصل وزنهم إلى 18 كجم (العمر المرجعي 3 سنوات)، يجب تثبيت مقعد الأطفال الموجه للخلف.

c. المجموعة الثانية من مقعد سلامة الطفل:

- هي مناسبة للأطفال الذين يزنون بين 15 كجم و25 كجم.

d. المجموعة الثالثة من مقعد سلامة الطفل:

- هي مناسبة للأطفال الذين يزنون بين 22 كجم و36 كجم.

لضمان السلامة، اضبط مقعد الصف الثاني من السيارة المجهزة بمقعد سلامة الطفل على أقصى وضع خلفي. نوصى بأن تستخدم مقاعد الأطفال من المجموعة الأولى النماذج التالية:

1. قلعة بيبي فيرست سبيس -Z، طراز المنتج: R102C.

- نوصى بتثبيت واستخدام الوسادة الداخلية في الاتجاه المعاكس، وضبط الوسادة الداخلية حتى يصبح ارتفاع مسند الرأس ورأس الطفل متماثلين؛ ولأسلوب التثبيت المحدد، يرجى الرجوع إلى دليل التعليمات الخاص بمقعد الأطفال.

2. الجيل الثاني من ويلتون أنجيلا، طراز المنتج: WD002-ZJC.

ملاحظات التثبيت هي كما يلي:

- تعديل جسم المقعد: نوصى بالتثبيت في الاتجاه المعاكس وضبط جسم المقعد على الحالة الأكثر استقامة.
- تعديل مسند الرأس: نوصى بأن يكون مسند الرأس بنفس ارتفاع كتف الطفل.
- نوصى بتثبيت خطافات رباط السحب على مسند ظهر المقعد في الصف الثاني من السيارة.
- نوصى باستخدام وسادة المشبك وغطاء حزام الكتف.

3.4.3 المعلومات المتعلقة بمقعد سلامة الطفل

معلومات حول مدى ملاءمة أماكن الجلوس المختلفة لأنظمة تأمين الأطفال:

مجموعة الكتلة	موقف التثبيت			
	مقعد الراكب الأمامي	المقاعد علي جانبي الصف الثاني	المقعد الأوسط في الصف الثاني	المقاعد علي جانبي الصف الثالث
المجموعة 0: <10kg	X	U	X	X
مجموعة 0 +: <13kg	X	U	X	X
المجموعة الأولى: 9 ~ 18kg	X	U/UF/L	X	X
المجموعة الثانية: 15 ~ 25 كجم	X	UF	X	X
المجموعة الثالثة: 22 ~ 36kg	X	UF	X	X

ملاحظة: معاني الحروف المدخلة في النموذج هي:

U = مناسب للاستخدام في أنظمة تقييد حركة الأطفال من الفئة "العامة" المعتمدة من قبل مجموعة الجودة هذه.

UF = مناسب للاستخدام في أنظمة تقييد حركة الأطفال من الفئة "العامة" المواجهة للأمام المعتمدة من قبل مجموعة الجودة هذه.

L = مناسب للاستخدام في أنظمة تقييد حركة الأطفال من الفئة "الخاصة" في القائمة، وقد تكون أنظمة تقييد حركة الأطفال من فئة المركبات الخاصة أو الفئة المقيدة أو الفئة شبه العامة.

X = وضع الجلوس هذا غير مناسب لأنظمة تقييد حركة الأطفال في مجموعة الجودة هذه.

يتم تخصيص فئة بالحجم لبعض مقعد سلامة الأطفال. قم بالتحقق دائمًا من تصنيف الحجم حسب إرشادات الشركة المصنعة وملصق التعبئة وملصق مقعد سلامة الأطفال. راجع إلى دليل تعليمات مقعد سلامة الأطفال للحصول على إرشادات حول التركيب الصحيح.

مقاعد الصف الثالث تكون غير مؤهلة لتركيب مقعد سلامة الأطفال.

مواقف التثبيت ISOFIX المقابلة لمقعد سلامة الطفل ISOFIX

مجموعة الكتلة	فئة الحجم	وحدة التثبيت	موقف التثبيت			
			مقعد الراكب الأمامي	المقاعد علي جانبي الصف الثاني	المقعد الأوسط في الصف الثاني	المقاعد علي جانبي الصف الثالث
سرير الرضع المحمول	F	ISO/L1	X	X	X	X
المجموعة 0: >10kg	G	ISO/L2	X	X	X	X
	E	ISO/R1	X	IL	X	X
مجموعة 0 +: >13kg	E	ISO/R1	X	IL	X	X
	D	ISO/R2	X	IL	X	X
	C	ISO/R3	X	IL	X	X
المجموعة الأولى: 9~18kg	D	ISO/R2	X	IL	X	X
	C	ISO/R3	X	IL	X	X
	B	ISO/F2	X	IUF	X	X
	B1	ISO/F2X	X	IL	X	X
	A	ISO/F3	X	IUF	X	X
المجموعة الثانية: 15 ~ 25 كجم	—	—	X	IUF	X	X
المجموعة الثالثة: 22~36kg	—	—	X	IUF	X	X

ملاحظة: معاني الحروف المدخلة في النموذج هي:

IUF يعني مقعد سلامة الطفل العام ISOFIX مع حزام السحب و"المواجه للأمام"ومناسب لهذه مجموعة الكتلة.

IL يعني أن نظام تأمين الأطفال ISOFIX للفئة الخاصة في القائمة قد يكون مناسبًا لفئة السيارة الخاصة أو الفئة المقيدة أو الفئة شبه العامة.

X يعني أنه غير مناسب لموضع مقعد سلامة الأطفال في هذه مجموعة الكتلة.

يتم تخصيص فئة بالحجم لبعض مقعد سلامة الأطفال. قم بالتحقق دائمًا من تصنيف الحجم حسب إرشادات الشركة المصنعة وملصق التعبئة وملصق مقعد سلامة الأطفال. راجع إلى دليل تعليمات مقعد سلامة الأطفال للحصول على إرشادات حول التركيب الصحيح.

مقاعد الصف الثالث تكون غير مؤهلة لتركيب مقعد سلامة الأطفال.

3.4.4 تثبيت مقعد سلامة الطفل بشكل صحيح

هناك ثلاث طرق لتثبيت مقعد سلامة الأطفال بما في ذلك تثبيت حزام الأمان ثلاثي النقاط وتثبيت نظام ISOFIX وتثبيت نظام LATCH.

من أجل ضمان حماية أفضل ومنع مسند الرأس من التأثير على أداء مقعد سلامة الطفل أثناء الاستخدام، نوصى بإزالة مسند رأس المقعد في الموضع المقابل عند تركيب مقعد سلامة الطفل.

تذكير

- أثناء التركيب الفعلي لمقعد سلامة الأطفال، قم بالتأكد من الرجوع إلى دليل التعليمات الخاص بمقعد سلامة الأطفال لتركيب مقعد سلامة الأطفال بشكل صحيح.
- لضمان السلامة، اضبط مقعد الصف الثاني الذي تم تركيب مقعد سلامة الطفل عليه إلى أقصى الموضع الخلفي.

تثبيت مقعد سلامة الأطفال عن طريق حزام الأمان ثلاثي النقاط

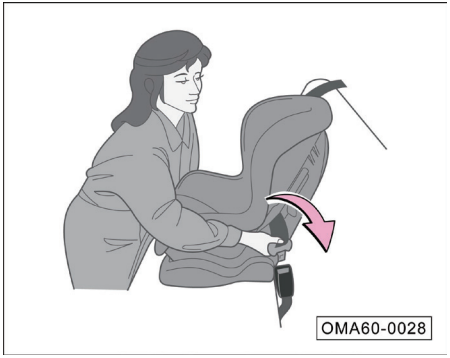

1. ضع مقعد سلامة الأطفال في الصف الثاني من المقاعد.
2. قم بتمرير حزام الأمان عبر مقعد أمان الطفل وأدخل اللسان بالكامل في الإبزيم حتى تسمع "نقرة".

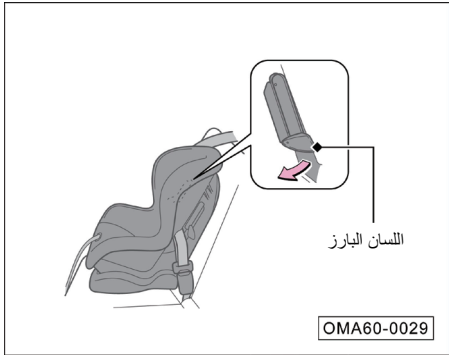

3. ادفع اللسان البارز لأسفل ومرر حزام الكتف عبر الفتحة الموجودة على جانب مقعد سلامة الطفل.

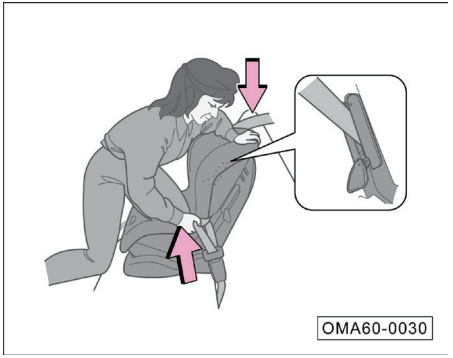

4. أمسك حزام الكتف بالقرب من المشبك واسحب لأعلى حتى لا يكون هناك ارتخاء في حزام الحضن. في هذا الوقت، اضغط بوزنكم على مقعد سلامة الأطفال وادفعه في مقعد السيارة.

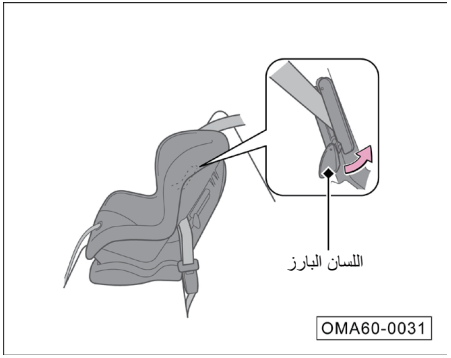

5. ضع حزام الأمان بشكل صحيح وادفع اللسان لأعلى. قم بالتأكد من أن يكون حزام الأمان غير ملتويا. أثناء دفع اللسان للأعلي، اسحب الجزء العلوي من حزام الكتف حتى لا يكون هناك ارتخاء في الحزام.

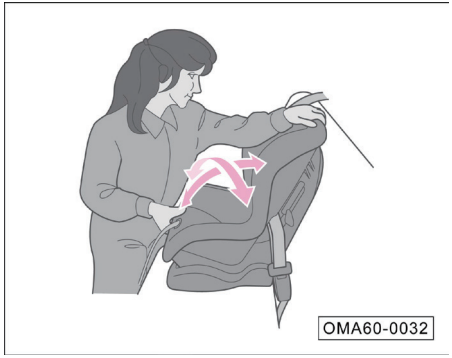

6. رج مقعد سلامة الأطفال ذهابًا وإيابًا ويسارًا ويمينًا لضمان إحكام تثبيته.

7. تأكد من إغلاق جميع أحزمة الأمان غير المستخدمة التي يمكن للأطفال الوصول إليها.

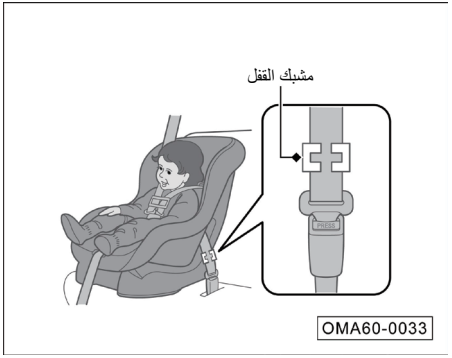

إذا لم يكن هناك جهاز لتأمين حزام الأمان على مقعد سلامة الطفل فيرجي تثبيت إبزيم القفل على حزام الأمان.

- بعد الخطوتين 1 و 2 أعلاه اسحب حزام الكتف لأعلى وتأكد من أن حزام الخصر ليس مرتخيًا.
- امسك حزام الأمان بإحكام بالقرب من المرابط. اقرص جزأي حزام الأمان معًا حتى لا ينزلا عن المرابط. قم بتفكيك مشبك حزام الأمان.

قم بتثبيت مشبك القفل كما هو موضح. قم باقتراب المشبك من أقرب مكان ممكن من المرابط، أدخل اللسان في المشبك. تابع إلى الخطوتين 6 و 7.

تثبيت نظام LATCH أو نظام ISOFIX

تم تجهيز الصف الثاني من المقاعد في هذه السيارة بنظام LATCH، بحيث يمكن تركيب مقاعد السلامة للأطفال المجهزة بنظام LATCH أو نظام ISOFIX. فيما يلي عرض أساسي لتعليمات التثبيت لمقعد سلامة الأطفال بنظام LATCH.

تحذير ⚠

- **يمكن استخدام نقاط تثبيت مقاعد سلامة الأطفال المجهزة بهذه السيارة فقط لتثبيت مقاعد سلامة الأطفال.**
- **لا تقم أبدًا بتوصيل أحزمة أو أشياء صلبة حادة أو أي شيء آخر بخلاف مقعد سلامة الأطفال في نقاط التثبيت، لأن ذلك قد يعرض حياة الطفل للخطر في حالة وقوع حادث.**

مقاعد الصف الثاني

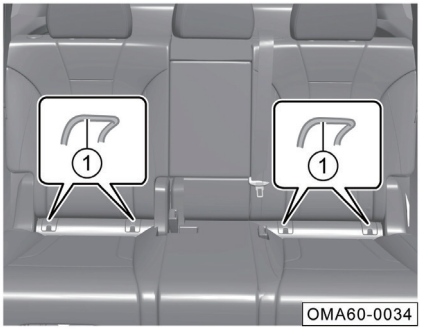

افتح الغطاء، وتكون نقطة التثبيت الأمامية ① لمقعد الصف الثاني تحت الغطاء.

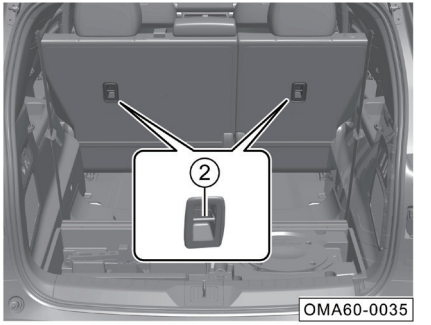

تذكير

تكون نقطة التثبيت الخلفية ② للصف الثاني من المقاعد في المنتصف خلف مسند الظهر، ويمكنكم رؤيتها بعد فتح الغطاء الواقي لنقطة التثبيت ②.

فيما يلي عرض أساسي لتعليمات التثبيت لمقعد سلامة الأطفال بنظام LATCH.

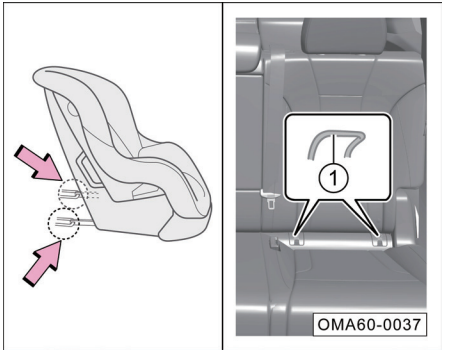

1. ضع مقعد سلامة الأطفال على المقعد، وارفع الغطاء، وابحث عن نقطة التثبيت الأمامية ①، وقم بتثبيت أخاديد التوجيه أسفل مقعد سلامة الأطفال في نقطة التثبيت الأمامية ① في اتجاه – أسهم – حتى تسمع التعشيق.

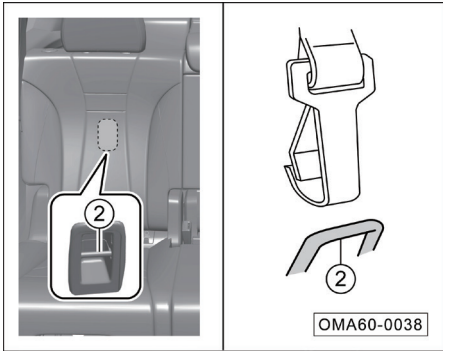

2. ضع شريط التثبيت عبر الجزء العلوي من مسند الظهر، وافتح الغطاء الواقي لنقطة التثبيت الخلفية ②، ثم اربط خطاف حزام التثبيت بنقطة التثبيت الخلفية ② لضمان عدم التواء حزام التثبيت.
3. شدد أحزمة التشديد وهز مقعد سلامة الطفل لضمان إحكام تثبيته.

3.5 خطر غاز العادم

غاز أول أكسيد الكربون

يحتوي غاز العادم المنبعث من المحرك على أول أكسيد الكربون الغازي السام. فيرجي استخدام السيارة بشكل صحيح لمنع غاز أول أكسيد الكربون من الدخول إلى السيارة.

يرجى الاتصال بشركة جي أيه سي للسيارات للتحقق مما إذا كان نظام العادم طبيعيًا في حالات تالية:

- يصدر نظام العادم أصواتًا غير طبيعية.
- لون العادم لنظام العادم غير طبيعي.

إذا كان المحرك في وضع الخمول عند الوقوف، فافتح جميع النوافذ ونظام مكيف الهواء:

1. اختيار وضع الدورة الخارجية.
2. حدد وضع .
3. ضبط سرعة الرياح للمنفاخ على أعلى مستوى.

⚠ تحذير

- **أول أكسيد الكربون هو غاز سام إذا استنشق بكميات كبيرة سيؤدي إلى فقدان الوعي أو حتى الموت.**
- **سيؤدي تشغيل المحرك لفترة طويلة في مكان مغلق (مثل الجراج) إلى تراكم أول أكسيد الكربون بسرعة، مما يؤدي إلى زيادة مستويات أول أكسيد الكربون في السيارة. بعد بدء تشغيل المحرك، اخرج من المساحة الضيقة على الفور.**

3.6 علامة الأمان

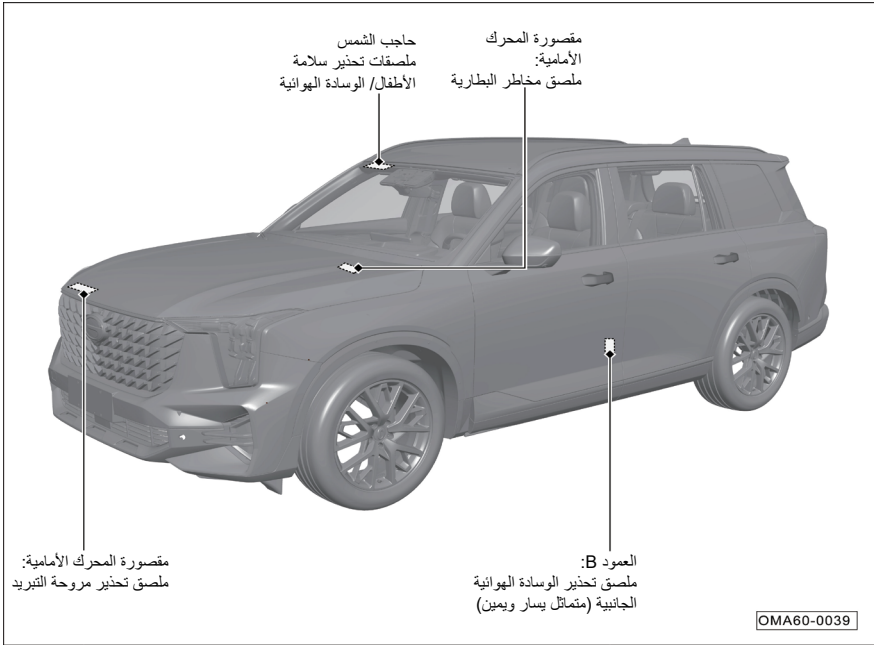

يظهر موضع الملصق في الشكل: تستخدم في تنبيهكم إلى المخاطر المحتملة التي قد تؤدي إلى إصابة خطيرة أو الوفاة، واقرأ هذه الملصقات بعناية.

إذا سقطت هذه الملصقات أو كانت من الصعب قراءتها يرجى الذهاب إلى شركة جي أيه سي للسيارات في الوقت المناسب للاستبدال.

تذكير

إذا كان هناك أي اختلاف في موضع أو كمية الملصقات فيرجى الرجوع إلى السيارة الفعلية.

4.1 حجرة القيادة

4.1.1 عجلة القيادة

ضبط موضع عجلة القيادة

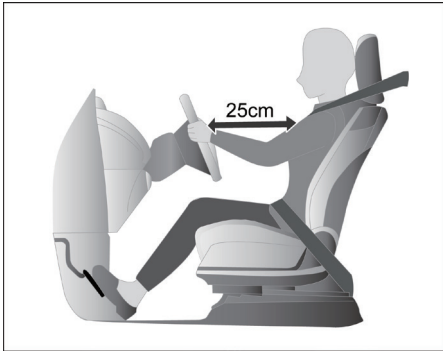

- اضبط مقعد السائق على الموضع المناسب مع التأكدوالتأكد من أن المسافة بين عجلة القيادة والصدر لا تقل عن 25 سم.

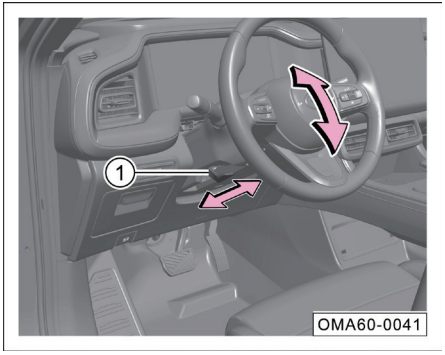

- ادفع لأسفل على مقبض القفل (1) لفتح عجلة القيادة.
- اضبط عجلة القيادة لأعلى وأسفل والأمام والخلف على الموضع المناسب كما هو مطلوب لضمان إمكانية رؤية لوحة العدادات وجميع المؤشرات.
- اسحب مقبض القفل (1) لأعلى لقفل عجلة القيادة، مع التأكد من قفلها بإحكام.

⚠ تحذير

- **يجب أن تكون يدا السائق دائمًا على الحافة الخارجية لعجلة القيادة (وضعي الساعة 9 والساعة 3) عندما تكون السيارة في حالة قيادة.**
- **بعد تعديل عجلة القيادة يجب قفل عجلة القيادة لمنع عجلة القيادة من الحركة أثناء سير السيارة.**
- **يجب تعديل عجلة القيادة عند حالة إيقاف السيارة لتجنب وقوع حوادث المرور.**
- **لضمان السلامة، يجب أن تكون عجلة القيادة في مواجهة الصدر، وإلا فلن توفر الوسادة الهوائية حماية فعالة في حالة وقوع حادث.**

الأزرار الموجودة على عجلة القيادة

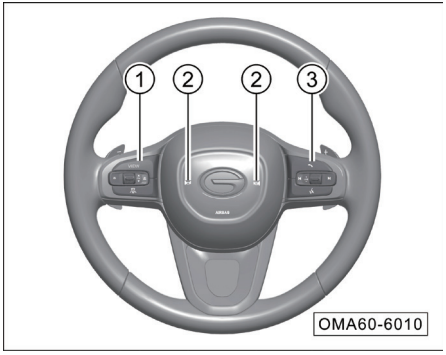

① تشتمل الأزرار اليسري على مجموعة أزرار التحكم في شاشة عرض لوحة العدادات وأزرار مثبت السرعة:

- أزرار التحكم في شاشة لوحة العدادات :

- عملية معلومات القيادة <= راجع الصفحة 41
- تشغيل مركز الإنذار <= راجع الصفحة 44
- عملية موضوع العدادات <= راجع الصفحة 41

- أزرار مثبت السرعة:

- أزرار مثبت السرعة * <= راجع الصفحة 158
- أزرار مثبت السرعة التكيفي * <= راجع الصفحة 160

② زر البوق: اضغط على الزر ، وسوف يصدر البوق صوتًا. وعندما تتركه، سيتوقف البوق عن اصدار الصوت.

تحذير ⚠

لا تضغط على الزر لفترة طويلة، وإلا سيتعرض البوق للتلف بسهولة.

③ تشتمل الأزرار اليمني على أزرار التحكم في نظام الصوت:

- أزرار التحكم في نظام الصوت <= راجع الصفحة 120

4.1.2 مجموعة العدادات

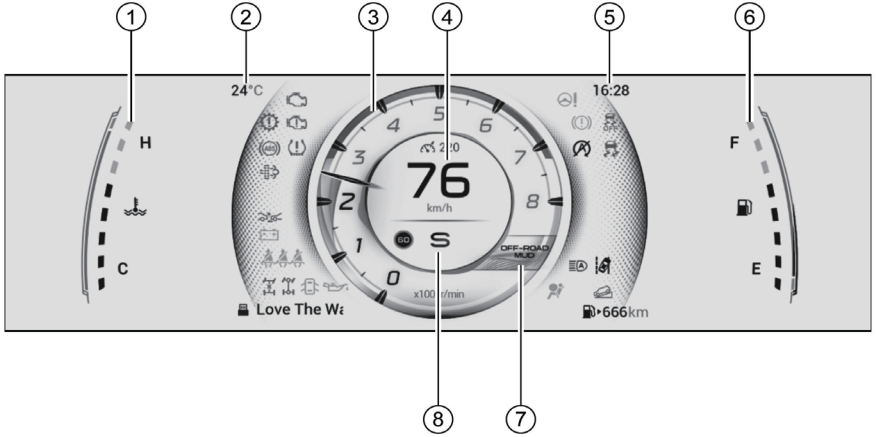

OMA60-6050

لوحة العدادات (موضوع الرياضة)

① مقياس درجة حرارة سائل تبريد المحرك
② عرض درجة الحرارة الخارجية
③ مقياس سرعة دوران المحرك
④ عداد السرعة
⑤ عرض الوقت
⑥ مقياس الوقود
⑦ وضع القيادة
⑧ عرض الأوضاع

تذكير

- عند تبديل وضع القيادة، يقوم لوحة العدادات بتبديل الألوان وفقًا لأوضاع القيادة المختلفة.
- تشمل موضوعات لوحة العدادات "موضوع الرياضة" و "موضوع AVDC" و "موضوع القيادة الذكية". يأخذ الرسم التوضيحي "موضوع الرياضة" كمثال، فهو للإشارة فقط، يرجى الرجوع إلى السيارة الفعلية.

عداد سرعة المحرك

يستخدم عداد سرعة المحرك للإشارة إلى سرعة المحرك الحالية والوحدة هي 1000 دورة في الدقيقة.

ملاحظة

6000 ~ 8000 دورة/ دقيقى هي منطقة الحمولة العالية للمحرك، بحيث قد تجعل المحرك يحمي نفسه ويفقد قوته بسبب عطل الوقود، ويجب تجنب محرك السيارة من العمل في هذه المنطقة.

عداد السرعة

يستخدم عداد السرعة للإشارة إلى السرعة الحالية للسيارة، والوحدة هي كم/ ساعة، ونطاق الإشارة هو 0 240 كم/ ساعة.

تحذير

من أجل سلامة القيادة، يرجى الالتزام الصارم بقواعد المرور وحظر القيادة بالسرعة الزائدة.

عداد درجة حرارة سائل تبريد المحرك

يستخدم عداد درجة حرارة سائل تبريد المحرك (عداد درجة حرارة الماء) للإشارة إلى درجة الحرارة الحالية لسائل تبريد المحرك.

- نطاق الإشارة من C إلى H فيه يعني C درجة حرارة منخفضة و يعني H درجة حرارة عالية.

بعد بدء تشغيل المحرك، يضيء مقياس درجة حرارة الماء الشبكات المقابلة وفقًا لدرجات حرارة مختلفة، وسوف تتغير درجة حرارة عمل المحرك وفقًا لدرجة حرارة الهواء وحمل المحرك.

- عندما يكون مقياس درجة حرارة الماء مرتفعًا جدًا: عند تسلق منحدرات طويلة في الطقس الحار؛ عند تقليل السرعة أو ركن السيارة بعد القيادة بسرعة عالية؛ عند استخدام نظام مكيف الهواء وترك المحرك في وضع الخمول لفترة طويلة في منطقة مرورية كثيفة؛ عند جر سيارة، إلخ.
- عندما يكون مقياس درجة حرارة الماء منخفضًا جدا: عندما لا تكون السيارة دافئة بدرجة كافية بعد بدء التشغيل البارد في الطقس البارد؛ عندما يكون حجم الهواء الدافئ/ حجم الهواء كبيرًا في الطقس البارد، إلخ.

عداد الوقود

يستخدم عداد الوقود للإشارة إلى الكمية الحالية من الوقود المتبقي في خزان وقود السيارة.

- نطاق المؤشر هو F ~ E، حيث يعني "E" أن خزان الوقود فارغ، ويعني "F" أن خزان الوقود ممتلئ، ويضاء عدد الشبكات وفقًا لكمية الوقود المتبقية في خزان الوقود.
- في حالة عدم وجود شبكة أو إذا كانت الشبكة الأولى فقط مضاءة، فهذا يعني أن الوقود في خزان الوقود غير كافٍ، ويومض المؤشر بالون الأصفر على لوحة العدادات، ويذكر النص "مستوي الوقود منخفض" لتذكير السائق بأن الوقود غير كافٍ، ويرجي تعبئة الوقود في أسرع وقت ممكن.

معلومات عرض موضع التروس

- عرض معلومات الترس الحالي للسيارة وفقًا للإشارة المستلمة مثل تروس P و R و N و D.

معلومات وضع القيادة

- يتم عرض وضع القيادة الحالي للسيارة وفقًا للإشارة المستلمة.

عرض درجة الحرارة الخارجية

- يعرض درجة الحرارة المحيطة الحالية خارج السيارة.

المسافة الإجمالية

- يشير إلى الأميال التي قطعتها السيارة حتى الآن، والتي يتم عرضها في واجهة معلومات القيادة.
- نطاق العرض 0 ~ 999999 كم.
- يتم عرض إجمالي الأميال فقط عند تبديل موضوع الرياضة بعجلة القيادة.

شاشة عرض مجموعة العدادات

المعلومات المعروضة تشمل: معلومات القيادة، حالة السيارة، خريطة القيمة G، حساسية التسارع، اتجاه استهلاك الوقود، ADAS، مركز الإنذار.

ملاحظة

إذا تعرض شاشة عرض لوحة العدادات بشكل غير طبيعي (بما في ذلك الشاشة السوداء والشاشة البيضاء والأشرطة الساطعة والثلج وما إلى ذلك)، فقم بإيقاف تشغيل محرك السيارة فورًا لأسباب تتعلق بالسلامة، واتصل بالمتجر الخاص بشركة جي إيه سي للفحص والإصلاح.

إعدادات موضوع العداد

عندما تكون طاقة السيارة في وضع التشغيل "ON"، اضغط على زر "VIEW" على الجانب الأيسر من عجلة القيادة لضبط موضوع العدادات.

- عندما لا يتم تنشيط وظيفة مثبت السرعة "ACC"، اضغط على الزر "VIEW" للتبديل بحرية بين موضوع الرياضة وموضوع AVDC؛ عند تشغيل ACC /ICA فقط، سوف ينتقل تلقائيًا إلى موضوع القيادة الذكية للعدادات.
- عند تنشيط وظيفة "ACC"، لا يمكن التحويل من موضوع القيادة الذكية للعداد.

معلومات القيادة

عندما تكون طاقة السيارة في وضع التشغيل "ON"، قم بتحريك زر "OK" على الجانب الأيسر من عجلة القيادة لأعلى/ لأسفل للتبديل إلى واجهة معلومات القيادة.

- تتضمن واجهة معلومات القيادة ما يلي: القيادة الحالية والقيادة التراكمية.
- أميال الرحلة الحالية: يشير إلى معلومات القيادة (الأميال الحالية / متوسط استهلاك الوقود/ مدة القيادة) خلال رحلة واحدة بعد أن تقوم السيارة بتشغيل مفتاح بدء التشغيل. وسيتم مسح هذه المعلمة في كل مرة يتم فيها إيقاف تشغيل المحرك وستبدأ إعادة الحساب.

- الأميال المتراكمة: يشير إلى معلومات القيادة (الأميال المتراكمة/ متوسط استهلاك الوقود/ مدة القيادة) للسيارة منذ آخر إعادة تعيين، ويمكن إعادة ضبط معلمات السيارة عن طريق الضغط لفترة طويلة على زر "OK".
- مجموع الأميال: يشير إلى عدد الأميال المقطوعة للسيارة، ولا يمكن إعادة ضبطه.

i تذكير

يتم عرض معلومات القيادة هذه في موضوع الرياضة فقط.

حالة السيارة

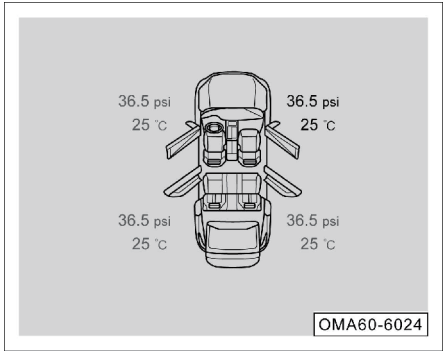

- تحتوي على ضغط الإطارات ودرجة الحرارة وحالة الباب ومعلومات إنذار حزام الأمان.
- يمكن أن تنبثق هذه الصفحة تلقائيًا عندما يكون ضغط الإطارات غير طبيعي أو الباب مفتوحًا أو حزام الأمان غير مربوط.

i تذكير

- تكون طاقة السيارة في وضع التشغيل "ON"، ويمكن التحقق من حالة السيارة عن طريق تحريك زر "OK" على الجانب الأيسر من عجلة القيادة لأعلى/ أسفل.
- يأخذ الرسم التوضيحي موضوع الرياضة كمثال، فهو للإشارة فقط، يرجى الرجوع إلى السيارة الفعلية.

حساسية دواسة الوقود

- يعرض حساسية دواسة الوقود وعمق دواسة الوقود وعمق الكبح الحالي.
- يمثل نصف الدائرة الأيسر عمق الكبح، ويمثل النصف الأيمن تسارع دواسة الوقود.

تذكير

- اضغط على الزر "OK" على الجانب الأيسر من عجلة القيادة للدخول إلى واجهة الإعداد، وتنقسم حساسية الخانق إلى 5 مستويات. واضبط مستوى الخانق عن طريق الاتصال بالزر "OK" على الجانب الأيسر من عجلة القيادة لأعلى/ أسفل.
- يتم عرض حساسية الخانق فقط في موضوع الرياضة.

اتجاه استهلاك الوقود *

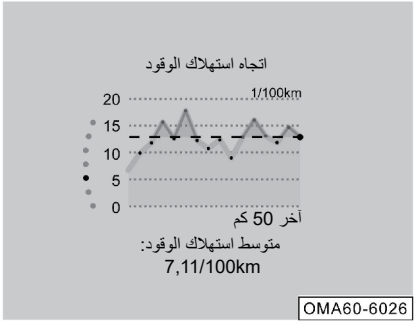

يعرض اتجاه استهلاك الوقود ومتوسط استهلاك الوقود لآخر 15 كم.

تذكير

- اضغط على الزر "VIEW" الموجود على الجانب الأيسر من عجلة القيادة لتحديد موضوع الرياضة، وقم بتبديل زر "OK" الموجود على الجانب الأيسر من عجلة القيادة لأعلى / لأسفل لعرضه.
- يتم عرض الرسم البياني لاتجاه استهلاك الوقود في موضوع الرياضة فقط.

ADAS

عند تشغيل وظيفة ADAS، سيتم عرض معلومات ADAS المقابلة، بما في ذلك انحراف الحارة والتحذير من الاصطدام الأمامي والمركبات القادمة.

تذكير

- هذه الصفحة واضحة جدًا، ولا يمكن ظهورها إلا عند إطلاق الإنذار ذي الصلة. عندما تظهر هذه الصفحة، لا يمكنكم التبديل إلى صفحات أخرى بالضغط على المفاتيح.
- يأخذ الرسم التوضيحي موضوع القيادة الذكية كمثال، فهو للإشارة فقط، يرجى الرجوع إلى السيارة الفعلية.

مركز الانذار

يعرض مركز الإنذار بشكل عام الحالة الحالية للسيارة بمعلومات نصية أو صورية، ويجب على السائق دائمًا الانتباه إلى ما إذا كانت هناك أي معلومات إنذار.

- إذا كانت حالة السيارة طبيعية، فلن يتم عرض رسالة إنذار.
- إذا فشلت السيارة أو قامت بتنشيط/ إلغاء تنشيط وظائف معينة، فستظهر لوحة العدادات النص المقابل أو معلومات الصورة في الجزء العلوي من الشاشة لتذكير السائق بحالة السيارة الحالية.

- بعد ظهور معلومات الإنذار، اضغط على الزر "OK" على الجانب الأيسر من عجلة القيادة للتأكيد، وستدخل معلومات الإنذار إلى مركز الإنذار.
- إذا كانت هناك عدة رسائل إنذار في مركز الإنذار، فسيعرض مركز الإنذار الأرقام المقابلة وعدد الإنذارات النصية المعروضة حاليًا.

i تذكير

يأخذ الرسم التوضيحي موضوع الرياضة كمثال، فهو للإشارة فقط، يرجى الرجوع إلى السيارة الفعلية.

إعدادات العداد

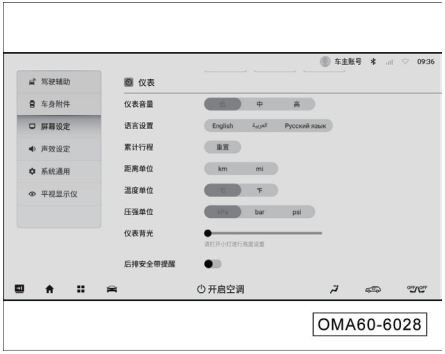

عندما تكون طاقة السيارة في وضع التشغيل "ON" وسرعة السيارة صفر، يمكن ضبط الوظائف التالية من خلال "الإعدادات ← إعدادات الشاشة ← العداد" لنظام الصوت:

- حجم صوت العداد
- اعدادات اللغة
- الأميال المتراكمة
- استهلاك الوقود/ الأميال
- وحدة درجة الحرارة
- وحدة الضغط
- الإضاءة الخلفية للعداد
- تذكير حزام الأمان الخلفي

i تذكير

للحصول على تفاصيل حول إعدادات العداد، انظر فصل إعدادات النظام. => راجع الصفحة 130 و => راجع الصفحة 132

4.1.3 ضوء الإشارة

الرقم	الرمز	الاسم	اللون	الوظيفة
1		ضوء إنذار نظام الشحن	أحمر	عندما تكون طاقة السيارة في وضع التشغيل "ON"، سيضيء مؤشر التحذير عندما لا يتم تشغيل المحرك؛ وعند بدء تشغيل المحرك، سينطفئ مؤشر التحذير.
				بعد بدء تشغيل المحرك إذا كان ضوء الإنذار مضاءا فهذا يشير إلى وجود خلل في نظام الشحن.
2		ضوء إشارة عطل المحرك	أصفر	عندما تكون طاقة السيارة في وضع "ON"، عندما لا يتم تشغيل المحرك، إذا لم يكن هناك خطأ، سيضيء ضوء المؤشر لبضع ثوان، وسينطفئ بعد الفحص الذاتي للنظام.
				بعد بدء تشغيل المحرك إذا كان ضوء الإشارة مضاءا فهذا يشير إلى وجود عطل في نظام المحرك.
3		ضوء إنذار انخفاض ضغط الزيت	أحمر	عندما تكون طاقة السيارة في وضع التشغيل "ON"، سيضيء مؤشر التحذير عندما لا يتم تشغيل المحرك؛ وعند بدء تشغيل المحرك، سينطفئ مؤشر التحذير.
				بعد بدء تشغيل المحرك إذا كان ضوء الإنذار مضاءا فهذا يشير إلى أن ضغط زيت المحرك غير كاف.
4		ضوء إشارة عطل العادم	أصفر	عندما تكون طاقة السيارة في وضع التشغيل "ON"، يضيء ضوء المؤشر عندما لا يتم تشغيل المحرك؛ وبعد بدء تشغيل المحرك، ينطفئ ضوء المؤشر.
				بعد بدء تشغيل المحرك إذا كان ضوء الإشارة مضاءا فهذا يشير إلى وجود عطل في نظام العادم.
5		إشارة الانعطاف لليسار وضوء إشارة التحذير من المخاطر	أخضر	عندما يومض مؤشر إشارة الانعطاف إلي الأيسر وحده، فهذا يعني أن مؤشر إشارة الانعطاف إلي الأيسر للسيارة قيد التشغيل. عند الضغط على مفتاح مؤشر التحذير من الخطر، ستومض مؤشرات إشارة الانعطاف اليسرى/ اليمنى وجميع أضواء إشارة الانعطاف خارج السيارة معًا.
6		ضوء إشارة ارتفاع درجة حرارة سائل تبريد المحرك	أحمر	إذا كان ضوء الإشارة أحمر فهذا يشير إلى أن درجة حرارة سائل تبريد المحرك مرتفعة للغاية.
7		ضوء إشارة نظام الحماية المساعدة (SRS)	أحمر	إذا كان ضوء الإشارة أحمر فهذا يشير إلى أن نظام الوسادة الهوائية معطل.
8		ضوء إشارة الوقود المنخفض	أصفر	يومض ضوء الإشارة باللون الأصفر للإشارة إلى أن الوقود المتبقي في خزان الوقود منخفض.
				عندما يكون ضوء المؤشر باللون الأصفر فهذا يشير إلى أن مضخة الوقود قد تكون معيبة.
9		إشارة الانعطاف لليمين وضوء إشارة تحذير المخاطر	أخضر	عندما يومض مؤشر إشارة الانعطاف إلي الأيمن وحده، فهذا يعني أن مؤشر إشارة الانعطاف إلي الأيمن في السيارة قيد التشغيل. عند الضغط على مفتاح مؤشر التحذير من الخطر، ستومض مؤشرات إشارة الانعطاف اليسرى/ اليمنى وجميع أضواء إشارة الانعطاف خارج السيارة معًا.

الرقم	الرمز	الاسم	اللون	الوظيفة
10		ضوء إشارة حالة نظام فرامل الانتظار الإلكترونية (EPB)	أحمر	يضيء ضوء الضوء بالأحمر للإشارة إلى استخدام فرامل الانتظار الإلكترونية.
				يشير ضوء المؤشر الأحمر الوامض إلى تعشيق فرامل الانتظار الإلكترونية جزئيًا أو وجود عطل فيها.
			أخضر	يضيء ضوء الإشارة بالاخضر للإشارة إلى تنشيط فرامل الانتظار التلقائية.
11		ضوء إشارة خلل نظام فرامل الانتظار الإلكترونية (EPB)	أصفر	يضيء ضوء الضوء بالأصفر للإشارة إلى وجود خلل في نظام فرامل الانتظار الإلكترونية.
				يومض ضوء الإشارة بالأصفر للإشارة إلى نظام فرامل الانتظار الإلكترونية في وضع الصيانة.
12		ضوء إشارة فرامل الانتظار ونظام الفرامل	أحمر	يضيء المؤشر باللون الأحمر للإشارة إلى أن مستوى سائل الفرامل منخفض جدًا أو أن يوجد فشل في نظام توزيع قوة الفرامل (EBD) 故障。
13		ضوء إشارة نظام المساعدة على استقرار السيارة(ESP)	أصفر	يضيء ضوء الإشارة بالأصفر للإشارة إلى أن نظام المساعدة على استقرار السيارة (ESP)معيب.
				يومض ضوء الإشارة بالأصفر للإشارة إلى أن نظام المساعدة على استقرار السيارة (ESP)يعمل.
14		ضوء إشارة إغلاق نظام المساعدة على استقرار السيارة(ESPOFF)	أصفر	يضيء ضوء الإشارة بالأصفر للإشارة إلى أن نظام المساعدة على استقرار السيارة (ESP)في حالة الإغلاق.
15		ضوء إشارة نظام منع انغلاق المكابح(ABS)	أصفر	يضيء المؤشر الأصفر للإشارة إلى وجود فشل في نظام منع انغلاق المكابح (ABS).
16		ضوء إشارة خلل مبدل السرعة	أصفر	يضيء ضوء الإشارة بالأصفر للإشارة إلى وجود خلل في مبدل السرعة.
				يومض ضوء الإشارة بالأصفر للإشارة إلى أن درجة حرارة زيت مبدل السرعة عالية للغاية.
17		ضوء إشارة نظام مراقبة ضغط الإطارات(TPMS)	أصفر	يضيء ضوء الإشارة بالأصفر للإشارة إلى وجود خلل في نظام مراقبة ضغط الإطارات(TPMS)
18		ضوء إشارة نظام التوجيه المعزز الإلكتروني(EPS)	أحمر	يضيء المؤشر الأحمر للإشارة إلى وجود فشل في نظام التوجيه الكهربائي (EPS).
19		ضوء إشارة التحكم في السرعة الثابتة*	أبيض	عندما يكون ضوء الإشارة أبيض فهذا يشير إلى أن نظام التحكم في السرعة الثابتة في حالة التحضير.
			أخضر	عندما يكون ضوء الإشارة أخضر فهذا يشير إلى استخدام نظام التحكم في السرعة الثابتة

الرقم	الرمز	الاسم	اللون	الوظيفة
20		ضوء إشارة الضوء العالي الذكي*	أبيض	يضيء المؤشر الأبيض للإشارة إلى أن يكون الضوء العالي الذكي في حالة الاستعداد.
			أزرق	يضيء المؤشر الأزرق للإشارة إلى أن يكون الضوء العالي الذكي نشط.
21		ضوء الإشارة لنظام مثبت السرعة التكيفي بدون مركبات في الأمام*	رمادي	يضيء المؤشر الرمادي للإشارة إلى أن نظام مثبت السرعة التكيفي في حالة استعداد ولا توجد سيارة مستهدفة أمامكم.
			أزرق	يضيء المؤشر الأزرق للإشارة إلى أن نظام مثبت السرعة التكيفي يعمل ولا توجد سيارة مستهدفة أمامكم.
22		ضوء الإشارة لنظام الرحلات البحرية التكيفي هناك مركبات في الأمام*	رمادي	يضيء المؤشر الرمادي للإشارة إلى أن يكون نظام مثبت السرعة التكيفي في حالة منع أو استعداد وأن هناك سيارة مستهدفة أمامكم.
			أزرق	يضيء المؤشر الأزرق للإشارة إلى أن نظام مثبت السرعة التكيفي يعمل وأن هناك سيارة مستهدفة أمامكم.
23		ضوء إشارة خلل نظام الرحلات البحرية التكيفي*	أصفر	يضيء المؤشر الأصفر للإشارة إلى وجود خلل في نظام مثبت السرعة التكيفي.
24		مؤشر حالة مغادرة المسار *	أبيض	يضيء المؤشر الأبيض للإشارة إلى أن نظام تحذير مغادرة المسار نشط.
			أحمر	يضيء المؤشر الأحمر للإشارة إلى وجود فشل في نظام تحذير مغادرة المسار؛ وعند حدوث هذه الظاهرة، يرجى الذهاب إلى المتجر الخاص بشركة جي إيه سي للفحص والاصلاح في الوقت المناسب.
			أخضر	يضيء المؤشر الأخضر للإشارة إلى أن نظام تحذير مغادرة المسار يعمل بشكل طبيعي أو أن نظام تحذير مغادرة المسار يتدخل في عجلة القيادة للمساعدة.
25		ضوء إشارة حالة تحذير الاصطدام الأمامي*	أصفر	يضيء المؤشر الأصفر للإشارة إلى وجود فشل في نظام التحذير من الاصطدام الأمامي. عند حدوث هذه الظاهرة، يرجى الذهاب إلى المتجر الخاص بشركة جي إيه سي للفحص والاصلاح في الوقت المناسب.
			أحمر	يومض ضوء الإشارة باللون الأحمر للإشارة إلى أن نظام تحذير من الاصطدام الأمامي في حالة العمل.
26		ضوء تحذير حزام الأمان لمقعد الراكب الأمامي	أحمر	يضيء ضوء التحذير بالأحمر يشير إلى أن حزام الأمان لمقعد الراكب الأمامي غير مربط أو أن النظام به خلل.
27		ضوء تحذير حزام الأمان لمقعد السائق	أحمر	يضيء ضوء التحذير بالأحمر يشير إلى أن حزام الأمان لمقعد السائق غير مربط أو أن النظام به خلل.
28		ضوء إشارة الضوء العالي	أزرق	يضيء ضوء الإشارة بالأزرق يشير إلى أن الضوء العالي قيد التشغيل.
29		ضوء إشارة ضوء الموضع	أخضر	يضيء المؤشر الأخضر للإشارة إلى أن تكون مصابيح التعريف وأضواء لوحة العدادات وأضواء لوحة الترخيص، وما إلى ذلك مضاءة.

الرقم	الرمز	الاسم	اللون	الوظيفة
30		ضوء إشارة ضوء الضباب الخلفي	أصفر	يضيء ضوء الإشارة بالأصفر يشير إلى أن ضوء الضباب الخلفي قيد التشغيل.
31		ضوء إشارة حالة مراقبة البقعة العمياء*	أخضر	عندما يكون ضوء الإشارة أخضر فهذا يشير إلى أنه تم تنشيط نظام مراقبة البقعة العمياء.
			أصفر	يضيء المؤشر الأصفر للإشارة إلى وجود فشل في نظام مراقبة النقطة العمياء.
32		مؤشر مساعد النزول على المنحدرات	أصفر	يضيء المؤشر الأصفر للإشارة إلى أن يكون نظام التحكم عند نزول المرتفعات قيد التشغيل.
33		مؤشر إمساك عجلة القيادة *	أخضر	يضيء المؤشر الأخضر للإشارة إلى أن نظام مساعد السرعة الذكي (ICA) قد اكتشفت أن السائق يمسك بعجلة القيادة.
			أصفر	يضيء المؤشر الأصفر للإشارة إلى أن نظام مساعد السرعة الذكي (ICA) قد اكتشفت أن يدي السائق قد أزيلتا من عجلة القيادة لفترة من الوقت.
34		مؤشر حالة التحكم الجانبي *	رمادي	يضيء المؤشر الرمادي للإشارة إلى أن يكون نظام مساعد السرعة الذكي (ICA) في حالة الاستعداد.
			أزرق	يضيء المؤشر الأزرق للإشارة إلى أن يكون نظام مساعد السرعة الذكي (ICA) نشطا.
			أصفر	يضيء المؤشر الأصفر للإشارة إلى أن يكون نظام مساعد السرعة الذكي (ICA) معيبا.
35		مؤشر التذكير بحزام الأمان في الصف الثاني	أبيض	يضيء المؤشر الأبيض للإشارة إلى أن حزام الأمان المقابل في الصف الخلفي مربوط.
			أحمر	يضيء المؤشر الأحمر للإشارة إلى أن حزام الأمان المقابل في الصف الخلفي غير مربوط أو أن نظام حزام الأمان معيب.
36		مؤشر وضع القفل للدفع الرباعي (4WD) *	أخضر	يضيء المؤشر الأخضر للإشارة إلى أن يكون نظام الدفع الرباعي (4WD) في وضع الدفع الرباعي المقفل حاليًا.
37		مؤشر الوضع الذكي للدفع الرباعي (4WD) *	أصفر	يومض المؤشر الأصفر للإشارة إلى ارتفاع درجة حرارة نظام الدفع الرباعي الذكي.

ملاحظة: إذا يضيء المؤشر أو مؤشر التحذير على لوحة العدادات بعد بدء تشغيل المحرك أو أثناء القيادة، فهذا يشير إلى أن يكون النظام أو الوظيفة ذات الصلة في حالة عمل معينة أو بها عطل. يجب أن تقرأ وتفهم معنى كل ضوء مؤشر ومؤشر تحذير بالتفصيل. وعندما يكون هناك خطأ، يرجى الانتقال إلى متجر خاص بشركة جي إيه سي أو الاتصال به في الوقت المناسب لفحص وإصلاح السيارة.

4.2 بدء تشغيل السيارة وإيقافها

4.2.1 مفتاح التحكم عن بعد

السيارة تجهز بمفتاحين ذكيين للتحكم عن بعد (بما في ذلك مفتاح الطوارئ الميكانيكية) والرمز الشريطي للمفتاح. إذا كنت بحاجة إلى إعادة تخصيص المفتاح، فيرجى إبلاغ المتجر الخاص بشركة جي إيه سي بالرمز الشريطي للمفتاح. في حالة فقد الرمز الشريطي الخاص بالمفتاح، يُرجى إبلاغ المتجر الخاص بشركة جي إيه سي برمز VIN الخاص بالسيارة.

تذكير

بعد بدء تشغيل المحرك، لا تضع مفتاح التحكم عن بعد على لوحة العدادات أسفل الزجاج الأمامي، وإلا فقد تظهر نصائح " لم يتم اكتشاف مفتاح".

قوة إشارة مفتاح التحكم عن بعد منخفضة

في الحالات التالية، قد يتم حظر أو عدم استقرار تشغيل أزرار مفتاح التحكم عن بعد:

- المعدات القريبة تنبعث منها موجات راديو قوية.
- عندما تحمل مفتاح التحكم عن بعد مع معدات الاتصالات وأجهزة الكمبيوتر المحمولة والهواتف المحمولة وبطاقات التحكم في الوصول وأجهزة إرسال الإشارات اللاسلكية.
- إذا وضعت مفتاح التحكم عن بعد والبطاقة الممغنطة (مثل البطاقة المصرفية وبطاقة الحافلة وإلخ) معًا.
- عندما يلمس الجسم المعدني مفتاح التحكم عن بعد أو يغطيه.

ملاحظة

يحتوي على دائرة إلكترونية تعمل على تشغيل نظام ضد السرقة داخل مفتاح التحكم عن بعد. إذا كانت الدائرة تالفة فقد لا يتمكن المحرك من بدء التشغيل لذلك:

- تجنب وضع مفتاح التحكم عن بعد في ضوء الشمس المباشر أو درجة الحرارة المرتفعة أو الرطوبة.
- تجنب إسقاط مفتاح التحكم عن بعد من مكان مرتفع أو ضغطه بأشياء ثقيلة.
- ينبغي تجنب ملامسة مفتاح التحكم عن بعد بالسوائل، وإذا تعرض للبلل، جففه على الفور.

تذكير

- عندما تكون طاقة السيارة في وضع "ACC" أو "ON"، فإن تشغيل أزرار مفتاح التحكم عن بعد لا يعمل.
- إذا وجدت أن وظيفة إلغاء القفل أو القفل لمفتاح التحكم عن بُعد قد فشلت، فيرجى محاولة الضغط بسرعة على الزر الموجود على مفتاح التحكم عن بُعد 3 مرات في فترة زمنية قصيرة لاستعادة الوظيفة.

تشغيل زر

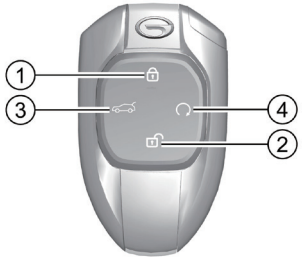

OMA60-0064

① : زر القفل

② : زر الفتح

③ : زر الغاء قفل غطاء صندوق السيارة الخلفي

④ : زر فتح غطاء صندوق السيارة

① عملية زر

- اضغط قصيرًا على الزر مرة واحدة ضمن النطاق الفعال، سيتم قفل جميع الأبواب؛ اضغط لفترة طويلة على الزر، سيتم إغلاق النافذة وفتحة السقف * تلقائيًا؛ وأثناء عملية الإغلاق التلقائي للنافذة أو فتحة السقف *، إذا تم تحرير الزر، فإن النافذة أو فتحة السقف * سوف تتوقف عن العمل.
- عند تمكين وظيفة الإغلاق التلقائي للنافذة عند قفل السيارة، اضغط لفترة قصيرة على الزر مرة واحدة ضمن النطاق الفعال، وسيتم إغلاق النوافذ وفتحة السقف * تلقائيًا.
- اضغط على هذا الزر باستمرار في غضون نصف ثانية لتحقيق وظيفة البحث عن السيارة ويومض مصباح إشارة الانعطاف بسرعة 3 مرات.

ملاحظة

عند إغلاق النوافذ أو فتحة السقف * بجهاز التحكم عن بعد، قم بالتأكد من عدم وجود أجزاء من الجسم (مثل الرأس واليدين وما إلى ذلك) ضمن مسار إغلاق النوافذ وفتحة السقف *، وإلا فهناك خطر التعرض للقرص.

تذكير

- يمكن تشغيل أو إيقاف تشغيل وظيفة الإغلاق التلقائي للنافذة عند قفل السيارة من خلال نظام الصوت "الإعدادات ← ملحقات الجسم ← قفل السيارة ←الإغلاق التلقائي للنافذة عند قفل السيارة".
- عند قبل الباب، يومض ضوء إشارة الانعطاف مرة واحدة؛ ويصدر البوق صوتًا مرة واحدة، ويمكن تشغيل البوق أو إيقاف تشغيله من خلال "الإعدادات ← إعدادات مؤثرات الصوت ← مؤثرات صوت النظام ← نغمة الغاء القفل والقفل" لنظام الصوت.

② عملية زر

- اضغط قصيرًا على الزر مرة واحدة ضمن النطاق الفعال، سيتم الغاء قفل جميع الأبواب؛ واضغط طويلاً على الزر، ستفتح النوافذ تلقائيًا، وستتم إمالة فتحة السقف * تلقائيًا؛ وأثناء عملية فتح النافذة أو إمالة فتحة السقف *، إذا حرر الزر، ستفتح النافذة تلقائيًا، أو تتوقف فتحة السقف * عن العمل.

ملاحظة

بعد الضغط على زر الغاء قفل المفتاح البعيد لفتح الباب، إذا لم يتم فتح الباب خلال 30 ثانية، سيقوم النظام بإعادة قفل الباب.

تذكير

- عندما يتم فتح الباب، سيومض ضوء إشارة الانعطاف مرتين؛ وسوف يصدر البوق صفيرًا مرتين، ويمكن تشغيل البوق أو إيقاف تشغيله من خلال "الإعدادات ← إعدادات مؤثرات الصوت ← مؤثرات صوت النظام ← نغمة الغاء القفل والقفل" لنظام الصوت.
- يمكنكم الضغط على الزر لالغاء قفل جميع الأبواب أو باب السائق فقط من خلال "الإعدادات ← ملحقات الهيكل ← القفل والغاء القفل ← الغاء القفل عن بُعد (إعدادات النظام ← ملحقات الهيكل ← قفل السيارة ← الغاء القفل عن بُعد)" لنظام الصوت.

③ عملية زر

- ضمن النطاق الفعال، انقر نقرًا مزدوجًا فوق الزر لفتح أو إغلاق غطاء صندوق السيارة الخلفي كهربائيًا. أثناء عملية الفتح أو الإغلاق، إذا ضغطت على الزر مرة أخرى، فسيتوقف غطاء صندوق السيارة الخلفي عند الوضع الحالي.

④ عملية زر

- ضمن النطاق الفعال، اضغط على الزر مرة واحدة، واضغط بالاستمرار على الزر خلال 5 ثوان حتى يومض ضوء إشارة الانعطاف لبدء تشغيل المحرك عن بعد.
- عندما يتم تشغيل المحرك عن بعد، اضغط بالاستمرار على الزر لمدة 3 ثوانٍ لإيقاف تشغيل المحرك عن بُعد.

تذكير

- قبل إيقاف تشغيل المحرك بجهاز التحكم عن بعد، يرجى التأكد من أن السيارة في حالة القفل. وإذا لم تتمكن من تأكيد ما إذا كانت السيارة في حالة القفل، يرجى الضغط على الزر 🔒 مرة واحدة، ثم اضغط بالاستمرار على ↻ زر لإيقاف تشغيل المحرك.
- عندما يتم بدء تشغيل المحرك عن بعد يرجى تنفيذ العملية في النطاق الفعال وإلا فقد يتسبب في تنشيط إلغاء القفل بحيث فشل المحرك في بدء التشغيل.
- الحد الأقصى الافتراضي لوقت الانتظار لبدء التشغيل هو 5 دقائق. وإذا كنت بحاجة إلى تغيير الوقت، فيرجى الانتقال إلى المتجر الخاص بشركة جي إيه سي لتغييره.

استبدال البطارية

عند الضغط على الزر الموجود على المفتاح البعيد مرة واحدة يومض ضوء الإشارة الخاص بمفتاح التحكم عن بعد مرة واحدة. إذا لم يومض ضوء الإشارة، أوإذا تحتاج إلى الضغط عدة مرات لقفل الباب أو إلغاء قفله، فقد تنفد البطارية أو على وشك النفاد. إذا تحتاج إلى استبدال البطارية، يوصى بالذهاب إلى شركة جي أيه سي للسيارات للاستبدال.

ملاحظة

- قم بالتأكد من استبدالها ببطارية جديدة من نفس النوع.
- قد يؤدي استخدام بطارية غير مناسبة إلى تلف مفتاح التحكم عن بعد.
- التزم دائمًا باللوائح البيئية ذات الصلة عند التخلص من البطاريات المستنفدة.

خطوات استبدال البطارية

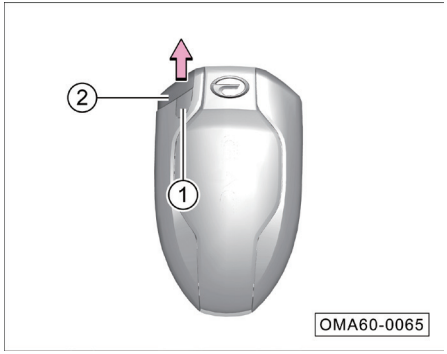

- اضغط على زر القفل ①، وفي نفس الوقت اسحب مفتاح الطوارئ الميكانيكي ② على طول - اتجاه السهم.

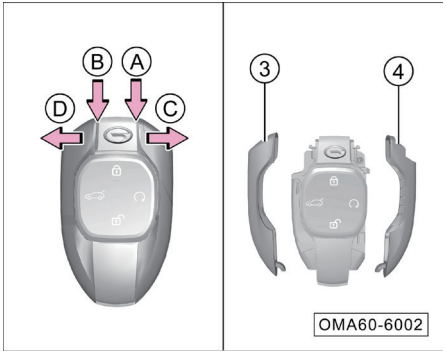

- استخدم مفك براغي ذو شفرة مسطحة ملفوفة بالقماش في وضعي السهم A والسهم B لفتح غلاف الكروم الخاص بمفتاح التحكم عن بعد في الاتجاهين -السهم C- والسهم -D.
- قم بإزالة غلاف الكروم ③ و ④ لمفتاح التحكم عن بعد.

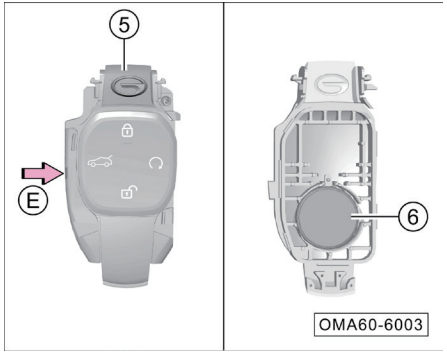

- قم بإزالة غطاء الزخرفة الشفاف ⑤.
- استخدم مفك براغي ذو شفرة مسطحة ملفوفة بالقماش لفتح غلاف الكروم الخاص بمفتاح التحكم عن بعد في الاتجاهين -السهم E.
- أخرج بطارية مفتاح التحكم عن بعد ⑥.
- اتبع الخطوات العكسية لتثبيت مفتاح التحكم عن بعد.

4.2.2 مفتاح ميكانيكي لمواجهة الطوارئ

قم بإخراج المفتاح الميكانيكي للطوارئ.

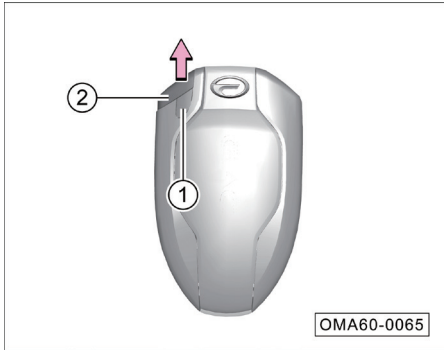

- اضغط على زر القفل ① وأخرج مفتاح الطوارئ الميكانيكي ② في اتجاه -السهم -.

4.2.3 نظام قفل الباب

زر قفل الباب المركزي

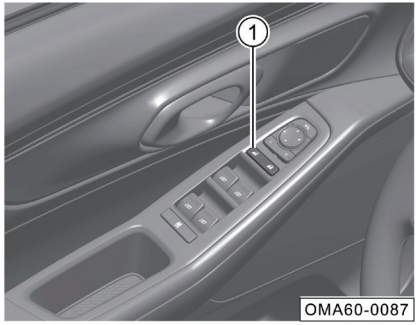

زر قفل الباب المركزي ① يمكنه قفل وفتح الباب في داخل السيارة:

- قفل الأبواب: اضغط على طرف 🔒 لزر قفل الباب المركزي ①، سيتم قفل جميع الأبواب.
- لفتح الأبواب: اضغط على طرف 🔓 لزر قفل الباب المركزي ① لفتح جميع الأبواب.

المقبض الداخلي للباب

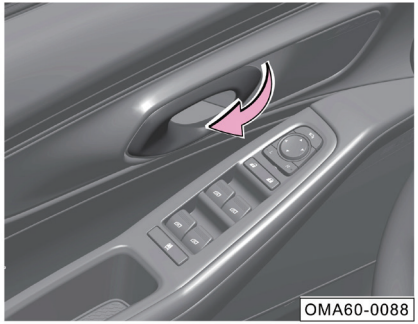

- إذا كانت السيارة مقفلة، فاسحب المقبض الداخلي لأي باب مرة واحدة لفتح الباب؛ اسحب المقبض الداخلي للباب مرة أخرى لفتح الباب.
- إذا كانت السيارة غير مقفلة، فاسحب مقبض أي باب مرة واحدة لفتح الباب مباشرة.

تذكير

عندما يكون قفل أمان الأطفال قيد التشغيل => راجع الصفحة 56، حتى إذا كان قفل الباب الخلفي مفتوحًا، فلا يمكن للمقبض الموجود داخل السيارة فتح الباب الخلفي، ويجب فتح الباب الخلفي من الخارج في هذا الوقت. لا تسحب المقبض الداخلي بشدة لتجنب التلف.

ملاحظة

- قم بالتأكد من إغلاق جميع الأبواب وقفلها بشكل صحيح قبل قيادة السيارة.
- لا تسحب مقبض الباب الداخلي أثناء القيادة لتجنب وقوع حادث عرضي عند فتح الباب.
- عند فتح الأبواب أو اغلاقها، قم بالتحقق من المناطق المحيطة بالسيارة، علي سبيل المثال ما إذا كانت السيارة على منحدر، وما إذا كانت هناك مساحة كافية لفتح الأبواب، وما إذا كانت هناك رياح قوية. عند فتح الأبواب أو اغلاقها، أمسك مقبض الباب بإحكام لاستعداد أية حركة غير متوقعة.

ثقب قفل الباب

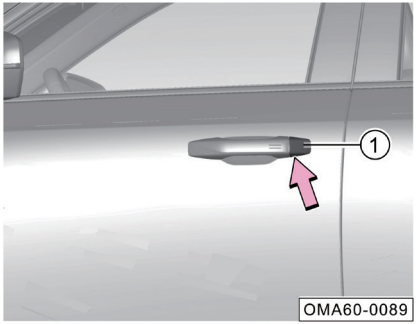

- قم بإخراج المفتاح الميكانيكي للطوارئ. => راجع الصفحة 54
- أدخل المفتاح الميكانيكي في فتحة الغطاء الزخرفي للقفل الميكانيكي على الباب الأمامي الأيسر، ارفع الغطاء الزخرفي برفق، واسحب مقبض الباب لأعلى، وقم بإزالة الغطاء الزخرفي.

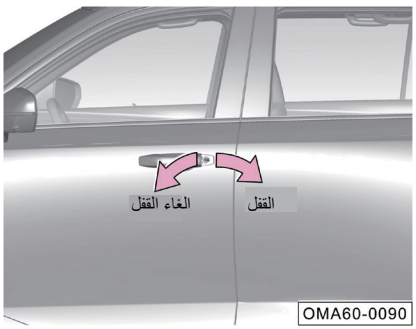

- أدخل المفتاح الميكانيكي للطوارئ في ثقب قفل باب السائق.
- يؤدي تدوير المفتاح في اتجاه عقارب الساعة إلى الغاء قفل باب السائق فقط.
- أدر المفتاح في اتجاه عقارب الساعة لقفل جميع الأبواب.

قفل أمان الأطفال

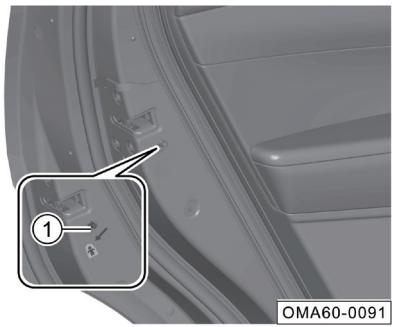

- التشغيل: حرك مفتاح قفل أمان الأطفال (1) في اتجاه السهم -قم بتحريك الاتجاه إلى وضع القفل لتشغيل قفل أمان الأطفال.
- ايقاف التشغيل: حرك مفتاح قفل أمان الأطفال (1) في اتجاه السهم -قم بتحريكه في الاتجاه المعاكس للوضع غير المقفل لايقاف تشغيل قفل أمان الأطفال.

تذكير

- قبل قيادة السيارة، إذا كان الطفل جالسًا في المقعد الخلفي، فقم بالتأكد من تشغيل قفل الأطفال.
- عند تشغيل قفل أمان الأطفال، لا يمكن للمقبض الموجود في السيارة فتح الباب الخلفي. وفي هذا الوقت، لا تسحب المقبض في السيارة بالقوة لتجنب التلف، ويجب فتح الباب الخلفي من خارج السيارة.

تحذير

بعد تشغيل قفل الأطفال، لا تترك الطفل أو الشخص المعاق بمفرده في السيارة. وبمجرد قفل السيارة، يصعب على الطفل أو الشخص المعاق مغادرة السيارة لحماية سلامته في حالات الطوارئ. وجعل القفل عملية الإنقاذ خارج السيارة صعبة.

وظيفة إلغاء القفل التلقائي

بعد وقوف السيارة، تُغلق الأبواب ويتم الغاء قفل الأبواب الأربعة تلقائيًا عند تحويل طاقة السيارة إلى وضع "OFF".

تذكير

يمكن تشغيله أو إيقاف تشغيله من خلال نظام الصوت "الإعدادات ← ملحقات الجسم ← قفل السيارة ← الغاء القفل التلقائي".

وظيفة القفل مع السرعة

عندما يتم إغلاق الباب بشكل صحيح، سيتم قفل السيارة تلقائيًا عند تشغيل الوظيفة والوصول إلى سرعة معينة أو مدة قيادة معينة.

سواء كان القفل التلقائي أو القفل اليدوي، عندما يتم قفل الأبواب وتكون طاقة السيارة في وضع التشغيل "ON"، عندما يكتشف النظام أن السيارة تعرضت لصدمة شديدة، سيتم الغاء قفل جميع الأبواب تلقائيًا. ولكن اعتمادًا على قوة ومدى الصدمة، قد لا يعمل النظام في الظروف القاسية.

تذكير

- يتم تعطيل هذه الوظيفة بشكل افتراضي، يرجى قراءة المحتوى ذي الصلة أعلاه قبل تمكين هذه الوظيفة.
- قم بتشغيله أو إيقاف تشغيله من خلال "الإعدادات ← ملحقات الهيكل ← قفل السيارة ← القفل مع السرعة" لنظام الصوت.

وظيفة إلغاء القفل في وقوع التصادم

عندما يتم قفل الأبواب وتكون طاقة السيارة في وضع الوضع "ON"، عندما يكتشف النظام أن السيارة تعرضت لصدمة شديدة، سيتم فتح جميع الأبواب تلقائيًا. واعتمادًا على قوة الصدمة ومدى الصدمة، قد لا يتمكن النظام العمل في الحالات القصوى.

إلغاء القفل النشط الذكي

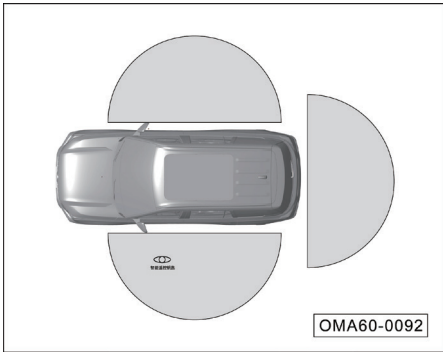

- عند تشغيل وظيفة الغاء القفل النشط الذكي، يحمل المستخدم مفتاح التحكم عن بعد الذكي ويقترب من السيارة في نطاق 1.2 متر، ويتم إلغاء قفل السيارة تلقائيًا.

تذكير

- يمكن تشغيله أو إيقاف تشغيله من خلال "الإعدادات ← ملحقات الهيكل ← قفل السيارة ← إلغاء القفل النشط الذكي" لنظام الصوت.
- يومض مصباح إشارة الانعطاف مرتين ويصدر صوت البوق مرتين بعد نجاح إلغاء القفل النشط الذكي.
- عندما تكون السيارة متوقفة لأكثر من 7 أيام، من أجل تقليل استهلاك الطاقة للسيارة بأكملها، سيتم إيقاف تشغيل إلغاء القفل النشط الذكي تلقائيًا. وفي هذا الوقت، تحتاج إلى استخدام مفتاح التحكم عن بعد الذكي لإلغاء القفل أو مقبض الباب لإلغاء القفل عن طريق الحث؛ وعند بدء تشغيل المحرك، سيتم استئناف وظيفة إلغاء القفل النشط الذكي.

القفل النشط الذكي

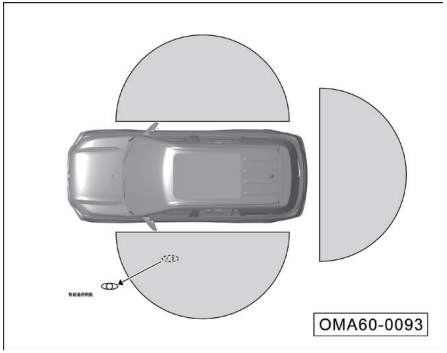

- عند تشغيل وظيفة القفل النشط الذكي، عندما تكون طاقة السيارة في وضع "OFF" وتكون جميع الأبواب مغلقة، يغادر المستخدم السيارة مع حمل مفتاح التحكم عن بعد الذكي، ويتم قفل السيارة تلقائيًا في نطاق 2 متر بعيدا عن السيارة لأكثر من دقيقتين أو عندما تغادر السيارة لأكثر من 2 متر، يتم طي مرآة الرؤية الخلفية الخارجية تلقائيًا.
- إذا كانت على بعد 2 متر من السيارة لأكثر من دقيقتين، فسيقوم النظام مؤقتًا بإيقاف تشغيل وظيفة القفل النشط الذكي بغرض توفير الطاقة. ويحتاج المستخدم إلى فتح أي باب مرة أخرى، ثم تنشيط وظيفة القفل النشط الذكي مرة أخرى بعد إغلاقه.

- بعد تشغيل وظيفة القفل النشط الذكي إذا بقيت في نطاق مترين من السيارة سيستمر وميض ضوء إشارة مفتاح التحكم عن بعد الذكي حتى يكون الباب مقفلا.

ملاحظة

في حالة تشغيل وظيفة القفل النشط الذكي، يقف المستخدم مع المفتاح على بعد 3 أمتار من السيارة لأكثر من دقيقتين، وسوف تؤكد السيارة بأكملها أن المفتاح ليس داخل السيارة، ثم يتم قفله تلقائيًا؛ وعندما يتجاوز 4 دقائق، سيتم إيقاف تشغيل وظيفة الدخول الذكي.

تذكير

- يمكن تشغيله أو إيقاف تشغيله من خلال "الإعدادات ← ملحقات الهيكل ← قفل السيارة ← القفل النشط الذكي" لنظام الصوت.
- يومض ضوء إشارة الانعطاف مرة واحدة ويصدر صوت البوق مرة واحدة بعد نجاح القفل النشط الذكي.
- إذا لم يكن غطاء صندوق السيارة الخلفي مغلقًا، فسيصدر القفل النشط الذكي صوتًا ويضيء إنذارًا لتذكيركم.
- إذا لم يتم إغلاق أي باب بشكل صحيح، فسوف تذكر لوحة العدادات بعدم إغلاق الباب المقابل بشكل صحيح.

لن تعمل وظيفة القفل النشط الذكي في حالة حدوث أي من الحالات التالية:

- تكون طاقة السيارة في وضع "ACC" أو "ON".
- يكون مفتاح التحكم عن بعد الذكي في السيارة.
- لم يتم الكشف عن مفتاح التحكم عن بعد الذكي في نطاق مترين من السيارة.
- يتم إلقاء مفتاح التحكم عن بعد الذكي من النافذة إلى داخل السيارة.
- يقع مفتاح التحكم عن بعد الذكي في صندوق السيارة.
- يكون أي من الأبواب (بما في ذلك غطاء المحرك الأمامي وغطاء الصندوق الخلفي) غير مغلقا.
- جهد البطارية الاختزانية منخفض.
- فشل هوائي PEPS.

ملاحظة

- لا تقوم وظيفة القفل النشط الذكي بإغلاق النوافذ وفتحة السقف تلقائيًا *، وقم بالتأكد من إغلاق جميع النوافذ وفتحات السقف * عند مغادرة السيارة.
- احرص على عدم ترك الأطفال أو الأشخاص المعاقين في السيارة عند استخدام وظيفة القفل النشط الذكي.

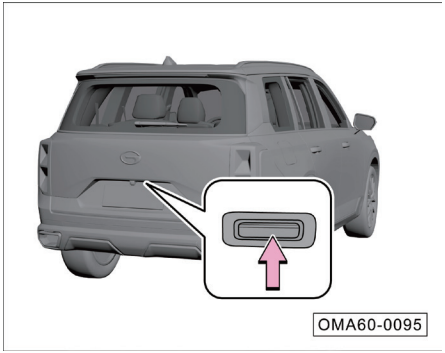

- عندما تكون طاقة السيارة في وضع "OFF"، إذا سار المستخدم بالقرب من غطاء صندوق السيارة الخلفي مع حمل مفتاح التحكم عن بعد الذكي، فاضغط على زر فتح غطاء صندوق السيارة الخلفي لإلغاء قفل غطاء صندوق السيارة الخلفي وفتحه.
- إذا كانت السيارة غير مقفلة وثابتة، فلن تحتاج إلى حمل مفتاح التحكم عن بعد الذكي معكم، ويمكنكم الضغط مباشرة على زر فتح غطاء صندوق السيارة الخلفي لإلغاء قفل غطاء صندوق السيارة الخلفي وفتحه.

4.2.4 باب السيارة

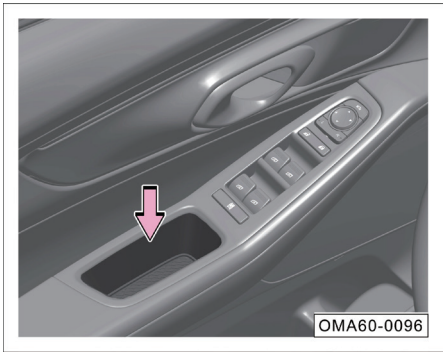

- عندما تكون في السيارة، أمسك الدرابزين واسحب السيارة للداخل.
- عندما تكون خارج السيارة، ادفع للداخل مباشرة من الجزء الخارجي من الباب.

ملاحظة

عند فتح الباب، يجب الانتباه إلى ما إذا كانت هناك مركبات أخرى أو مشاة خارج السيارة لتجنب الحوادث الناجمة عن الاصطدامات عند فتح الباب.

⚠ تحذير

- **قبل القيادة، قم بالتأكد من إغلاق جميع الأبواب، وإلا فإن فتح الأبواب أثناء القيادة قد يتسبب في وقوع حادث أو إصابة الأشخاص.**
- **لا يمكن فتح أو غلق الباب إلا تكون السيارة ثابتة.**
- **عندما تقوم بإغلاق الباب لا تضع يديك على حافة الباب وإلا سيكون هناك خطر من الضغط.**

i تذكير

- إذا لم يتم إغلاق الباب بشكل صحيح يرجى إعادة فتح الباب وإغلاقه مرة أخرى.
- إذا لم يتم إغلاق الباب، ستعرض شاشة عرض لوحة العدادات معلومات التذكير؛ وعندما تتجاوز سرعة السيارة 5 كم/ ساعة، سيكون هناك تنبيه صفير.

4.2.5 غطاء صندوق السيارة الخلفي

افتح غطاء صندوق السيارة الخلفي بمفتاح التحكم عن بعد

ضمن النطاق الفعال، انقر نقرًا مزدوجًا فوق الزر الخاص بمفتاح التحكم عن بُعد لالغاء قفل غطاء صندوق السيارة الخلفي.

- عند إيقاف تشغيل الوظيفة الكهربائية لغطاء صندوق السيارة الخلفي، يجب فتح غطاء صندوق السيارة الخلفي يدويًا.
- عند تشغيل الوظيفة الكهربائية لغطاء صندوق السيارة الخلفي، سيتم فتح غطاء صندوق السيارة الخلفي كهربائيًا إلى الوضع المحدد. أثناء عملية الفتح، اضغط على الزر مرة أخرى، سيتوقف غطاء صندوق السيارة الخلفي عن الفتح.

فتح غطاء صندوق السيارة الخلفي بوظيفة الدخول بدون مفتاح

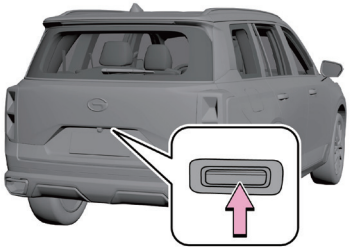

احمل معكم مفتاح التحكم عن بعد الذكي، وضمن النطاق الفعال، اضغط على زر فتح غطاء صندوق السيارة الخلفي لإلغاء قفل غطاء صندوق السيارة الخلفي.

- عند إيقاف تشغيل الوظيفة الكهربائية لغطاء صندوق السيارة الخلفي، يجب فتح غطاء صندوق السيارة الخلفي يدويًا.
- عند تشغيل الوظيفة الكهربائية لغطاء صندوق السيارة الخلفي، سيتم فتح غطاء صندوق السيارة الخلفي كهربائيًا إلى الوضع المحدد. أثناء عملية الفتح، اضغط على الزر مرة أخرى، سيتوقف غطاء صندوق السيارة الخلفي عن الفتح.

تذكير

إذا كانت السيارة غير مقفلة وثابتة، فلن تحتاج إلى حمل مفتاح التحكم عن بعد الذكي، يمكنكم الضغط مباشرة على زر فتح غطاء صندوق السيارة الخلفي لفتح غطاء صندوق السيارة الخلفي.

فتح غطاء صندوق السيارة الخلفي بزر لوحة العدادات

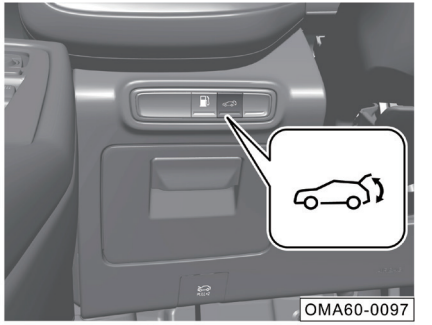

اضغط بالاستمرار على زر غطاء صندوق السيارة الخلفي على لوحة العدادات، وسيفتح/ يغلق غطاء صندوق السيارة الخلفي كهربائيًا. أثناء عملية فتح غطاء صندوق السيارة الخلفي، اضغط لفترة قصيرة على الزر، سيتوقف غطاء صندوق السيارة الخلفي مؤقتًا عن الفتح/ الإغلاق.

ملاحظة

زر غطاء صندوق السيارة الخلفي للوحة العدادات هو إشارة بدون اتجاه، وسيؤكد غطاء صندوق السيارة الخلفي اتجاه الفتح والإغلاق المناسب وفقًا للحالة الحالية واتجاه الإجراء الأخير. وإذا تم إيقافه مؤقتًا أثناء عملية الفتح في المرة الأخيرة، فسيتم إغلاق غطاء صندوق السيارة الخلفي عند الضغط على الزر في المرة القادمة؛ إذا تم إيقافه مؤقتًا أثناء عملية الإغلاق في المرة الأخيرة، فعندئذ في المرة التالية التي تضغط فيها بالاستمرار على الزر، سيتم فتح غطاء صندوق السيارة الخلفي.

تذكير

من خلال نظام الصوت "الإعدادات ← ملحقات الجسم ← قفل السيارة ← فتح غطاء صندوق السيارة الخلفي الكهربائي"، اضبط الوظيفة الكهربائية لغطاء صندوق السيارة الخلفي على وضع التشغيل أو إيقاف تشغيل؛ بعد فشل وظيفة الفتح الكهربائي لغطاء صندوق السيارة الخلفي، ينبغي إغلاق غطاء صندوق السيارة الخلفي يدويًا.

عملية المفتاح الداخلي لغطاء صندوق السيارة الخلفي

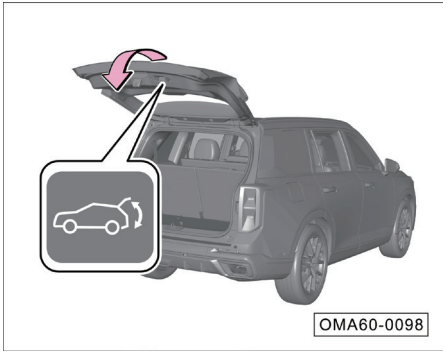

- اضغط لفترة قصيرة على الزر الموجود داخل غطاء صندوق السيارة الخلفي، وسيتم إغلاق غطاء صندوق السيارة الخلفي كهربائيًا.
- أثناء تشغيل غطاء صندوق السيارة الخلفي، اضغط لفترة قصيرة على الزر الموجود داخل غطاء صندوق السيارة الخلفي لإيقاف فتح/ إغلاق غطاء صندوق السيارة الخلفي.

اعداد الارتفاع الثاني لغطاء صندوق السيارة الخلفي:

عندما يكون ارتفاع فتح غطاء صندوق السيارة الخلفي بين 55% و 98%، اضغط بالاستمرار على المفتاح الداخلي لغطاء صندوق السيارة الخلفي لمدة ثانيتين، ويتم ضبط الارتفاع الثاني لغطاء صندوق السيارة الخلفي بنجاح.

ملاحظة

المفتاح الموجود داخل غطاء صندوق السيارة الخلفي هو إشارة بدون اتجاه. ويؤكد غطاء صندوق السيارة الخلفي اتجاه الفتح والإغلاق المناسب وفقًا للحالة الحالية واتجاه الإجراء الأخير. وإذا تم إيقافه مؤقتًا أثناء عملية الفتح في المرة الأخيرة، فسيتم إغلاق غطاء صندوق السيارة الخلفي عند الضغط على الزر لفترة قصيرة في المرة القادمة؛ إذا تم إيقافه مؤقتًا أثناء عملية الإغلاق في المرة الأخيرة، فعندئذ في المرة التالية التي تضغط فيها لفترة قصيرة على الزر، سيتم فتح غطاء صندوق السيارة الخلفي.

التحكم في نموذج غطاء صندوق السيارة الخلفي للسيارة بشاشة تحكم مركزية كهربائية *

OMA6V-0109

بعد تشغيل نظام الصوت وعمله بشكل طبيعي، انقر فوق "طراز السيارة ثلاثي الأبعاد في منطقة المشهد الذكي" على الواجهة الرئيسية أو المفتاح الناعم "سيارتي" في واجهة قائمة التطبيق للدخول إلى واجهة وظيفة سيارتي.

- انقر على زر " غطاء صندوق السيارة الخلفي" ←"فتح غطاء صندوق السيارة الخلفي" أو زر "إغلاق غطاء صندوق السيارة الخلفي"، لفتح غطاء صندوق السيارة الخلفي أو اغلاقه كهربائياً.
- اضبط المواضع المستهدفة 20% و 40% و 60% و 80% و 100% عن طريق سحب غطاء صندوق السيارة الخلفي، وقم بتحرير غطاء صندوق السيارة الخلفي إلى الموضع المستهدف المحدد.
- عند حركة غطاء صندوق السيارة الخلفي، اسحب رمز غطاء صندوق السيارة الخلفي، سيتوقف غطاء صندوق السيارة الخلفي مؤقتًا عن الفتح/ الإغلاق.
- عندما يكون ارتفاع فتح غطاء صندوق السيارة الخلفي بين 55% و 98%، انقر فوق الزر "موقف الذاكرة"، ويتم ضبط الارتفاع الثاني لغطاء صندوق السيارة الخلفي بنجاح.
- انقر فوق زر "حذف موقف الذاكرة، يتم مسح الارتفاع الثاني لغطاء صندوق السيارة الخلفي بنجاح.

وظيفة فتح وإغلاق غطاء صندوق السيارة الخلفي الكهربائية صوتيا

بعد سماع نظام الصوت للاستيقاظ نغمة، يمكن إجراء تشغيل غطاء صندوق السيارة الخلفي الكهربائي الذي يتم التحكم فيه صوتيًا.

- يصدر السائق الأمر الصوتي "افتح غطاء صندوق السيارة الخلفي"، ويفتح غطاء صندوق السيارة الخلفي كهربائيًا.
- يصدر السائق الأمر الصوتي "أغلق غطاء صندوق السيارة الخلفي"، وينغلق غطاء صندوق السيارة الخلفي كهربائيًا.

وظيفة فتح غطاء صندوق السيارة الخلفي الكهربائي عن طريق الحث *

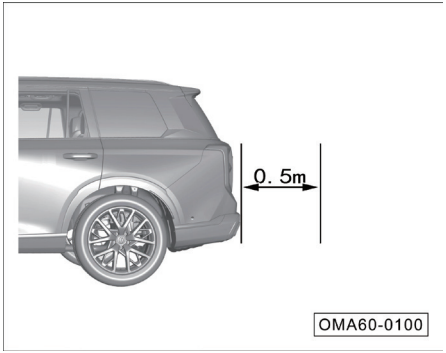

- عندما تكون طاقة السيارة في وضع "OFF" ويتم إغلاق الأبواب الأربعة وغطاء صندوق السيارة الخلفي، يحمل المستخدم مفتاح التحكم عن بعد الذكي، ويقترب من منطقة استشعار غطاء صندوق السيارة الخلفي، وعندما يبعد حوالي 0.5 متر عن غطاء صندوق السيارة الخلفي، سيصدر البوق صوتا، وستومض إشارة الانعطاف في نفس الوقت. وإذا حافظت على الموضع الأصلي ثابتًا أو تراجعت خطوة إلى الوراء، فسيتم فتح غطاء صندوق السيارة الخلفي تلقائيًا. وإذا تركت منطقة غطاء صندوق السيارة الخلفي أثناء فترة فلاش الفرامل عالي الموضع (4 مرات لمدة 3.2 ثانية)، لن يتم فتح غطاء صندوق السيارة الخلفي.

تذكير

- عندما يفتح غطاء صندوق السيارة الخلفي تلقائيًا، لتذكيركم، سيصدر البوق صوتا مرة واحدة، وسيومض مؤشر الفرامل عالي الموضع 4 مرات، وسيبدأ مؤشر إشارة الانعطاف في الفلاش مرتين في نفس الوقت.
- إذا تركت منطقة استشعار غطاء صندوق السيارة الخلفي أو ضغطت لفترة قصيرة على زر مفتاح التحكم عن بعد الذكي أثناء فلاش مؤشر الفرامل عالي الموضع، يمكن إيقاف الوظيفة مؤقتًا ولن يفتح غطاء صندوق السيارة الخلفي. عن طريق الضغط لفترة قصيرة على زر مفتاح التحكم عن بعد الذكي، عند إيقاف هذه الوظيفة، تحتاج إلى فتح وإغلاق أي باب قبل أن تتمكن من إعادة تشغيل وظيفة فتح مستشعر غطاء صندوق السيارة الخلفي.
- يمكن تشغيله أو إيقاف تشغيله من خلال "الإعدادات ← ملحقات الهيكل ← قفل السيارة ← تشغيل مستشعر غطاء صندوق السيارة الخلفي" لنظام الصوت.

ملاحظة

- عند غسل السيارة، يرجى التأكد من أن مفتاح التحكم عن بعد الذكي يقع خارج نطاق منطقة استشعار غطاء صندوق السيارة الخلفي، وإلا فإن وقوف غسالة السيارة في منطقة استشعار غطاء صندوق السيارة الخلفي قد يتسبب في فتح غطاء صندوق السيارة الخلفي. عند غسل السيارة، نوصى بإيقاف تشغيل هذه الوظيفة.
- عند التقاط أشياء بالقرب من غطاء صندوق السيارة الخلفي أثناء حمل مفتاح التحكم عن بعد الذكي، يرجى الانتباه إلى أنه قد يتسبب في فتح غطاء صندوق السيارة الخلفي.
- قبل فتح غطاء صندوق السيارة الخلفي باستخدام الحث التلقائي، يرجى التأكد من عدم وجود أي شخص أو عائق في نطاق تأرجح غطاء صندوق السيارة الخلفي.

فتح غطاء صندوق السيارة الخلفي في حالات الطوارئ

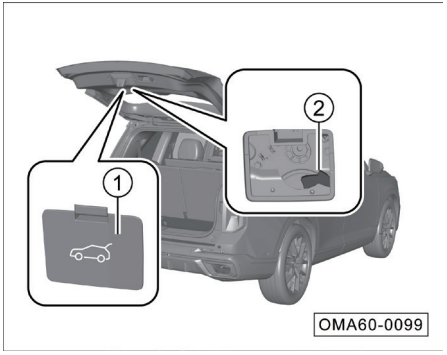

عند انقطاع التيار الكهربائي عن السيارة أو فشل غطاء صندوق السيارة الخلفي في الفتح بشكل طبيعي، يمكنكم محاولة فتح غطاء صندوق السيارة الخلفي في حالة الطوارئ من داخل السيارة:

1. قم بطي مسند ظهر مقاعد الصف الثالث. <= راجع الصفحة 95
2. افتح غطاء ديكور غطاء صندوق السيارة الخلفي ①.
3. قم بتحريك مفتاح الطوارئ في غطاء صندوق السيارة الخلفي ② لإلغاء قفل غطاء صندوق السيارة الخلفي وفتحه في حالة الطوارئ.

أغلق غطاء صندوق السيارة الخلفي

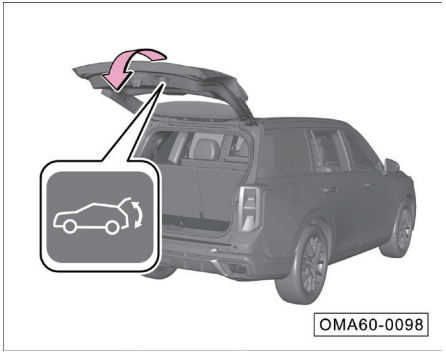

الإغلاق الكهربائي

- اضغط على زر إغلاق غطاء صندوق السيارة الخلفي، وسينخفض غطاء صندوق السيارة الخلفي الكهربائي تلقائيًا حتى يتم إغلاقه. أثناء عملية الإغلاق، اضغط على الزر مرة أخرى، سيتوقف غطاء صندوق السيارة الخلفي الكهربائي عن الإغلاق.
- ضمن النطاق الفعال، اضغط لفترة طويلة على الزر علي مفتاح التحكم عن بعد الذكي، وسوف ينزل غطاء صندوق السيارة الخلفي الكهربائي تلقائيًا حتى يتم إغلاقه. أثناء عملية الإغلاق، إذا ضغطت على الزر مرة أخرى، فسيتوقف غطاء صندوق السيارة الخلفي الكهربائي عن الإغلاق.
- ضمن النطاق الفعال، انقر نقرًا مزدوجًا فوق الزر الخاص بمفتاح التحكم عن بعد الذكي، وسوف ينزل غطاء صندوق السيارة الخلفي الكهربائي تلقائيًا حتى يتم إغلاقه بواسطة الشفط. أثناء عملية الإغلاق، إذا ضغطت على الزر مرة أخرى، فسيتوقف غطاء صندوق السيارة الخلفي الكهربائي عن الإغلاق.

الإغلاق اليدوي

عندما لا يكون لغطاء صندوق السيارة الخلفي نفسه تكوين وظيفة كهربائية، يمكن إغلاق غطاء صندوق السيارة الخلفي يدويًا:

- أنزل غطاء صندوق السيارة الخلفي بالقرب من غطاء المصد الخلفي واضغط عليه بقوة بكلتا يديك للإغلاق.

تذكير

- عند إغلاق باب صندوق السيارة الكهربائي كهربائيًا من حالة السكون، تومض أضواء إشارة الانعطاف مرتين ويصدر صوت صفارة.
- عندما يكون غطاء صندوق السيارة الخلفي الكهربائي مغلقًا كهربائيًا، سيصدر صوت صفارة.
- إذا لم يتم إغلاق غطاء صندوق السيارة الخلفي بشكل صحيح، تعرض لوحة العدادات أن ي كون غطاء صندوق السيارة الخلفي غير مغلقا؛ وعندما تتجاوز سرعة السيارة 5 كم/ ساعة، ستصدر صفارة تنبيه.

ملاحظة

- يجب دائمًا إغلاق غطاء صندوق السيارة الخلفي بإحكام، وإلا فقد يؤدي إلي حوادث بسهولة.
- توخ الحذر عند إغلاق غطاء صندوق السيارة الخلفي للتأكد من عدم وجود أي شخص أو عائق داخل نطاق التأرجح لغطاء صندوق السيارة الخلفي.
- بعد إغلاق غطاء صندوق السيارة الخلفي، يجب التأكد من قفله لمنع السيارة من أن تفتح نفسها بشكل مفاجئ أثناء القيادة.

4.2.6 غطاء غرفة المحرك الأمامية

فتح غطاء غرفة المحرك الأمامية

- اسحب مقبض فتح غطاء المحرك الأمامي أسفل لوحة العدادات على جانب السائق (1) لأول مرة، ينبثق غطاء المحرك الأمامي قليلاً ويدخل في حالة شبه مقفلة.
- اسحب مقبض فتح غطاء المحرك الأمامي (1) مرة ثانية، ينبثق غطاء المحرك الأمامي قليلاً مرة أخرى ويدخل في حالة الفتح الكامل. وفي هذا الوقت، يمكن فتح غطاء المحرك الأمامي خارج السيارة.

إغلاق غطاء غرفة المحرك الأمامية

- اخفضه ليقترب من مصد الجناح، واضغط لأسفل بقوة على مقدمة غطاء المحرك الأمامي بكلتا يديك حتى يغلق ويقفل بإحكام.

⚠ تحذير

- **قبل القيادة، قم بالتأكد من إغلاق غطاء المحرك الأمامي وقفله، وإلا فقد ينفتح غطاء المحرك الأمامي فجأة أثناء القيادة، مما يؤدي إلى وقوع حادث خطير.**
- **إذا لم يتم إغلاق غطاء المحرك الأمامي بشكل صحيح، فسوف تعرض شاشة العرض للوحة العدادات رسالة إنذار؛ وعندما تتجاوز سرعة السيارة 5 كم/ ساعة، سيصدر صوت صفارة. قم بالتوقف عن القيادة فورًا وأغلق غطاء المحرك الأمامي وأقفله بشكل صحيح.**

4.2.7 نافذة كهربائية

يمكن تشغيل النوافذ الكهربائية عندما تكون طاقة السيارة في وضع "ON"؛ ويمكن تشغيلها في غضون 30 ثانية بعد تبديل طاقة السيارة من وضع "ON" إلى وضع "ACC" أو "OFF". وإذا تم فتح الباب في غضون 30 ثانية، فلا يمكن تشغيل النوافذ الكهربائية.

ملاحظة

- عند مغادرة السيارة يرجى إغلاق جميع النوافذ.
- كن حذرًا عند إغلاق النوافذ ولا تضع يديك أبدًا على حافة النوافذ، الا قد يوجد خطر القرص.

أزرار النوافذ الكهربائية لجانب السائق

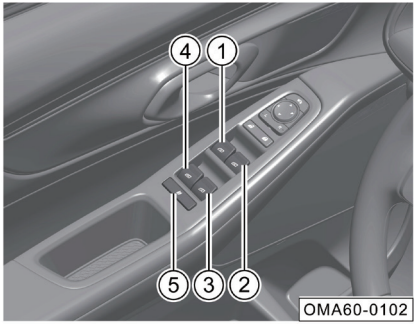

① زر النافذة الأمامية الأيسر
② زر النافذة الأمامية الأيمن
③ زر النافذة الخلفية الأيمن
④ زر النافذة الخلفي الأيسر
⑤ زر قفل نافذة الراكب

- ارفع الزر ① إلى موضع التوقف الأول ستغلق النافذة الكهربائية لأعلى حتى يتم تحرير الزر أو ترتفع النافذة إلى أعلى موضع.
- ارفع الزر ① إلى موضع الحد الأقصى سترتفع النافذة الكهربائية إلى أعلى موضع تلقائيًا.
- اضغط على الزر ① إلى موضع التوقف الأول ستفتح النافذة الكهربائية لأسفل حتى يتم تحرير الزر أو يتم خفض النافذة إلى أدنى موضع.
- اضغط على الزر ① إلى موضع الحد الأقصى ستنزل نافذة الطاقة تلقائيًا إلى أدنى موضع.

تذكير

- في عملية الرفع التلقائي، إذا كنت تريد أن تتوقف النافذة، يمكنكم الضغط على زر الرفع / ① للإيقاف.
- طريقة التشغيل للأزرار ② و③ و④ هي نفس طريقة الزر ① فقط نافذة الباب المقابل يمكن تشغيلها.

- اضغط على زر قفل نافذة الراكب ⑤، ويضيء مؤشر الزر، ولا يمكن لزر النافذة الكهربائية علي جانب الراكب تشغيل النافذة المقابلة بشكل فعال. لالغاء القفل، اضغط على الزر مرة أخرى، ينطفئ مؤشر الزر.

زر النافذة الكهربائية على جانب الراكب

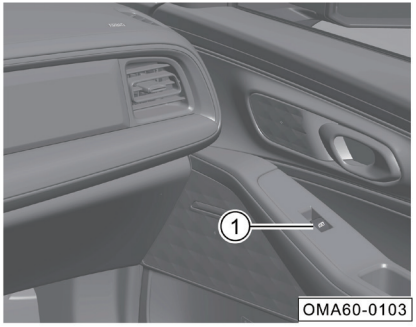

- لمعرفة طريقة استخدام زر النافذة الكهربائية على جانب الراكب ① ارجع إلى زر النافذة الكهربائية على جانب السائق.

إعادة تعيين وظيفة ضد القرصة

إذا لم يكن لدى نافذة الطاقة وظيفة الرفع بزر واحد أو فشل وظيفة ضد القرصة أو يتم إلغاء الحالة الأولية تلقائيًا بسبب التنشيط وظيفة ضد القرصة عدة مرات في غضون فترة زمنية قصيرة، فيجب إعادة تعيينها مرة أخرى.

1. ارفع زر النافذة الكهربائية وسوف ترتفع النافذة بثبات حتى يتم إغلاق النافذة تمامًا.
2. بعد إغلاق النافذة تمامًا، استمر في رفع زر النافذة الكهربائية لمدة ثانية واحدة تقريبًا لإكمال التهيئة.

تحذير

- **أثناء تعلم عملية إعادة التعيين، لا تحتوي النافذة على وظيفة ضد القرصة. يرجى عدم استخدام أي جزء من الجسم أو أي أشياء أخرى لإعاقة إغلاق النافذة وإلا فإنه سوف يسبب الضرر والإصابةا ويؤثر على نتيجة تعلم إعادة التعيين.**
- **إذا فشل نظام النافذة الكهربائية يرجى الذهاب إلى شركة جي أيه سي للسيارات للصيانة في الوقت المناسب.**

إغلاق النوافذ تلقائيًا عند قفل السيارة*

عند إغلاق الباب وقفل السيارة (القفل عن بعد، القفل الذكي عن بعد) عندما لا تكون النافذة مغلقة، يقوم النظام تلقائيًا بإغلاق النافذة لمنع تلف السيارة بسبب نسيان إغلاق النافذة. يمكن ضبطه على وضع التشغيل أو إيقاف التشغيل من خلال نظام الصوت "الإعدادات ← ملحقات الجسم ← الملحقات الأخرى ←الإغلاق التلقائي للنافذة عند قفل السيارة". إذا فشلت في إغلاق النافذة تلقائيًا بسبب ظروف غير طبيعية مثل مكافحة القرص، سيصدر البوق صوتًا 4 مرات لتذكير المستخدم بأن النافذة فشلت في الإغلاق.

وظيفة اغلاق النوافذ تلقائيًا عند هطول الأمطار*

عندما تكون طاقة السيارة في وضع "OFF"، إذا رصدت المطر، سيتم إغلاق النوافذ تلقائيًا.

ملاحظة

وظائف إغلاق النوافذ تلقائيًا عند قفل السيارة و وظيفة اغلاق النوافذ تلقائيًا عند هطول الأمطار تعمل فقط في حالة العمل الطبيعي لأجهزة الاستشعار وطاقة البطارية والأجزاء.
ويرجى التأكد من إغلاق النوافذ بالكامل قبل مغادرة السيارة.

المعايرة التلقائية للنافذة

إذا تعذر رفع النافذة تلقائيًا لأسباب خارجية، فسيتم إنزال النافذة إلى أسفل للمعايرة التلقائية، ثم قم برفعها تلقائيًا.

ملاحظة

في ظل ظروف خاصة، قد لا تتمكن النوافذ الفردية من رفع النافذة تلقائيًا، ويحتاج المستخدم إلى معايرة النافذة يدويًا.

4.2.8 فتحة السقف الكهربائية *

يمكن تشغيل فتحة السقف الكهربائية عندما تكون طاقة السيارة في وضع "ON". بعد تبديل مصدر الطاقة للمركبة بأكملها من وضع "ON" إلى وضع "ACC" أو "OFF"، لا يزال هناك 30 ثانية للعمل. وإذا فتحت الباب في غضون 30 ثانية، فستكون الوظيفة تلقائيًا تتوقف، ولا يمكن الاستمرار في تشغيل فتحة السقف الكهربائية.

تذكير

عند فتح باب السائق في حالة أن تكون طاقة السيارة في وضع "OFF" ولا تكون فتحة السقف الكهربائية مغلقة، ستعرض لوحة العدادات النص "فتحة السقف غير مغلقة" مع تنبيه صفارة، ويجب عليكم التحقق ما إذا كانت فتحة السقف مغلقة في الوقت المناسب.

ملاحظة

يرجى إغلاق فتحة السقف، وإلا سيكون هناك خطر دخول الماء عند هطول الأمطار.

ستارة الشمس الكهربائية

- إذا كنت تريد فتح حاجز الشمس الكهربائي قليلاً، فاضغط لفترة قصيرة على المفتاح ①، يبدأ حاجب الشمس الكهربائي في التحرك لمسافة قصيرة ثم يتوقف عن الحركة.
- إذا كنت تريد إغلاق حاجز الشمس الكهربائي قليلاً، فاضغط لفترة قصيرة على المفتاح ②، وسيبدأ حاجب الشمس الكهربائي في التحرك لمسافة قصيرة ثم يتوقف عن الحركة.
- إذا كنت تريد فتح حاجب الشمس الكهربائي بالكامل، فاضغط على المفتاح ① لفترة معينة من الوقت، سينتقل حاجب الشمس الكهربائي تلقائيًا إلى حالة الفتح الكامل.
- إذا كنت تريد إغلاق حاجب الشمس الكهربائي تمامًا، فاضغط على المفتاح ② لفترة معينة من الوقت، سينتقل حاجب الشمس الكهربائي تلقائيًا إلى حالة الإغلاق الكامل.

تذكير

- عند إغلاق ستارة الشمس الكهربائية سيتم إغلاق فتحة السقف تلقائيًا مع إغلاق ستارة الشمس الكهربائية.
- أثناء عملية الفتح أو الإغلاق الأوتوماتيكي لحاجب الشمس الكهربائي، اضغط على المفتاح مرة أخرى، وسوف يتوقف حاجب الشمس الكهربائي في الموضع الحالي.

ملاحظة

أثناء عملية فتح وإغلاق حاجب الشمس، يُحظر لمس حاجب الشمس بيديكم أو بأشياء، وإلا فقد يتسبب ذلك في طي حاجب الشمس أو سقوطه حتى تعطله.

فتح أو إغلاق فتحة السقف

- إذا كنت تريد فتح فتحة السقف قليلاً، فادفع الزر ① للخلف لفترة قصيرة، وستتوقف فتحة السقف عن الحركة بعد فتح المسافة القصيرة.
- إذا كنت تريد إغلاق فتحة السقف قليلاً، فادفع الزر ① للأمام لفترة قصيرة، وستتوقف فتحة السقف عن الحركة بعد إغلاق المسافة القصيرة.
- لفتح فتحة السقف بالكامل، ادفع مفتاح فتحة السقف ① للخلف وثبته لفترة قصيرة، ستفتح فتحة السقف تلقائيًا في وضع الفتح الكامل.

- لإغلاق فتحة السقف بالكامل، ادفع مفتاح فتحة السقف ① للأمام وثبته لفترة قصيرة، وسوف تتحرك فتحة السقف تلقائيًا إلى الوضع المغلق بالكامل.

تذكير

- عند فتح فتحة السقف سيتم فتح ستارة الشمس الكهربائية تلقائيًا مع فتح فتحة السقف.
- عندما تفتح فتحة السقف أو تُغلق تلقائيًا، ادفع مفتاح فتحة السقف ① للأمام أو للخلف لفترة قصيرة، ستتوقف فتحة السقف عن الحركة وتبقى في الموضع الحالي.

ميل فتحة السقف

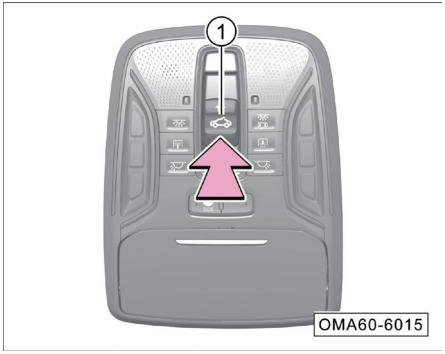

- عند إغلاق فتحة السقف بالكامل، اضغط على موضع مفتاح فتحة السقف ① وسوف تميل فتحة السقف للخارج. للإغلاق، ادفع مفتاح فتحة السقف ① للأمام.

التحكم عن بعد

قم بتحويل طاقة السيارة إلى وضع "OFF"، اضغط لفترة طويلة على زر مفتاح التحكم عن بعد 🔒 لإغلاق فتحة السقف عن بُعد، ثم حرر الزر لتوقف فتحة السقف عن الحركة.

قم بتحويل طاقة السيارة إلى وضع "OFF"، واضغط لفترة طويلة على زر مفتاح التحكم عن بعد 🔓، وسيتم إمالة فتحة السقف عن بُعد. وأثناء عملية الإمالة، تحتاج إلى الاستمرار في الضغط على الزر. وبمجرد تحريره، سيتوقف عن الإمالة.

تذكير

تحتوي وظيفة التحكم عن بعد فقط على وظيفة الإمالة والإغلاق، ولا توجد وظيفة الفتح.

عملية صوتية

يمكن العملية الصوتية تحقيق فتح وإغلاق وميل فتحة السقف وفتح وإغلاق ستارة الشمس:

- صوت "افتح فتحة السقف"، سوف تفتح فتحة السقف تلقائيًا إلى وضع الفتح الكامل، وسيفتح حاجب الشمس الكهربائي وفقًا لذلك.

- صوت "اغلق فتحة السقف"، سيتم إغلاق فتحة السقف تلقائيًا إلى موضع الاغلاق بالكامل، وسيتم أيضًا إغلاق حاجز الشمس الكهربائي.
- الصوت "أريد التهوية/ امالة فتحة السقف"، سوف تتم امالة زجاج فتحة السقف، وسيتم فتح حاجب الشمس تلقائيًا إلى فتحة نصف مفتوحة أو فتحة أكبر.
- صوت "فتح ستارة الشمس" يعني أن ستارة الشمس الكهربائية ستفتح (لا يتحرك زجاج فتحة السقف).
- صوت "أغلق حاجب الشمس"، ستغلق حاجب الشمس الكهربائي (سيتم إغلاق زجاج فتحة السقف معه).

تذكير

تأثير إغلاق فتحة السقف بالصوت وإغلاق حاجب الشمس بالصوت هو إغلاق نظام فتحة السقف بالكامل.

التحكم في شاشة العرض لنظام الصوت

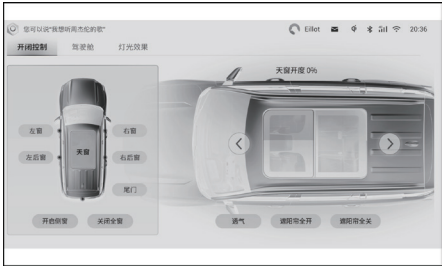

في شاشة عرض نظام الصوت، استخدم المفاتيح المرنة مثل "التحكم في الفتح والإغلاق ← فتحة السقف * ← التهوية و > و < ، حاجب مفتوحة بالكامل وحاجب شمسية مغلقة بالكامل" في "سيارتي" أو نموذج السيارة ثلاثي الأبعاد للتحكم في فتح أو إغلاق فتحة السقف وحاجب الشمس.

وظيفة ضد القرصة لفتحة السقف

تتميز فتحة السقف بوظيفة منع القرص عند إغلاقها بالانزلاق وعند إغلاقها من حالة الإمالة، وتتمثل وظيفة منع القرص في منع قرص الأشياء الكبيرة عند إغلاق فتحة السقف.

- عندما تكون فتحة السقف في منطقة الانزلاق، وإذا تم تشغيل وظيفة منع القرص، فإن فتحة السقف ستتحرك في اتجاه الفتح لمسافة معينة ثم تتوقف عن الحركة.
- عندما تكون فتحة السقف في منطقة الإمالة، وإذا تم تشغيل وظيفة منع القرص، فإن فتحة السقف ستتحرك للخارج في اتجاه الإمالة إلى أقصى موضع للإمالة.

ملاحظة

لا تقم بتشغيل فتحة السقف عندما تكون درجة الحرارة أقل من 20- درجة مئوية. وفي مثل هذه البيئة، قد لا يتم تنشيط وظيفة منع الضغط على فتحة السقف، مما يؤدي إلى وقوع حوادث. بالإضافة إلى انخفاض درجة الحرارة سوف يتسبب أيضًا في درجة معينة من الضرر للمحرك.

تحذير

- **لا تستطيع وظيفة ضد القرصة لفتحة السقف منع قرص الأشياء الخفيفة أوالرقيقة.**
- **كن حذرًا عند إغلاق فتحة السقف وتأكد من عدم وجود أي شخص في نطاق الحركة عند إغلاق فتحة السقف لتجنب الانضغاط.**
- **قد تتوقف فتحة السقف عن اكتشاف العوائق في الموضع القريب من الإغلاق الكامل، ووظيفة منع القرص تكون غير متاحة في هذا الوقت.**
- **لا تحاول تنشيط وظيفة منع القرص بيدكم أو بأي جزء من جسمكم، وإلا فقد تتعرض للقرص.**

وظيفة إغلاق فتحة السقف تلقائيًا عند قفل السيارة

عندما يتم إغلاق الباب وقفل السيارة في حالة عدم قفل فتحة السقف (القفل عن بُعد، القفل الذكي عن بُعد)، يقوم النظام تلقائيًا بإغلاق فتحة السقف لمنع تلف السيارة الناتج عن نسيان إغلاق فتحة السقف. يمكن تشغيل هذه الوظيفة أو إيقاف تشغيلها من خلال نظام الصوت "الإعدادات ← ملحقات الجسم ← الملحقات الأخرى ← إغلاق النافذة التلقائي عند القفل". إذا فشل إغلاق فتحة السقف تلقائيًا بسبب ظروف غير طبيعية مثل منع القرص، سيصدر البوق صوتًا 4 مرات لتذكير المستخدم بأن فشلت في إغلاق فتحة السقف.

اغلاق فتحة السقف تلقائيًا عند هطول الأمطار

عندما تكون طاقة السيارة في وضع "OFF"، إذا رصدت المطر، سيتم إغلاق فتحة السقف تلقائيًا.

ملاحظة

وظائف إغلاق فتحة السقف تلقائيًا عند قفل السيارة ووظيفة إغلاق فتحة السقف تلقائيًا عند هطول الأمطار تعمل فقط في حالة العمل الطبيعي لأجهزة الاستشعار وطاقة البطارية والأجزاء. ويرجى التأكد من إغلاق فتحة السقف بالكامل قبل مغادرة السيارة.

تعلم تهيئة فتحة السقف

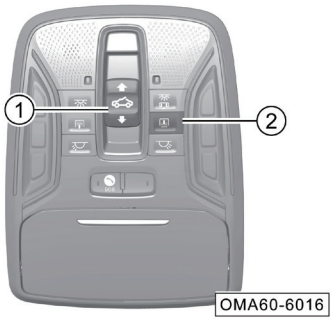

1. لم يتم تهيئة فتحة السقف أو حاجب الشمس.

- اضغط باستمرار على مفتاح فتحة السقف ① للأمام أو مفتاح إغلاق حاجب الشمس ②.

يتحرك مفتاح فتحة السقف إلى الموضع المغلق بالكامل، ولا يتحرك حاجب الشمس، ثم يتم إغلاق مفتاح فتحة السقف لإكمال التهيئة.

لا يتحرك مفتاح فتحة السقف، ويتحرك حاجز الشمس إلى الموضع المغلق بالكامل لاكتمال التهيئة.

- حرر مفتاح فتحة السقف ① ومفتاح إغلاق حاجب الشمس ② لاكتمال تهيئة فتحة السقف وحاجب الشمس.

3. تمت تهيئة فتحة السقف، ولم تتم تهيئة حاجز الشمس.

- استمر في الضغط على مفتاح إغلاق حاجب الشمس ②.
- عندما لا يتحرك حاجب الشمس، تتحرك فتحة السقف إلى الوضع المغلق بالكامل، ثم لا تتحرك فتحة السقف ويتم تشغيل حاجب الشمس إلى الوضع المغلق بالكامل.
- عندما لا تتحرك فتحة السقف، يتم تشغيل حاجب الشمس أولاً إلى الوضع المفتوح بالكامل، ثم يتم تشغيله أخيرًا إلى الوضع المغلق بالكامل.
- حرر مفتاح إغلاق حاجب الشمس ② لاكتمال تهيئة حاجز الشمس.

ملاحظة

في حالة فشل نظام فتحة السقف الكهربائية، يرجى الذهاب إلى المتجر الخاص بشركة جي إيه سي للفحص والاصلاح في الوقت المناسب.

4.2.9 التشغيل الأساسي لنظام ضد السرقة في جسم السيارة

مقاومة السرقة – الغاء القفل عن بعد

عندما تكون طاقة السيارة بأكملها في وضع "OFF"، والسيارة في حالة مقاومة للسرقة، اقترب من الباب مع حمل مفتاح التحكم عن بعد الذكي، واضغط على زر الغاء القفل لمفتاح التحكم عن بعد، سيقوم بالغاء قفل الباب وتحرير مقاومة للسرقة، ويومض مصباح إشارة الانعطاف مرتين.

مقاومة السرقة – القفل عن بعد

عندما تكون طاقة السيارة في وضع "OFF"، وتكون الأبواب الأربعة والغطاء الأمامي وغطاء صندوق السيارة الخلفي كلها مغلقة، وتغادر السيارة مع حمل مفتاح التحكم عن بعد الذكي، واضغط على زر القفل لمفتاح التحكم عن بعد، يتم قفل الأبواب وتدخل في حالة مقاومة للسرقة، ويومض ضوء إشارة الانعطاف مرة واحدة.

تنشيط نظام ضد السرقة في جسم السيارة

عندما تكون طاقة السيارة بأكملها في وضع "ON" وتكون السيارة في حالة محصنة، أو عند استخدام المفتاح غير القانوني أو فتح قفل الباب بالقوة، يتم تشغيل نظام مكافحة السرقة وصافرة القرن المضادة للسرقة وفلاش إشارة الانعطاف.

عندما يتم تشغيل مقاومة للسرقة عن طريق قفل السيارة بجهاز التحكم عن بعد، إذا كان يتم الغاء قفل باب السائق بمفتاح الطوارئ الميكانيكي، وفتح باب السائق، فإن نظام مقاومة السرقة سيصدر البوق إنذارا ويومض ضوء إشارة الانعطاف بعد بضع ثوانٍ.

تذكير

عندما لا يتم تشغيل الإنذار أو في عملية الإنذار، اضغط على مفتاح 🔓 علي مفتاح التحكم عن بعد أو قم بتبديل طاقة السيارة إلى الوضع "ON"، ويمكن تحرير إنذار مقاومة السرقة، و ستدخل السيارة في حالة مقاومة السرقة؛ وفي دورة الإنذار، سيتم تنشيط الإنذار حتى 10 مرات.

نظام ضد السرقة في المحرك

عندما تكون طاقة السيارة في وضع "OFF"، ويتم تحرير نظام مقاومة السرقة للجسم ويكون المفتاح القانوني داخل السيارة، قم بتبديل طاقة السيارة إلى الوضع "ON". وإذا كان يتم التحقق من نظام مقاومة سرقة المحرك، سيقوم النظام بتحرير نظام مقاومة السرقة.

إذا لم يجتاز نظام التحقق من نظام مقاومة السرقة للمحرك، فلا يمكن تشغيل المحرك ويتم تشغيل إنذار مقاومة السرقة.

تعليمات صيانة لنظام ضد السرقة في جسم السيارة

لا يحتاج إلى إجراء صيانة أثناء الاستخدام العادي. إذا كانت لديك أية أسئلة يرجى الاتصال بشركة جي أيه سي للسيارات.

4.3 أضواء السيارات ورؤيتها

4.3.1 أضواء خارج السيارة

مفتاح مجموعة الأضواء

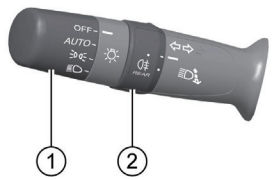

OMA60-6052

① مفتاح الضوء

② مفتاح مصباح الضباب

i تذكير

- في ظل ظروف تشغيل معينة (مثل الرطوبة العالية للهواء أو غسيل السيارة، على سبيل المثال لا الحصر الظروف المذكورة أعلاه)، قد يظهر بخار الماء حتى قطرات الماء على السطح الداخلي للمصباح، وهو ما يشبه ظاهرة الضباب على النافذة عندما السيارة تقود في المطر، وهذا لا يعد عطلاً.
- سيساعد ركن السيارة في بيئة جافة مع إضاءة المصابيح وتشغيل السيارة على تبديد الضباب، ولكن قد يتكرر ظهور الضباب.
- إذا كان هناك الكثير من قطرات الماء أو دخول الماء في الضوء يرجى الاتصال بشركة جي أيه سي للسيارات للتفتيش.

ضوء إشارة الانعطاف

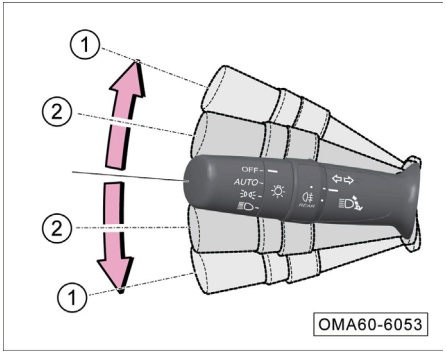

- عندما تكون طاقة السيارة في وضع "ON"، قم بتحريك مفتاح مجموعة المصابيح لأعلى أو لأسفل إلى وضع الحد (1)، وقم بتشغيل مصابيح إشارة الانعطاف للأيمن أو الأسير، والمؤشر المقابل ➡ أو ⬅ علي لوحة العدادات يومض.

ضوء إشارة تغيير المسار

- عند تغيير المسارات أو التجاوز، قم بتحريك بسرعة مفتاح مجموعة المصابيح لأعلى أو لأسفل إلى الموضع (2)، ثم حررها واتركها لتعود الي موضعه الأصلي، وتضيء مصابيح إشارة الانعطاف على الجانب المقابل والمؤشرات المقابلة ➡ أو ⬅ علي لوحة العدادات 3 مرات.

- إذا قمت بتحويل مفتاح مجموعة الإضاءة لأعلى أو لأسفل إلى الموضع (2) واستمر في الضغط عليه، يومض مصباح إشارة الانعطاف على الجانب المقابل والمؤشر المقابل ➡ أو ⬅ علي لوحة العدادات باستمرار، وحرره واتركه للعودة إلى موضعها الأصلي وتوقف عن الفلاش.

ملاحظة

إذا تضاعف تردد فلاش المؤشر ➡ أو ⬅ المقابل في لوحة العدادات، فهذا يعني أن مصباح إشارة انعطاف معين للسيارة غير صالح، ويرجى الذهاب إلى المتجر الخاص بشركة جي إيه سي للفحص والاصلاح في الوقت المناسب.

مفتاح ضوء السيارة

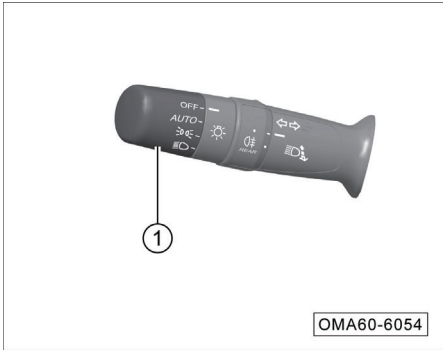

عندما تكون طاقة السيارة في وضع "ON"، قم بتدوير مفتاح الضوء (1) للتحكم في تشغيل أو إيقاف تشغيل AUTO (الإضاءة التلقائية)، ≡D (مصباح الموضع)، ≡O (الضوء المنخفض).

عندما يتم دوران مفتاح ضوء السيارة إلى وضع "OFF"، يتم إيقاف تشغيل جميع الأضواء للسيارة.

AUTO (الإضاءة التلقائية)

- قم بتدوير مفتاح الضوء إلى الوضع AUTO لتشغيل الإضاءة التلقائية.

تذكير

عند تشغيل الإضاءة التلقائية، ستقوم السيارة تلقائيًا بتشغيل الأضواء أو إيقاف تشغيلها حسب الإضاءة المحيطة. عندما يصبح الإضاءة المحيطة خارج السيارة أغمق تدريجيًا، قم بتشغيل مصباح الموضع والضوء المنخفض في نفس الوقت؛ وعندما يصبح الإضاءة المحيطة خارج السيارة أكثر سطوعًا تدريجيًا، قم بإيقاف تشغيل مصباح الموضع والضوء المنخفض في نفس الوقت.

ملاحظة

- إذا تعرض شاشة العرض لمجموعة العدادات رسالة التذكير "فشل المستشعر فيرجى التحكم في الأضواء يدويًا"، فالنظام سيبقي الأضواء المنخفضة قيد التشغيل لضمان السلامة. في هذا الوقت يجب التحكم في الأضواء يدويًا ويرجى الذهاب في الوقت المناسب إلى شركة جي أيه سي للسيارات للصيانة.
- في بيئة الضباب، سيؤثر ذلك على التشغيل الطبيعي للاضاءة التلقائية، ويجب تشغيل الضوء يدويًا.

أضواء القيادة أثناء النهار*

- عند بدء تشغيل المحرك وعدم تشغيل مصابيح الموضع، يتم تشغيل مصابيح التشغيل النهارية تلقائيًا؛ وعند تشغيل الضوء المنخفض أو إيقاف تشغيل المحرك، يتم ايقاف تشغيل مصابيح التشغيل النهارية تلقائيًا.

ضوء الموضع

- قم بتدوير مفتاح الضوء إلى الموضع ⇐DC، وقم بتشغيل مصباح الموضع الخلفي وضوء لوحة العدادات وضوء ولاعة السجائر وضوء لوحة الترخيص وما إلى ذلك، ويضيء المؤشر ⇐DC المقابل علي لوحة العدادات.

تذكير

لتوفير طاقة البطارية، إذا نسيت إطفاء مصباح الموضع، فعند تحويل طاقة السيارة إلى وضع "OFF" وعدم قفل السيارة، سيستمر مصباح الموضع في الإضاءة لمدة 15 دقيقة ثم ينطفئ تلقائيًا؛ وعند تحويل طاقة السيارة إلى وضع "OFF" وعندما تكون السيارة مقفلة، تنطفئ مصابيح الموضع على الفور.

تحذير

- **عند القيادة ليلاً أو في بيئة طريق ذات رؤية رديئة، لا تضيء مصابيح الموضع فقط، وإلا فإنه سيتسبب في وقوع حادث بسهولة.**
- **عندما تقوم بإيقاف السيارة في الليل أو في بيئة الطريق ذات الرؤية الضعيفة مؤقتًا وإذا يحتاج الأضواء للإشارة إلى موضع السيارة**

الضوء المنخفض

- أدر مفتاح الضوء إلى الموضع لتشغيل الضوء المنخفض.

الضوء العالي

- بعد تشغيل الضوء المنخفض، ادفع مفتاح مجموعة المصابيح بنحو مقدمة السيارة إلى موضع الحد، وقم بتشغيل الضوء العالي، ويضيء المؤشر المقابل في لوحة العدادات.
- بعد ذلك اسحب مفتاح مجموعة الأضواء باتجاه الجزء الخلفي من السيارة إلى الموضع الأصلي لإطفاء الضوء العالي.

وميض الضوء العالي

- اسحب مفتاح مجموعة الأضواء باتجاه الجزء الخلفي من السيارة إلى موضع الحد لتشغيل الضوء العالي.
- بعد تحرير اليد يعود مفتاح مجموعة الأضواء تلقائيًا إلى موضعه وينطفئ الضوء العالي.

تذكير

- سوف يبهر الضوء العالي سائقي المركبات الأخرى من مسافة قريبة، مما قد يؤدي بسهولة إلى وقوع حوادث، ويرجى استخدامها بشكل معقول.
- عند إطفاء جميع الأضواء، استمر في سحب مفتاح مجموعة المصابيح إلى الجزء الخلفي من السيارة، وسيظل الضوء العالي مضاءا دائمًا، وسيضيء المؤشر المقابل في لوحة العدادات.

تعديل يدوي ارتفاع الضوء الأمامي*

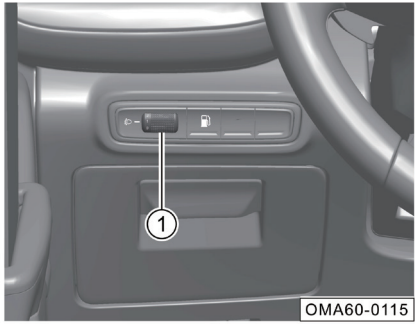

أدر المقبض ① لضبط نطاق إضاءة المصابيح الأمامية (الضوء المنخفض) يدويًا، وأوضاع الضبط هي "0، 1، 2، 3". سيقل ارتفاع الضوء مع زيادة قيمة الضبط.

تحذير من أن ضوء الموضع لا ينطفئ

بعد تحويل طاقة السيارة إلى وضع "OFF"، عند فتح باب السائق، إذا كان مصباح الموضع في حالة التشغيل، سيصدر النظام صوت صفارة إنذار، وستعرض شاشة لوحة العدادات رسالة إنذار "الضوء غير مطفأ".

وظيفة تأخير الضوء الأمامي (مرافقتي إلى المنزل)

في غضون 10 دقائق بعد تحويل طاقة السيارة إلى وضع "OFF"، إذا تم تدوير مفتاح الضوء من وضع OFF إلى وضع آخر ثم عاد إلى وضع OFF في غضون ثانيتين، سيتم تنشيط وظيفة التأخير في ايقاف تشغيل المصابيح الأمامية. سيتم تشغيل الضوء المنخفض لمدة 30 ثانية. وإذا تم فتح أي باب (بما في ذلك الأبواب الأربعة وغطاء المقصورة الأمامي وغطاء صندوق السيارة الخلفي) في غضون 30 ثانية، فسيتم إعادة توقيته وسيتم تشغيل الضوء المنخفض لمدة 80 ثانية. واذا كان يتم اغلاق جميع الأبواب في غضون 80 ثانية، سوف يعيد التوقيت، وسوف يتم تشغيل الضوء المنخفض لمدة 30 ثانية، وسوف يتكرر.

مفتاح ضوء الضباب

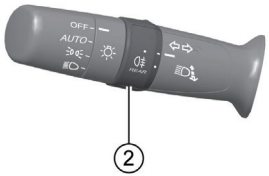

عندما تكون طاقة السيارة في وضع "ON"، عند تشغيل الضوء المنخفض، أدر مفتاح مصباح الضباب ② لتشغيل أو إيقاف تشغيل (مصباح الضباب الخلفي).

- أدر مفتاح مصباح الضباب ② إلى الوضع ، ثم حرره وارجع إلى الموضع "—"، سوف يضيء مصباح الضباب الخلفي.
- أدر مفتاح مصباح الضباب ② إلى الوضع مرة أخرى، ثم حرره وارجع إلى موضع "—"، سيتم إطفاء مصباح الضباب الخلفي.

ضوء التحذير من الخطر

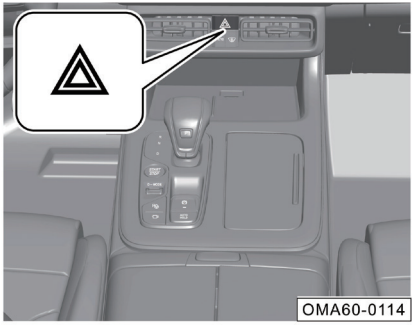

عندما تكون طاقة السيارة بأكملها في أي وضع، اضغط على المفتاح ⚠، وسيومض ضوء الخلفية الأحمر للمفتاح، وسيتم تشغيل مؤشر التحذير من الخطر. اضغط على المفتاح مرة أخرى لإيقاف تشغيله.

عند تشغيل أضواء التحذير من الخطر، تومض جميع مصابيح إشارات الانعطاف ومؤشرات ➡ و ⬅ في لوحة العدادات في وقت واحد.

لجذب انتباه الأشخاص الآخرين على الطريق وتقليل مخاطر حوادث المرور، يجب تشغيل أضواء التحذير من الخطر في المواقف التالية:

- عندما تتعطل السيارة.
- عندما يحدث ازدحام مروري تكون السيارة في نهاية تدفق حركة المرور.
- عندما تسحب السيارة مركبة أخرى أو يتم سحبها.
- عند القيادة في بيئة ذات رؤية ضعيفة ، تحتاج إلى التوقف مؤقتًا لتحذير السيارة المعاكسة.

i تذكير

- سوف يستهلك استخدام ضوء التحذير من الخطر طاقة البطارية، يرجى إيقاف تشغيله عندما لا يكون قيد الاستخدام.
- عند استخدام ضوء التحذير من الخطر، يجب عليك الالتزام الصارم باللوائح ذات الصلة.
- في حالة الطوارئ، عندما تكون أضواء التحذير من الخطر معطلة، يجب اتباع طرق أخرى تتوافق مع قوانين وأنظمة المرور ذات الصلة لجذب انتباه الأشخاص الآخرين على الطريق.

الإضاءة المساعدة على وجد السيارة

- ضمن النطاق الفعال، اضغط على زر الغاء القفل 🔓 الموجود على مفتاح التحكم عن بعد، وسيساعد ضوء الموضع في الإضاءة لمدة 25 ثانية. اضغط على زر إلغاء القفل 🔓 على مفتاح التحكم عن بعد مرة أخرى، ويمكن أن يتأخر ضوء الموضع لمدة 25 ثانية أخرى. عندما تدخل السيارة، قم بتبديل طاقة السيارة بأكملها إلى وضع "ON"، وينطفئ ضوء الموضع.

إضاءة البحث عن سيارة

- اضغط على زر القفل 🔒 الموجود على مفتاح التحكم عن بعد مرتين بشكل مستمر خلال 0.5 ثانية، وسوف يضيء ضوء الموضع لمدة 8 ثوانٍ، وسيومض ضوء إشارة الانعطاف ثلاث مرات، وهو أمر مناسب لكم لتحديد الموضع المحدد للسيارة.

ضوء ترحيبي ذكي*

عندما تكون طاقة السيارة بأكملها في وضع "OFF"، ويتم إغلاق جميع الأبواب وقفلها، يمكن للمستخدم قفل/ الغاء قفل السيارة بالطرق التالية، مما يؤدي إلى تأثير الترحيب للمصابيح الأمامية، وستضيء مصابيح الموضع وأضواء الترحيب لمدة 30 ثانية:

- الغاء القفل/ القفل عن بعد بمفتاح التحكم عن بعد الذكي
- الغاء القفل/ القفل بالمفتاح الميكانيكي.
- اجعل المفتاح الذكي قريبًا من السيارة لالغاء قفلها.
- القفل التلقائي بعيدًا عن السيارة.
- بعد 30 ثانية من الغاء القفل، سيتم قفله تلقائيًا بدون فتح الباب.

تذكير

من خلال "الإعدادات ← ملحقات الهيكل ← الأضواء ← أضواء الترحيب الذكية" لنظام الصوت، انقر فوق المفتاح الناعم لتشغيل/ إيقاف تشغيل "أضواء الترحيب الذكية".

التحكم في عرض الاضاءة *

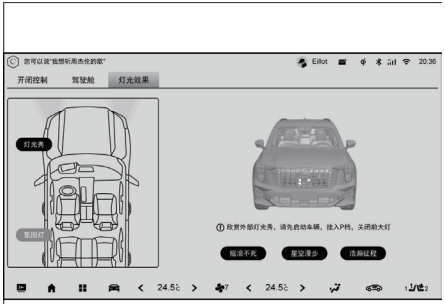

انقر فوق المفتاح الوظيفي "سيارتي" في واجهة قائمة تطبيق نظام الصوت للدخول إلى واجهة وظيفة سيارتي، وانقر فوق المفتاح الناعم "تأثير الإضاءة" لتحديد "روك أند رول" و "ستار ووك" و "رحلة واسعة" للعرض.

تذكير

يرجى بدء تشغيل محرك السيارة أولاً، ووضعها في الوضع P، وإيقاف تشغيل المصابيح الأمامية، والنقر فوق مفتاح وظيفة العرض الضوئي، والاستمتاع بعرض الضوء الخارجي.

4.3.2 أضواء داخل السيارة

وظيفة التشغيل التلقائي لضوء السقف

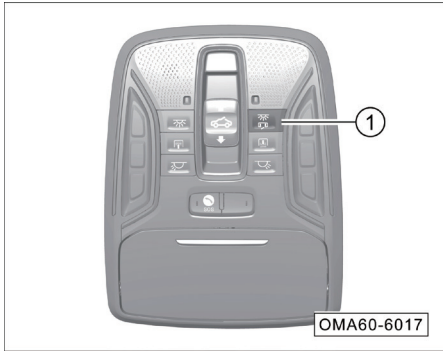

- اضغط على المفتاح ① (يسقط المفتاح) لإيقاف تشغيل وظيفة التشغيل التلقائي لأضواء السقف؛ واضغط على المفتاح ① مرة أخرى (ينبثق المفتاح) لتشغيل وظيفة التشغيل التلقائي لأضواء السقف.

نظام تأخير إطفاء الضوء الداخلي

عندما تكون أضواء السقف مطفأة بشرط أن يتم وظيفة تشغيل أضواء السقف تلقائيًا:

- عندما تكون طاقة السيارة بأكملها في الوضع "OFF"، افتح أي باب، وسوف يضيء ضوء السقف تلقائيًا؛ وسوف ينطفئ بعد إغلاق الباب لمدة 30 ثانية.
- عندما تكون طاقة السيارة على وضع "OFF"، يتم إلغاء قفل الباب بجهاز التحكم عن بعد، ويضيء ضوء السقف تلقائيًا، وثم ينطفئ بعد حوالي 30 ثانية.
- عندما يتم تحويل طاقة السيارة من وضع "ON" إلى وضع "OFF"، ستضيء إضاءة السقف تلقائيًا وتنطفئ بعد حوالي 30 ثانية.

تذكير

عند إغلاق جميع الأبواب وإضاءة مصابيح السقف في الظروف المذكورة أعلاه، يتم القفل بوحدة التحكم عن بُعد أو تحويل طاقة السيارة إلى وضع "ON"، وتنطفئ مصابيح السقف تلقائيًا.

ضوء السقف

- عندما تكون مصابيح السقف مطفأة، اضغط على المفتاح ② (يسقط المفتاح)، وستكون مصابيح السقف مضاءة بالكامل؛ اضغط على المفتاح ② مرة أخرى (ينبثق المفتاح)، وستنطفئ جميع مصابيح السقف.

تذكير

عندما لا يتم تشغيل مصابيح السقف عن طريق المفتاح ②، فلن يعمل عند الضغط على هذا المفتاح.

- عندما تنطفئ مصابيح السقف الأمامية، اضغط على المفتاح ③ (يسقط المفتاح)، وستضيء مصابيح السقف الأمامية على الجانب المقابل. اضغط على المفتاح ③ مرة أخرى (ينبثق المفتاح)، وتنطفئ مصابيح السقف الأمامي على الجانب المقابل.

تذكير

عندما لا يتم تشغيل مصابيح السقف الأمامي بالمفتاح ③، فلن يعمل عند الضغط على المفتاح.

مصابيح سقف الصف الثاني

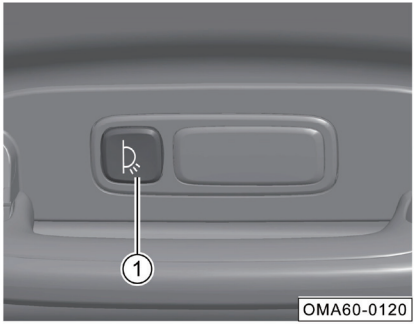

- عندما ينطفئ مصابيح السقف في الصف الثاني، اضغط على المفتاح ① مرة واحدة، ستضيء الأضواء الموجودة على الجانب المقابل؛ اضغط على المفتاح ① مرة أخرى، ستنطفئ الأضواء على الجانب المقابل.

تذكير

عندما لا يتم تشغيل مصابيح السقف في الصف الثاني بالمفتاح ①، يعمل عند الضغط على المفتاح ①.

مصابيح السقف في الصف الثالث *

- عندما تكون مصابيح السقف في الصف الثالث مطفأة، اضغط على طرف ⁂ أو طرف O من مفتاح الاختيار لتشغيل أو إيقاف مصابيح السقف في الصف الثالث.
- عندما يكون مفتاح مصابيح السقف في الصف الثالث في حالة مسطحة، أي في موضع ⊡، يمكن تشغيله عن طريق فتح الباب أو الضغط على مفتاح الضوء الأمامي.

إضاءة صندوق القفازات *

- عندما يتم فتح صندوق القفازات، سيضيء ضوء صندوق القفازات تلقائيًا.
- عندما يتم إغلاق صندوق القفازات، سيتم إيقاف تشغيل ضوء صندوق القفازات تلقائيًا.

ضوء صندوق السيارة

- عند فتح غطاء صندوق السيارة الخلفي، يضيء ضوء صندوق السيارة الخلفي تلقائيًا.
- عند إغلاق غطاء صندوق السيارة الخلفي، ينطفئ ضوء صندوق السيارة الخلفي تلقائيًا.

إضاءة ولاعة السجائر

- عند تشغيل مصباح الموضع، سيضيء ضوء ولاعة السجائر تلقائيًا.
- عند إيقاف تشغيل ضوء الموضع، سينطفئ ضوء ولاعة السجائر تلقائيًا.

ضوء مرآة الغرور

- عندما يتم فتح غطاء مرآة الغرور، سيضيء ضوء مرآة الغرور تلقائيًا.

- عندما يتم إغلاق غطاء مرآة الغرور، سينطفئ ضوء مرآة الغرور تلقائيًا.

الأضواء المحيطة الذكية *

أدخل واجهة وظيفة سيارتي من خلال "نموذج سيارة ثلاثي الأبعاد" على الواجهة الرئيسية لنظام الصوت أو المفتاح الناعم "سيارتي" في واجهة قائمة التطبيق، وحدد المفتاح الناعم "تأثيرات الإضاءة ← الإضاءة المحيطة" للدخول إلى واجهة إعداد تأثير الإضاءة المحيطة الداخلية.

واجهة العملية:

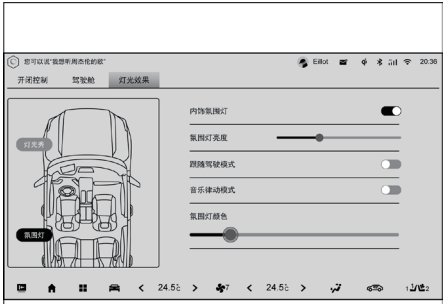

OMA60-0122

1. مفتاح وظيفة الإضاءة المحيطة

- انقر فوق المفتاح الناعم للإضاءة المحيطة الداخلية لتشغيل أو إيقاف تشغيل وظيفة الإضاءة المحيطة.

- عند إيقاف تشغيل وظيفة الإضاءة المحيطة، لا يمكن ضبط المعلمات الأخرى؛ وعند تشغيل وظيفة الإضاءة المحيطة، تكون طاقة السيارة في وضع التشغيل "ON"، وتكون الإضاءة المحيطة مضاءة دائمًا.

2. تعديل سطوع الإضاءة المحيطة

- يمكن للمستخدمين النقر فوق أو تحريك شريط التقدم لسطوع الإضاءة المحيطة لضبط سطوع الإضاءة المحيطة وفقًا لاحتياجاتهم الشخصية.وهناك 8 مستويات من السطوع قابلة للتعديل.

3. مفتاح وضع متابعة القيادة

- عند تمكين وضع متابعة القيادة، يرتبط لون الإضاءة المحيطة بوضع القيادة، وعندما يقوم المستخدم بتبديل وضع القيادة، يتحول لون الإضاءة المحيطة تلقائيًا.

4. وضع إيقاع الموسيقى

- قم بتشغيل وضع إيقاع الموسيقى. وعند تشغيل الموسيقى، سوف يتغير سطوع الإضاءة المحيطة مع إيقاع الموسيقى.

5. لون الإضاءة المحيطة

- يمكن للمستخدم سحب شريط الألوان أو النقر فوقه لتخصيص لون الإضاءة المحيطة.

4.3.3 مجموعة مفاتيح الممسحة

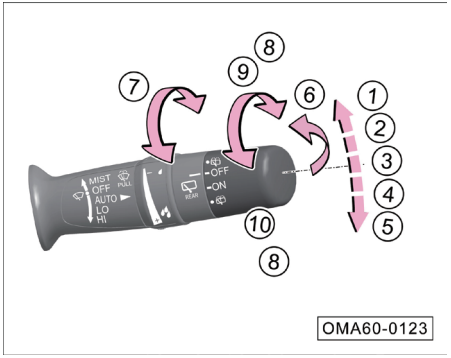

عندما تكون طاقة السيارة في وضع "ON"، يمكن تشغيل مفتاح مجموعة الممسحة:

① MIST: ممسحة مستمرة

② OFF: قم بإيقاف تشغيل ممسحة الزجاج الأمامي

③ AUTO: المسح التلقائي

④ LO: المسح البطيء

⑤ HI: ممسحة سريعة

⑥ قم بتشغيل نظام غسيل الزجاج الأمامي

⑦ مقبض الضبط التلقائي لحساسية الممسحة

⑧ : قم بتشغيل نظام غسل زجاج النافذة الخلفية

⑨ OFF: أغلق غسل أو مسح الزجاج الخلفي

⑩ ON: قم ببدء تشغيل الممسحة الخلفية

MIST: ممسحة مستمرة

- قم بتحريك مفتاح مجموعة الممسحة إلى وضع الحد ① MIST، ستمسح الممسحة الأمامية باستمرار.
- حرر مفتاح مجموعة الممسحة واتركه ليعود تلقائيًا إلى الوضع ② OFF، وستتوقف الممسحة الأمامية عن المسح.

OFF: إغلاق ممسحة

- قم بتحريك مفتاح مجموعة الممسحة إلى وضع الحد ② OFF، وستتوقف الممسحة الأمامية عن المسح.

AUTO: المسح التلقائي

- قم بتحريك مفتاح مجموعة الممسحة إلى وضع الحد ③ AUTOلتشغيل وظيفة المسح التلقائي. ويقوم نظام الممسحة بضبط سرعة الممسحة بناءً على الوقت الفعلي. هطول الأمطار الحالي وسرعة السيارة في
- أدر المقبض ⑦ لأعلى /ولأسفل لضبط حساسية الممسحة.
- يمكن تشغيل أو إيقاف وظيفة المسح التلقائي من خلال "الإعدادات ← ملحقات الهيكل ← الملحقات الأخرى ← المسح التلقائي" لنظام الصوت.

ملاحظة

- عندما تذكر شاشة عرض مجموعة العدادات "فشل المستشعر يرجى التحكم في المساحات يدويًا"، لضمان السلامة يجب التحكم في المساحات يدويًا في هذا الوقت، والذهاب في الوقت المناسب إلى شركة جي أيه سي للسيارات للصيانة.
- قبل استخدام وظيفة مسح الماء تلقائيا في الشتاء، يرجى التأكد مما إذا كانت شفرة المساحات مجمدة.
- عند تنظيف السيارة أو في الطقس المترب أوعدم الممطر، يوصى بإيقاف تشغيل وظيفة مسح الماء تلقائيا لتجنب تلف المساحات غير المتعمدة وإصابة شخصية.
- وظيفة المسح التلقائي هي وظيفة مساعدة، ويجب على السائق تشغيل الممسحة يدويًا عند الضرورة وفقًا لظروف القيادة لضمان سلامة القيادة.

LO: المسح البطيء

- قم بتحريك مفتاح مجموعة الممسحة إلى وضع الحد ④ LO، حيث تُمسح الممسحة الأمامية بسرعة أبطأ.

HI: ممسحة سريعة

- قم بتحريك مفتاح مجموعة الممسحة إلى وضع الحد ⑤ HI، حيث تُمسح الممسحة الأمامية بسرعة أكبر.

فتح نظام غسيل الزجاج الأمامي

- قم بالسحب مفتاح المساحات إلى اتجاه الجزء الخلفي من السيارة إلى موضع الحد الأقصى ⑥، وتبدأ الغسالة الأمامية في رش الماء، ثم تمسح الممسحة الأمامية لاحقًا.
- حرر مفتاح مجموعة الممسحة وأعده الي الموقف الأصلي، فسيتم إيقاف تشغيل نظام غسيل الزجاج الأمامي.
- بعد أن تتوقف المساحة الأمامية عن المسح لمدة 6 ثوانٍ، سيتم مسحها مرة أخرى لإزالة الماء المتبقي على الزجاج.

قم بتشغيل نظام غسل زجاج النافذة الخلفية

- عندما يكون غطاء صندوق السيارة الخلفي مغلقًا، أدر مقبض الممسحة الخلفية لأعلى ولأسفل /إلى الحد الأقصى ⑧، تبدأ الغسالة في رش الماء، وتبدأ الممسحة الخلفية عملية المسح بعد فترة.
- بعد أن تتوقف الممسحة الخلفية عن المسح لمدة 6 ثوانٍ، ستمسح مرة أخرى لإزالة علامات الماء المتبقية على الزجاج.

ON: بدء تشغيل الممسحة الخلفية

- عندما يكون غطاء صندوق السيارة الخلفي مغلقًا، أدر مقبض الممسحة الخلفية إلى وضع الحد ⑩ ON، وستبدأ الممسحة الخلفية في المسح.
- الربط وضع التحريك للخلف: عندما يكون غطاء صندوق السيارة الخلفي مغلقًا، قم بتشغيل الممسحة الأمامية. وفي هذا الوقت قم بتحويل ذراع ناقل الحركة الي وضع التحريك للخلف، تعمل الممسحة الخلفية مع الممسحة الأمامية.

OFF: قم بإيقاف تشغيل غسالة الزجاج الأمامي أو الممسحة الخلفية

- أدر مقبض الممسحة الخلفية إلى موضع الحد ⑨ OFF، أو يتم إيقاف تشغيل نظام غسيل الزجاج الخلفي أو توقف الممسحة الخلفية عن المسح.

صيانة الممسحة الأمامية

- عندما يكون مفتاح الممسحة في وضع "OFF"، يمكنكم النقر فوق المفتاح الناعم الموجود على الجانب الأيمن من "وضع صيانة المسحة" من خلال واجهة "الإعدادات ← ملحقات الهيكل ← الملحقات الأخرى" لنظام الصوت لتحويل الممسحة إلى الموضع العالي، وثم انقر مرة أخرى للعودة إلى الموضع الأصلي.

التحكم الصوتي في نظام الممسحة

عندما تكون طاقة السيارة في وضع التشغيل "ON"، يمكن التحكم في نظام الممسحة بالصوت:

- يتم التحكم في حركة الممسحة الأمامية التي بالصوت بسرعة منخفضة أو عالية.
- التحكم الصوتي في الممسحة الخلفية.
- يتم التحكم في نظام الغسيل الأمامي عن طريق الصوت، ويتم إيقاف تشغيله تلقائيًا بعد 3 ثوانٍ في كل مرة يتم فيها تشغيله.
- يتم التحكم في نظام الغسيل الخلفي عن طريق الصوت، ويتم إيقاف تشغيله تلقائيًا بعد 3 ثوانٍ في كل مرة يتم فيها تشغيله.

4.3.4 الزجاج الأمامي

الزجاج الأمامي

الزجاج الأمامي يستخدم الزجاج الرقائقي المضاد للتشتت عازل الصوت الأخضر، بحيث يمكن أن يقلل بشكل فعال من درجة الحوادث والإصابة.

⚠ تحذير

- **يرجى الحفاظ على نظافة السطح الزجاجي في جميع الأوقات.**
- **يرجى لصق علامات التعريف الضرورية وفقًا لمتطلبات لوائح المرور المحلية. لا تلصق الورق أو تعلق أي أشياء على سطح الزجاج الأمامي، وإلا فسيتم حظر المنظر الأمامي، مما قد يتسبب بسهولة في وقوع حوادث مرورية.**

4.3.5 مرآة الرؤية الخلفية

مرآة الرؤية الخلفية الداخلية

مرآة الرؤية الخلفية الداخلية الأوتوماتيكية المضادة للإبهار

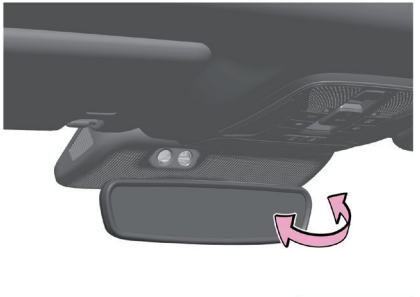

تراقب مرآة الرؤية الخلفية الداخلية الأوتوماتيكية المضادة للإبهار شدة الضوء الخلفي في الوقت الحقيقي، وتقوم تلقائيًا بضبط تأثير انعكاس المرآة، بحيث عندما ينعكس الضوء القوي على عيون السائق من خلال مرآة الرؤية الخلفية الداخلية، يعرض الإضاءة الداكن بدلاً من الإبهار.

- قبل قيادة السيارة، قم بالتأكد من ضبط مرآة الرؤية الخلفية الداخلية على زاوية مناسبة.
- أمسك مرآة الرؤية الخلفية واضبطها لأعلى وأسفل وأيمن وأيسر، واضبطها على أفضل وضع للرؤية الخلفية.

ملاحظة

أثناء عملية القيادة، لا تقم بضبط مرآة الرؤية الخلفية في السيارة لتجنب الإلهاء وتفقد السيارة السيطرة، مما تصبح خطرة.

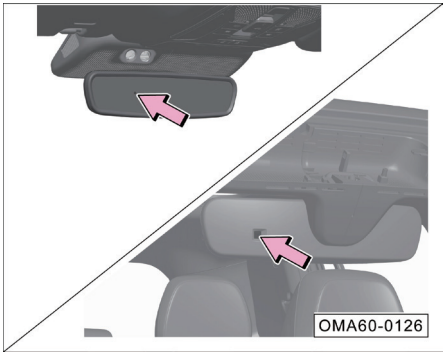

ملاحظة

لضمان الوظيفة الطبيعية لمستشعر مرآة الرؤية الخلفية المضادة للانبهار، لا تقم بتغطية المستشعر المشار إليه بواسطة السهم - بأصابعكم أو قطعة قماش، إلخ.

مرآة الرؤية الخلفية الخارجية

تحذير

يمكن لمرايا الرؤية الخلفية المنحنية (المحدبة والكروية) توسيع مجال الرؤية، ولكن صورة الكائن المنعكس أصغر وأبعد من الجسم الحقيقي. لذلك، عند تغيير المسارات، لا تستخدم صورة الكائن المنعكس للحكم على مسافة السيارة خلفكم، وإلا فقد يؤدي الي وقوع حادث بسبب خطأ الحكم.

تذكير

إذا فشلت وظيفة مرآة الرؤية الخلفية الخارجية، يرجى الذهاب إلى المتجر الخاص بشركة جي إيه سي للفحص والاصلاح في الوقت المناسب.

التعديل الكهربائي

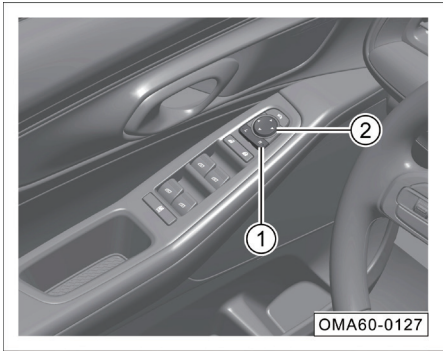

- اضغط على نهاية "L" أو "R" لزر الاختيار ① لتحديد المرآة الخارجية اليسرى أو اليمنى.
- اضغط على زر التعديل ② لتعديل مرآة الرؤية الخلفية الخارجية المحددة إلى زاوية الرؤية الخلفية المناسبة.
- بعد تعديل مرآة الرؤية الخلفية الخارجية ، أعد زر الاختيار ① إلى الحالة المسطحة.

الطي الكهربائي

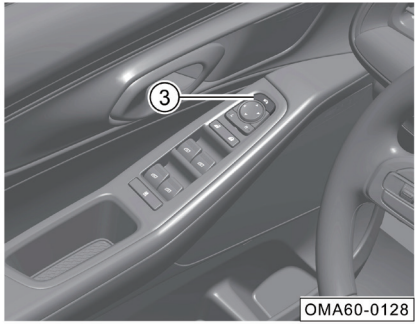

- اضغط على زر الطي ③ لطي مرآة الرؤية الخلفية الخارجية كهربائيًا.
- اضغط على زر الطي ③ مرة أخرى لتوسيع مرآة الرؤية الخلفية الخارجية كهربائيًا.

الطي التلقائي

- إذا كانت السيارة مقفلة من الخارج، فسوف يتم طي مرآة الرؤية الخلفية الخارجية تلقائيًا.
- إذا قمت بإلغاء قفل السيارة من الخارج، فسيتم توسيع مرآة الرؤية الخلفية الخارجية تلقائيًا.

تذكير

يمكن تشغيله أو إيقاف تشغيله من خلال "الإعدادات ← ملحقات الهيكل ← الملحقات الأخرى ← طي تلقائي لمرآة الرؤية الخلفية الخارجية" لنظام الصوت.

ملاحظة

- في حالة فشل وظيفة الطي الكهربائي، يمكن طيها يدويًا؛ وبعد الطي اليدوي، يرجى استعادتها يدويًا. عند الاستعادة يدويًا، يمكنكم سماع صوت "قه دا".
- كن حذرًا عند تشغيل وظيفة الطي الكهربائي لمرآة الرؤية الخلفية الخارجية لمنع قرص أصابعكم بمرآة الرؤية الخلفية وقاعدتها.

وظيفة طي مرآة الرؤية الخلفية الخارجية لأسفل عند التحريك للخلف *

طريقة تخزين موضع المرأة في حالة طي مرآة الرؤية الخلفية الخارجية لأسفل عند التحريك للخلف هي كما يلي:

1. طريقة تخزين موضع المرأة في حالة طي مرآة الرؤية الخلفية يدويا لأسفل عند التحريك للخلف:
   - عند تحويل طاقة السيارة إلى وضع "ON"، أدخل "الإعدادات ← ملحقات الهيكل ← الملحقات الأخرى" لنظام الصوت، وقم بتمكين وظيفة " طي مرآة الرؤية الخلفية لأسفل عند التحريك للخلف*".
   - قم بدوس دواسة الفرامل وتحويل ذراع ناقل الحركة إلى الوضع "R".
   - اضبط مرآة الرؤية الخلفية الخارجية على الجانب المقابل لموضع مناسب لعكس السيارة، وحرر دواسة الفرامل بعد الضبط، ويتم تخزين هذا الموضع كموضع التدوير لمرآة الرؤية الخلفية الخارجية في عكس السيارة.
2. طريقة تخزين موضع المرأة في حالة طي مرآة الرؤية الخلفية تلقائيا لأسفل عند التحريك للخلف:
   - عند تحويل طاقة السيارة إلى وضع "ON"، أدخل "الإعدادات ← ملحقات الهيكل ← الملحقات الأخرى" لنظام الصوت، وقم بتمكين وظيفة " طي مرآة الرؤية الخلفية لأسفل عند التحريك للخلف*".

- انقر فوق المفتاح الناعم "الإعدادات" لضبط زاوية مرآة الرؤية الخلفية الخارجية تلقائيًا، وضبط أسطح المرآة لمرايا الرؤية الخلفية الخارجية على كلا الجانبين إلى موضع التحريك للخلف المناسب. وبعد اكتمال الضبط، انقر فوق المفتاح الناعم "موافق" لتخزين الموضع كموضع المرآة في حالة طي مرآة الرؤية الخلفية لأسفل عند التحريك للخلف.

توفر وظيفة طي مرآة الرؤية الخلفية الخارجية لأسفل عند التحريك للخلف للمستخدمين وظيفة المساعدة عند التحريك للخلف، ويتم ايقاف تشغيل هذه الوظيفة افتراضيًا؛ يمكن للمستخدم تشغيل وتنفيذ اعداد موضع مرآة الرؤية الخلفية عند التحريك للخلف من خلال "الإعدادات ← ملحقات الهيكل ← الملحقات الأخرى ← طي مرآة الرؤية الخلفية الخارجية لأسفل عند التحريك للخلف *" لنظام الصوت . عند التحريك للخلف، تنقلب مرآة الرؤية الخلفية الخارجية على كلا الجانبين، وعند الخروج من التحريك للخلف، ستعود مرآة الرؤية الخلفية الخارجية إلى الوضع قبل التحريك للخلف؛ وعند إغلاقها، لن يقوم بالطي لأسفل.

4.3.6 حاجب الشمس

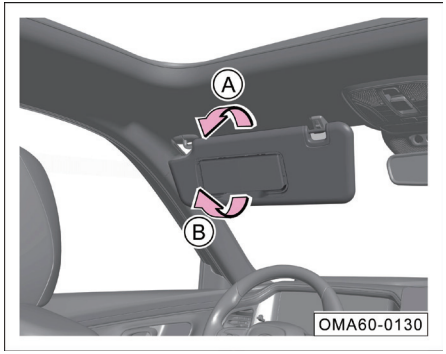

- قم بخفض حاجب الشمس على جانب السائق أو جانب الراكب الأمامي في اتجاه السهم A لمنع ضوء الشمس الداخل من الزجاج الأمامي.
- إذا كنت بحاجة إلى استخدام مرآة الغرور، بعد تقليب حاجب الشمس للأسفل ورفع غطاء مرآة الغرور في اتجاه السهم B. وفي نفس الوقت سيضيء تلقائيًا ضوء مرآة الغرور.

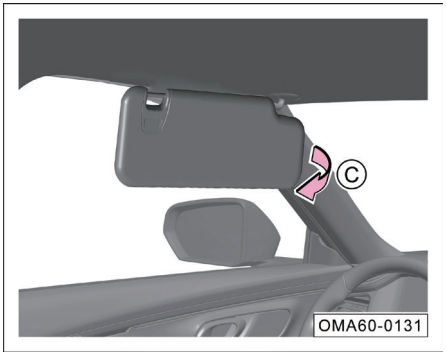

- بعد التقليب لأسفل حاجب الشمس على جانب السائق أو جانب الراكب الأمامي، اسحبه وإخراجه من الحامل المتحرك في اتجاه السهم C لحجب ضوء الشمس من النافذة الجانبية.

i تذكير

إذا كان غطاء مرآة الزينة مفتوحًا، فسوف ينطفئ ضوء مرآة الزينة تلقائيًا عندما تكون طاقة السيارة في وضع "OFF" أو يتم قفل السيارة لبضع دقائق.

4.4 مقاعد ومرافق التخزين

4.4.1 مساند الرأس

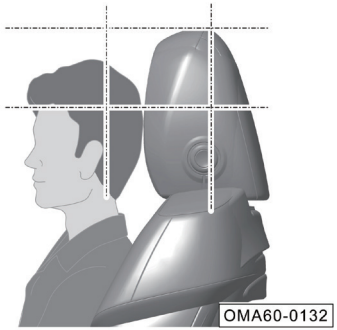

إن الضبط الصحيح لمسند الرأس هو مهم جدًا ويمكن حماية السائق والركاب وتقليل معدل إصابات الحوادث.

يجب على جميع الركاب ضبط مسند الرأس على الموضع الصحيح (في الصورة) وفقًا لشكل أجسامهم.

⚠ تحذير

من أجل الحد من مخاطر وقوع إصابات في الحوادث، يجب مراعاة ما يلي بدقة:

- **لا تضبط مسند الرأس أثناء القيادة.**
- **يجب أن يكون مسند الرأس دائمًا في موضع التركيب. في حالة إزالة مسند الرأس أو تركيب مسند الرأس بشكل غير صحيح، فقد يتعرض السائق والركاب لإصابة خطيرة في حالة وقوع حادث.**

ضبط ارتفاع مسند الرأس للمقعد الأمامي (ينطبق على الضبط اليدوي لمسند الرأس رباعي الاتجاهات) *

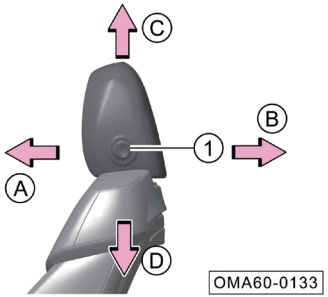

ضبط مسند الرأس للأمام أو الخلف

- اضغط بالاستمرار على زر القفل (1)، وادفع مسند الرأس في اتجاه - السهمA- أو -السهم B- لضبط اتجاه مسند الرأس. ويمكن ضبط مسند الرأس للأمام أو للخلف.

ضبط مسند الرأس لأعلى ولأسفل

- الرفع: ارفع مسند الرأس مباشرة في اتجاه السهم C إلى الموضع المطلوب.
- التخفيض: اضغط بالاستمرار على زر القفل (1)، واضغط على مسند الرأس لأسفل حتى تصل إلى الموضع المطلوب في اتجاه - السهم D-.

ضبط ارتفاع مسند الرأس للمقعد الأمامي (ينطبق على الضبط اليدوي لمسند الرأس في اتجاهين) *

- التخفيض: اضغط بالاستمرار على زر القفل ① واضغط على مسند الرأس لأسفل حتى تصل إلى الموضع المطلوب.
- الرفع: ارفع مسند الرأس مباشرة إلى الموضع المطلوب.

تذكير

طريقة ضبط مسند الرأس بالمقعد هي نفسها في الصف الثاني/ الصف الثالث.

4.4.2 المقاعد الأمامية

تذكير

عند قياس عمق وسادة المقعد يجب تعديل الوضعين الأمامي والخلفي للمقعد إلى منتصف سكة الشريحة، كما يجب تعديل مسند ظهرالمقعد لحالة الاستخدام العادية (25 درجة).

تحذير

- **لا تضع أشياء تحت المقاعد الأمامية، فقد يتم الإمساك بها بين المقعد و سكة الشريحة، مما يمنع المقعد من القفل.**
- **لا تقم بضبط المقعد أثناء قيادة السيارة، لأن هذا قد يؤدي بسهولة إلى وقوع إصابات، لذلك لا يمكن ضبط المقعد الأمامي إلا عندما تكون السيارة متوقفة.**
- **بعد أن تكون طاقة السيارة بأكملها في وضع "OFF"، لا تزال آلية ضبط المقعد الكهربائي تعمل، ويجب عدم ترك الأطفال بمفردهم في السيارة لمنعهم من إساءة استخدام المقعد الكهربائي والتسبب في وقوع حوادث.**

المقعد الكهربائي

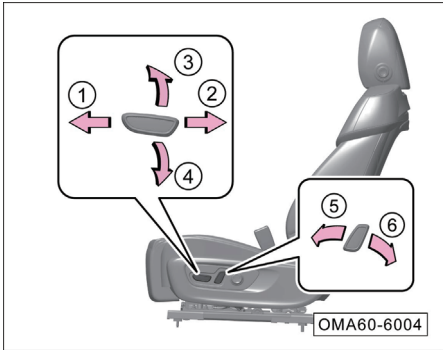

ضبط المقعد للأمام أو الخلف:

- ادفع المفتاح باتجاه - السهم ① - أو - السهم ②- لضبط المقعد للانزلاق للأمام أو للخلف.

ضبط المقعد لأعلى ولأسفل:

- حرك المفتاح في اتجاه -السهم ③- أو- السهم ④- لضبط المقعد لأعلى أو لأسفل.

اضبط مقدمة وسادة المقعد الأمامية لأعلى ولأسفل (مقعد السائق) *:

- حرك المفتاح في اتجاه - السهم ⑤- أو -السهم ⑥- لضبط مقدمة وسادة المقعد لأسفل أو أعلي.

ضبط مسند الخصر لمقعد السائق *

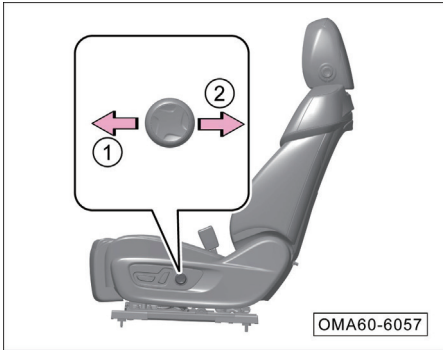

- اضغط على المفتاح في اتجاه - السهم ① - أو - السهم ② - لتمكين الدعم للأمام أو التراجع للخلف على التوالي.

تهوية المقعد *

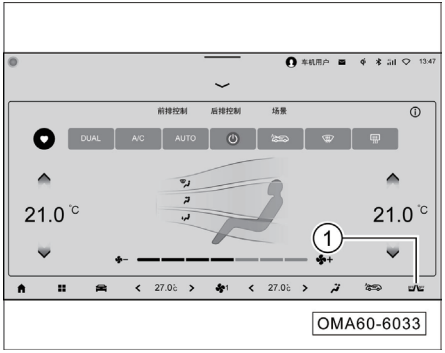

قم بتبديل طاقة السيارة إلى وضع "ON"، وانقر فوق رمز تهوية المقعد في الجزء السفلي من الواجهة الرئيسية لنظام الصوت، وستظهر واجهة تهوية المقعد.

التهوية

- انقر فوق "التهوية"، يتم تشغيل وضع التهوية 3 افتراضيًا، ويتم تبديل وضع التهوية عن طريق النقر فوق الزر 1/2/3.
- تحتوي تهوية المقعد على 3 أوضاع، منها الوضع الثالث يكون لديه أعلى حجم التهوية، والوضع الثاني هو الوضع المتوسط، والوضع الأول يكون لديه أقل حجم التهوية.

الذكي

- انقر فوق "ذكاء" لتشغيل الوضع الذكي لتهوية المقعد.

ايقاف التشغيل

- انقر فوق "إيقاف التشغيل" لإيقاف تشغيل تهوية المقعد.

تذكير

عندما تكون طاقة السيارة بأكملها في وضع "ON"، يتم تشغيل نظام الصوت بشكل طبيعي، ويمكن التحكم في جهاز تهوية المقعد عن طريق الصوت.

ملاحظة

- لتجنب إتلاف المكونات الكهربائية في المقعد، لا تركع على المقعد أو تضغط على نقطة على المقعد ومسند الظهر.
- إذا وجدت أن مروحة المقعد لا تعمل بعد تشغيل وظيفة تهوية المقعد، فيجب عليكم على الفور إيقاف تشغيل وظيفة تهوية المقعد والذهاب إلى المتجر الخاص بشركة جي إيه سي للفحص والاصلاح في الوقت المناسب.

ضبط مقعد الراكب الأمامي بمفتاح التحكم في الصف الخلفي *

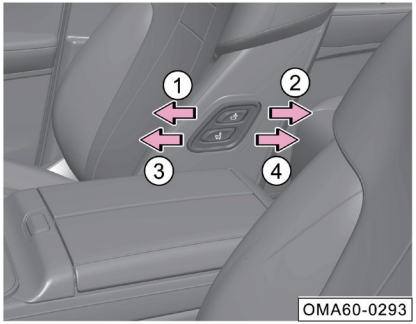

ضبط المقعد للأمام أو الخلف:

- قم بتحريك المفتاح في اتجاه -السهم ① - أو - السهم ② - لضبط مسند الظهر لمقعد الراكب الأمامي للأمام أو للخلف.
- قم بتحريك المفتاح في اتجاه -السهم ③ - أو - السهم ④ - لضبط انزلاق مقعد الراكب الأمامي للأمام أو للخلف.

تذكير

- إذا قمت بضبط موضع مقعد السائق يدويًا، فقد تذكر واجهة نظام الصوت بحفظ الموضع الجديد أو استعادة الموضع المحفوظ مسبقًا (إذا لم تكن بحاجة إلى الحفظ أو الاستعادة، فتجاهل هذه النصائح فقط) لتأكيد الحفظ وإكمال تخزين الموضع. المحدث
- لا يمكن ضبط المقعد الكهربائي لمدة 5 ثوانٍ بعد الاصطدام.

تحذير

- **لا تقم بإجراء العمليات ذات الصلة أثناء القيادة، وإلا فقد يقع حادث بسبب تشتيت الانتباه عن حركة المقعد.**
- **بعد استبدال وحدة التحكم في المقعد الكهربائي أو مقعد السائق الكهربائي أو إصلاح إطار مقعد السائق، يجب حذف معلومات ذاكرة موضع المقعد بالقوة، وإلا فقد يتعرض السائق والركاب للقرصة.**

4.4.3 مقاعد الصف الثاني/ الصف الثالث

ضبط مقاعد الصف الثاني

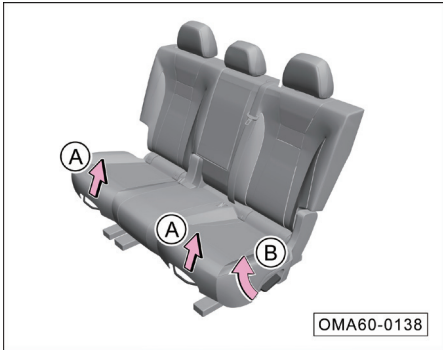

ضبط المقعد للأمام أو الخلف:

- اسحب ذراع الضبط في اتجاه السهم- A- وحرك المقعد للأمام أو للخلف. بعد تحرير ذراع الضبط، قم بتحريك المقعد للخلف وللأمام قليلاً حتى يتم قفل المقعد بإحكام.

ضبط مسند الظهر للأمام أو الخلف:

- اسحب مقبض الضبط لأعلى في اتجاه السهم -B-، واضبط مسند الظهر على الموضع المناسب، ثم حرر المقبض وقم بتأكد من أن مسند ظهر المقعد مغلق بإحكام.

طي كهربائي لمسند الظهر لمقاعد الصف الثاني *

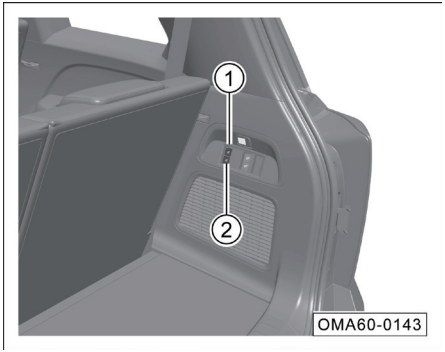

اضغط على الزرين ① و ② لطي مقعد الصف الثاني للخلف كهربائيًا. وبعد الطي، يجب إعادة ضبطه يدويًا إلى الموضع الصحيح والتأكد من أن تثبيت مسند ظهر المقعد بإحكام.

مسند الذراع الأوسط للصف الثاني

- يطوي للأمام لاستخدام مسند الذراع الأوسط.

i تذكير

لا يمكن استخدام مسند الذراع الأوسط للركاب، وإذا احتاج الركاب إلى الجلوس، فيجب إعادة مسند الذراع الأوسط إلى مسند الظهر.

الضبط اليدوي لمسند ظهر مقاعد الصف الثالث *

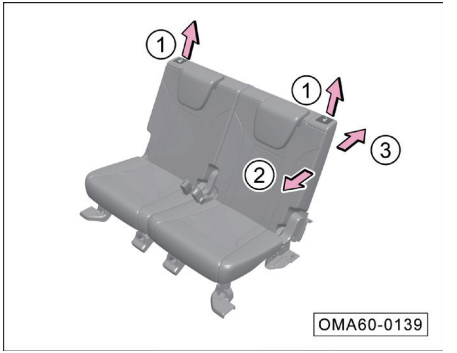

- اسحب مقبض الضبط لأعلى في اتجاه - السهم ①-.
- ادفع مسند الظهر إلى الموضع المناسب في اتجاه -السهم ②- أو - السهم ③-، حرر مقبض الضبط، وقم بتأكيد قفل مسند الظهر.

الضبط الكهربائي لمسند ظهر مقاعد الصف الثالث *

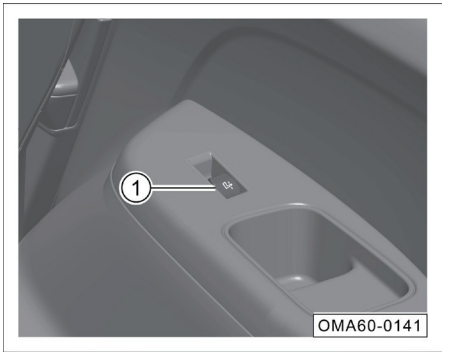

- ارفع الزر ①، واضبط مسند ظهر المقعد الأيمن للصف الثالث للخلف إلي الوضع المناسب وثم حرر الزر.
- اضغط على الزر ①، واضبط مسند ظهر المقعد الأيمن للصف الثالث للأمام إلي الوضع المناسب وثم حرر الزر.

صعود ونزول ركاب الصف الثالث

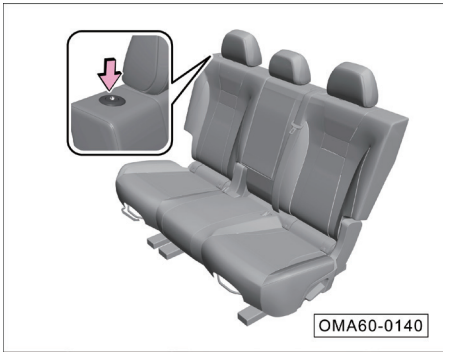

- اضغط على مفتاح الكتف في مسند الظهر لمقعد الصف الثاني في اتجاه - السهم - لتدوير مسند الظهر للأمام والغاء قفل القضبان المنزلقة. ويمكن تحريك المقعد الأيمن للأمام لتسهيل دخول وخروج ركاب الصف الثالث.
- لإعادة المقعد إلى وضع الجلوس، ادفع المقعد للخلف حتى يتم تثبيت القضبان ومسند الظهر في مكانهما. قبل القيادة، قم بالتأكد من قفل مسند ظهر المقعد والقضبان المنزلقة بإحكام.

طي يدوي / إعادة ضبط مقاعد الصف الثالث *

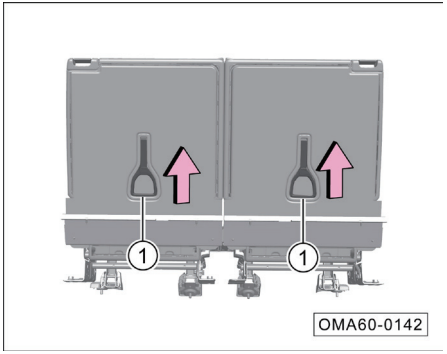

- اخفض مساند الرأس في مقاعد الصف الثالث إلى أدنى موضع لها.
- اسحب المقبض ① لطي المقاعد في الصف الثالث يدويًا. اسحب المقبض ① لإعادة ضبطه عند الضرورة، وقم بالتأكد من قفل المقعد بإحكام.

طي كهربائي / إعادة ضبط مقاعد الصف الثالث *

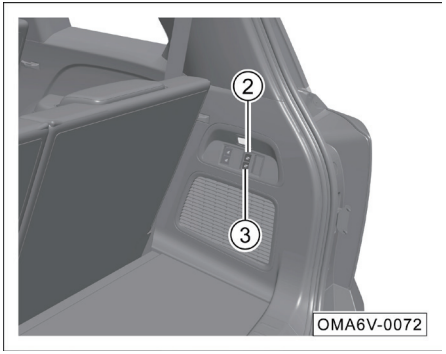

- اخفض مساند الرأس في مقاعد الصف الثالث إلى أدنى موضع لها.
- اضغط على الزرين ② و③ لطي مقاعد الصف الثالث كهربائيًا وارفع الزرين ② و③ لإعادة ضبط مقاعد الصف الثالث.

4.4.4 مرافق التخزين

حجرة تخزين للوحة الباب الداخلية

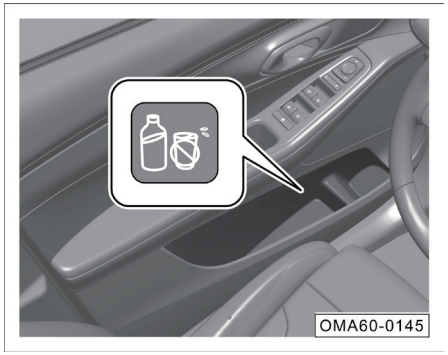

- يمكنك وضع زجاجات المشروبات وكتيبات الخرائط وغيرها من العناصر.

صندوق التخزين الموجود على لوحة الحماية السفلية لغرفة القيادة

- افتح صندوق التخزينالموجود على لوحة الحماية السفلية لغرفة القيادة في اتجاه السهم للسماح بوضع العناصر الصغيرة.
- ادفع صندوق التخزين للخلف حتى تسمع "كا دا" للإغلاق.

حامل الأكواب

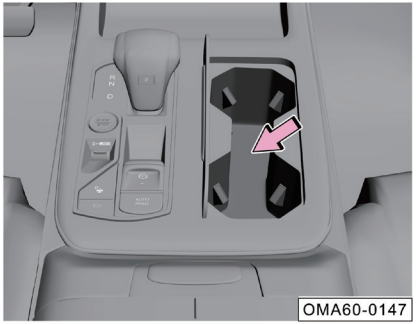

- حامل الكأس في الصف الأمامي: يمكن وضع زجاجات المشروبات بعد الضغط على غطاء حامل الكأس في الصف الأمامي ليفتح تلقائيًا.

حامل الكأس في الصف الثاني

- اقلب مسند الذراع الأوسط للأمام لوضع زجاجات المشروبات.

⚠ تحذير

لا تضع المشروبات الساخنة على حامل الكأس، وإلا فقد تتسرب المشروبات الساخنة أثناء قيادة السيارة، مما يتسبب في حروق الركاب.

حامل الكأس في الصف الثالث

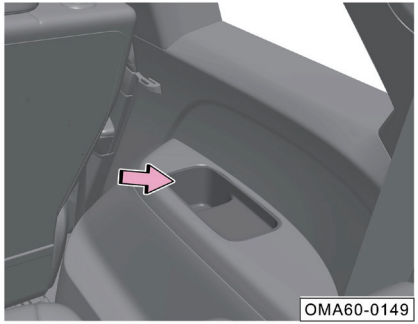

- يمكن وضع زجاجات المشروبات فيه.

علبة النظارات

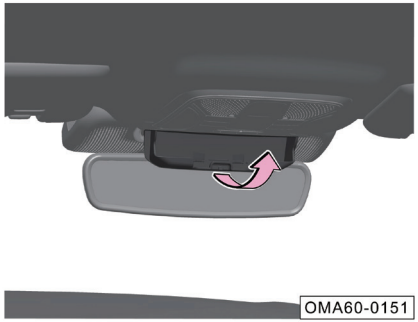

- اضغط على علبة النظارات، ستفتح علبة النظارات ببطء، يمكنك وضع أشياء صغيرة مثل النظارات الشمسية.
- ادفع علبة النظارات حتى تسمع صوت "نقرة" مما يعني إغلاق علبة النظارات.

حجرة التخزين الأمامية للوحة العدادات

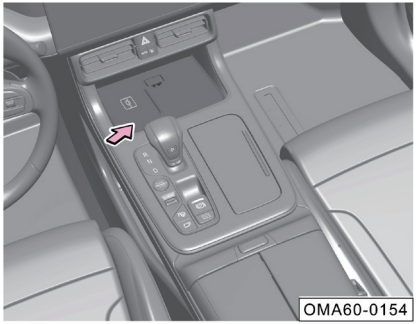

- يمكن وضع الأشياء الصغيرة.

تذكير

بالنسبة للطرز المزودة بوظيفة الشحن اللاسلكي للهاتف المحمول، تُستخدم هذه المنطقة كمنطقة شحن لاسلكي للهاتف المحمول، ولا يمكن وضع العناصر إلا بعد إيقاف تشغيل وظيفة الشحن اللاسلكي للهاتف المحمول. راجع. => راجع الصفحة 103

صندوق مسند الذراع المركزي الأمامي

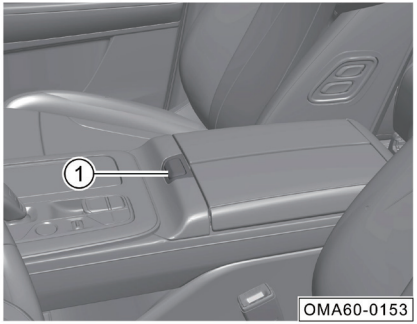

- اضغط على المفتاح ① لفتح غطاء صندوق مسند الذراع المركزي الأمامي ويمكنك وضع محافظ وعناصر أخرى.

صندوق التخزين خلف مسند الذراع المركزي *

- يمكن وضع الأشياء الصغيرة.

حقيبة التخزين خلف مسند الظهر للمقعد الأمامي

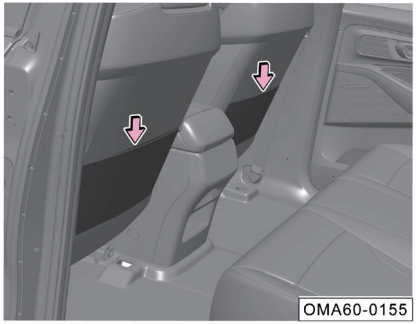

- اسحب حقيبة التخزين للخلف لوضع الكتب والمظلات القابلة للطي وغيرها من العناصر.

صندوق القفازات للراكب الأمامي

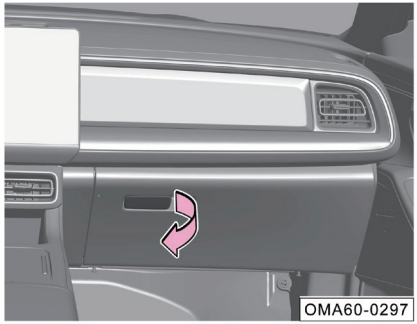

- اسحب المقبض لفتح صندوق القفازات، حيث يمكنكم وضع أشياء مثل أكياس المستندات.
- ادفع صندوق القفازات لموضعه الأصلي حتى تسمع صوت "نقرة" لإغلاق صندوق القفازات.

⚠ تحذير

عند تشغيل السيارة، يجب إغلاق صندوق القفازات، وإلا في حالة الفرملة الطارئة أو وقوع حادث، فقد تتطاير العناصر الموجودة في صندوق القفازات وتتسبب في إصابة الركاب.

4.4.5 مقبس الطاقة/ واجهة USB

المقبس الكهربائي للصف الأمامي بـ12 فولت

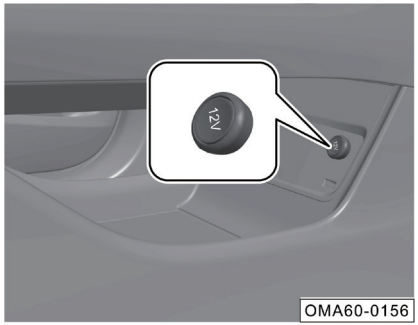

- عندما يكون مصدر طاقة السيارة في وضع "ACC" أو "ON"، يمكن استخدام مقبس الطاقة عن طريق سحب الغطاء.

واجهة USB خلف مسند الذراع المركزي

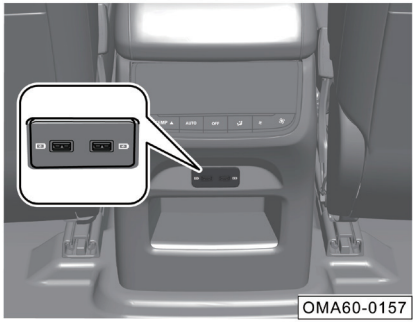

- عندما تكون طاقة السيارة في وضع "ACC" أو "ON"، يمكن استخدامه عن طريق توصيل جهاز الشحن.

i تذكير

تستخدم واجهة USB الخلفية للشحن فقط.

واجهة USB للصف الأمامي

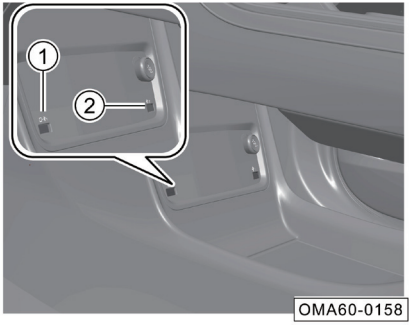

- عندما تكون طاقة السيارة في وضع "ACC" أو "ON"، يمكن استخدامها عن طريق توصيل الجهاز المحمول.

تذكير

- واجهة USB1 ① تدعم وظائف الشحن وتشغيل الوسائط و OTG (ربط الهاتف المحمول).
- واجهة USB2 ② تدعم الشحن وتشغيل الوسائط.

مقبس الكهرباء في صندوق السيارة الخلفي

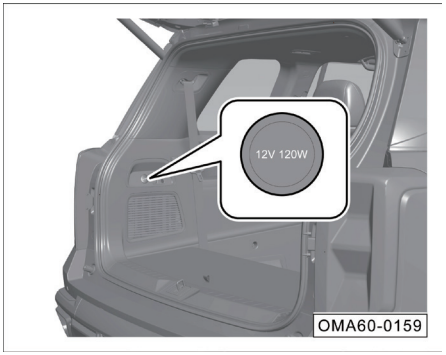

- عندما تكون طاقة السيارة في وضع "ACC" أو "ON"، افتح غطاء مقبس الطاقة الخلفي وقم بتوصيل جهاز الشحن لاستخدامه.

تذكير

الحد الأقصى للجهاز المدعوم هو 12 فولت/ 120 وات.

واجهة USB لمرآة الرؤية الخلفية الداخلية *

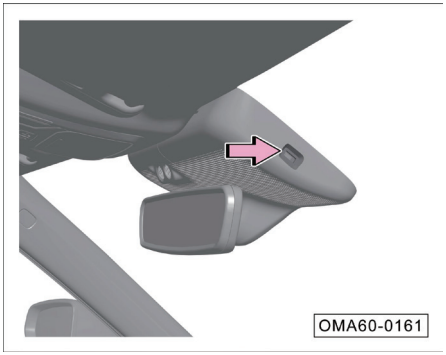

- عندما تكون طاقة السيارة في وضع "ACC" أو "ON"، يتم توصيلها مباشرة بالجهاز.

4.4.6 نظام شحن لاسلكي للهاتف المحمول *

يستخدم نظام الشحن اللاسلكي للهواتف المحمولة الحث الكهرومغناطيسي لتمكين الشحن اللاسلكي للهواتف المحمولة دون الحاجة إلى توصيلات سلكية.

ملاحظة

نظام الشحن اللاسلكي للهواتف المحمولة ليس مناسبًا لجميع الهواتف المحمولة، ويكون مناسبة للهواتف المحمولة التي حصلت علي شهادة "Qi" فقط. وإذا كان هناك أي حادث ناتج عن استخدام الهواتف المحمولة أو أجهزة استقبال الشحن اللاسلكي الأخرى التي لم تحصل علي شهادة "Qi"، الشركة ليست مسؤولة عن هذا المسؤولية والخسارة.

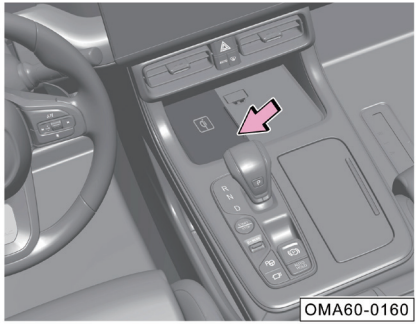

تقع المنطقة الفعالة للشحن اللاسلكي في فتحة التخزين أمام ذراع ناقل الحركة. وعند الشحن، يرجى محاذاة ملف الشحن للهاتف المحمول مع علامة "Qi" لضمان الشحن العادي للهاتف المحمول.

مفتاح الشحن اللاسلكي للهاتف المحمول

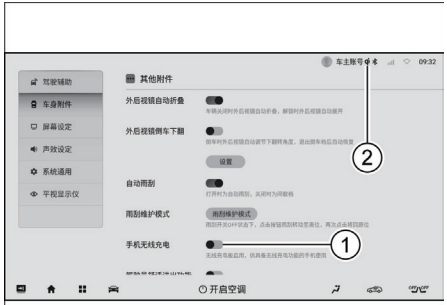

عندما تكون طاقة السيارة في وضع التشغيل "ON"، أدخل "الإعدادات ← ملحقات الهيكل ← الملحقات الأخرى ← واجهة الشحن اللاسلكي للهاتف المحمول" لنظام الصوت:

- انقر فوق المفتاح الناعم ① لتشغيل أو إيقاف تشغيل نظام الشحن اللاسلكي للهاتف المحمول.
- يتم تمكين الشحن اللاسلكي للهاتف المحمول افتراضيًا.

تذكير

بعد تشغيل نظام الشحن اللاسلكي للهاتف المحمول، سيعرض شريط حالة الواجهة الرمز ②، وستتغير حالة الرمز وفقًا لاستخدام نظام الشحن اللاسلكي للهاتف المحمول، وستظهر المعلومات النصية المقابلة بعد النقر فوق الرمز .

حالة الرمز

الرمز	اللون	الحالة	تذكير
	أبيض	وضع الإستعداد	تم تمكين وظيفة الشحن اللاسلكي للهاتف المحمول، يرجى استخدام جهاز حاصل علي شهادة Qi
	أخضر	في الشحن / انتهاء الشحن	—
	أحمر	فشل الشحن	يرجى مراجعة جدول "أعطال ا شحن الل سلكي للهاتف المحمول"

فشل الشحن اللاسلكي للهاتف المحمول

سبب المشكلة	محتوى التذكير
درجة الحرارة ال اخلية لوحدة الش ن اللاسلكي ساخنة للغاية	د جة الح ارة مرتفعة جدًا يرجى إزالة الهاتف المحمول وإعادة المحاولة لاحقًا
توجد أجسام معدنية غريبة في منطقة وضع وحدة الشحن اللاسلكي أو عدم محاذاة الهاتف المحمول	هناك أجسام معدنية غريبة في منطقة الوضع أو يكون وضع الهاتف المحمول غير صحيح، يرجى إزالة الأجسام الغريبة أو إعادة
الجهد الكهربائي لوحدة الشحن اللاسلكي منخفض جدًا أو مرتفع جدًا	الجهد الكهربائي غير طبيعي يرجى إزالة الهاتف المحمول وإعادة المحاولة لاحقًا
طاقة الشحن التي يطلبها الهاتف المحمول كبيرة جدًا أو أن طاقة إرسال وحدة الشحن اللاسلكي كبيرة جدًا	طاقة غير طبيعية، يرجى إزالة الهاتف المحمول وإعادة المحاولة لاحقًا
حالة الهاتف المحمول غير طبيعية	تمت مقاطعة ال حن، يرج إزالة الهاتف وإعادة المحاولة لاحقًا

تذكير

- لا تتحمل الشركة أي مسؤولية عن أي مشاكل ناتجة عن الاستخدام غير الطبيعي(مثل ملف الشحن اللاسلكي المتصل خارجيًا وإلخ.) ؛ إذا تم تفكيك المنتج أو تعد
- يمكن شحن هاتف محمول واحد فقط كل مرة.
- على الطرق الوعرة، قد يتوقف الشحن اللاسلكي للهواتف المحمولة بشكل متقطع ويستأنف الشحن. وإذا انحرف الهاتف المحمول عن منطقة الشحن وتوقف عن الشحن، فيجب إعادة وضع الهاتف المحمول على منطقة الشحن.
- تتطلب وظيفة الشحن اللاسلكي للهاتف المحمول مشاركة مشتركة للسيارة والهاتف المحمول؛ وفي حالة تعطل السيارة أو الهاتف المحمول، فقد يتسبب ذلك في فشل الشحن.
- قد يتوقف الهاتف المحمول عن الشحن عندما تكون درجة الحرارة مرتفعة جدًا، ويجب ا تمرار الشحن بعد انخفاض درجة الحرارة.

ملاحظة

- لا تسكب الماء في صندوق التخزين لمنع الماء من دخول وحدة الشحن اللاسلكي والتسبب في تلف الأجهزة الإلكترونية.
- لا تضع أشياء ثقيلة في منطقة الشحن لتجنب تلف نظام الشحن اللاسلكي للهاتف المحمول.
- إذا كان المنتج معيبًا ولا يمكن استخدامه بشكل طبيعي، يرجى التوقف عن استخدامه والانتقال إلى متجر شركة جي أيه سي للسيارات للصيانة في الوقت المناسب.
- عند شحن الهاتف المحمول لاسلكيًا، إذا كان هناك جسم معدني غريب بين الهاتف المحمول ومنطقة الشحن، فلا تقم على الفور بإزالة الجسم الغريب يدويًا لتجنب الحروق. يجب إيقاف تشغيل وظيفة الشحن اللاسلكي على الفور وإزالة الجسم الغريب بعد التبريد.

تحذير

- **لا تضع أي شيء بين الهاتف ولوحة الشحن أثناء الشحن. يمكن أن تتسبب العناصر غير المعدنية في انخفاض أداء الشحن. قد تتلف عناصر مثل البطاقات الممغنطة أو البطاقات الذكية. قد يتم تدفئة الأجسام المعدنية الغريبة مثل المفاتيح والعملات المعدنية، مما يشكل خطرًا على القيادة.**
- **إذا كنت ترغب في وضع أجسام معدنية غريبة في منطقة الشحن اللاسلكي للهاتف المحمول، فيرجى إيقاف تشغيل وظيفة الشحن اللاسلكي من خلال قائمة نظام الصوت أولاً لتجنب تدفئة المعدن في منطقة الشحن، مما سيؤدي إلى مخاطر أمنية.**
- **عندما لا يكون السائق في السيارة، لا تضع الهاتف المحمول لشحنه في السيارة لتجنب حوادث السلامة غير الضرورية.**
- **أثناء عملية القيادة، لا تتحقق من حالة شحن هاتفكم المحمول لفترة طويلة لتجنب حوادث المرور.**

4.4.7 صندوق الأمتعة

لضمان استقرار قيادة السيارة، يجب وضع الأشياء بالتساوي قدر الإمكان عند تحميل الأمتعة، ويجب وضع الأشياء الثقيلة في مقدمة صندوق السيارة.

تحذير

- **عند نقل أشياء ثقيلة بالسيارة سيتغير مركز ثقل السيارة؛ إذا انزلقت الأشياء الثقيلة الموجودة في صندوق السيارة فجأة، فسوف يؤدي إلى تغيير استقرار السيارة.**
- **يجب تثبيت الاشياء الموجودة في صندوق السيارة، وإلا فقد تطير الأشياء إلى الأمام في حالة فرملة الطوارئ أو وقوع حادث، مما يؤدي إلى إصابة الركاب في السيارة.**
- **يحظر وضع البضائع الخطرة القابلة للانكسار والاشتعال والانفجار في صندوق السيار!**

سعة صندوق السيارة الخلفي

- يمكن زيادة سعة صندوق السيارة الخلفي من خلال إمالة مسند ظهر مقاعد الصف الثاني وطي مقاعد الصف الثالث.

=> راجع الصفحة 95

ملاحظة

عند وضع المواد السائلة، قم بالتأكد من أن الحاوية تكون مغلقة وأن السائل لا يتسرب. حاول ألا تضعه على مسند ظهر المقعد المائل لمنع تسرب السوائل وتبليل المقعد.

صندوق التخزين في صندوق السيارة الخلفي

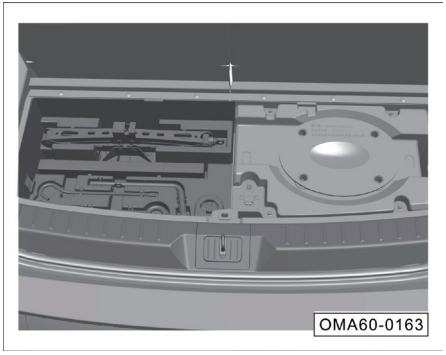

- ارفع السجادة الخلفية لصندوق السيارة الخلفي، تضع لافتات التحذير والأدوات الموجودة في صندوق التخزين في صندوق السيارة الخلفي.

4.4.8 رف الأمتعة

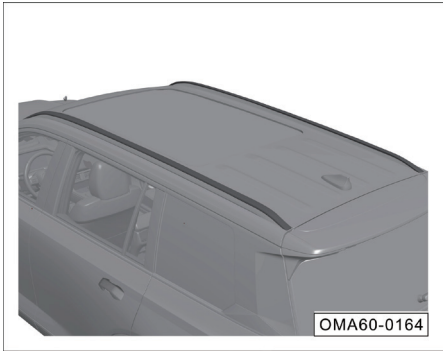

يمكن لرف الأمتعة في هذه السيارة حمل 50 كجم كحد أقصى من العناصر.

⚠ تحذير

يحظر حمل الأشياء التي يزيد وزنها عن 50 كجم على رف الأمتعة!

4.4.9 الملحقات والتعديلات

عندما تغادر السيارة المصنع، يتم لصق ملصقات وعلامات البيانات علي أجزاء السيارة مثل غطاء فتحة تعبئة خزان الوقود وإطار قفل غطاء المحرك الأمامي، التي تتميز ببيانات ومعلومات مهمة حول استخدام السيارة. لا تقم أبدًا بإزالة أو إتلاف الملصقات والعلامات، واحتفظ بالبيانات والمعلومات المتعلقة بها في جميع الأوقات.

تستخدم الشركة أحدث تقنيات السلامة لتصميم السيارة للتأكد من أن السيارة تتمتع بسلامة نشطة وسلامة سلبية ممتازة. لذلك من أجل الحفاظ على الخصائص الممتازة لهذه السيارة، قم بالتأكد من استشارة متجر خاص بشركة جي إيه سي قبل تركيب الملحقات أو استبدال الأجزاء.

نوصى دائمًا باستخدام الملحقات والأجزاء المعتمدة من قبل شركتنا. إذا قمت بتثبيت أجزاء غير معتمد من قبل شركتنا، فلن تتعهد شركتنا بضمان الجودة.

⚠ تحذير

إذا يتم تركيب الملحقات غير المناسبة أو تعديل السيارة قد يؤثر ذلك على استقرار السيارة والأداء الآخر، وق يؤدي إلى وقوع حادث الاصابات خطيرة.

إذا قمت بتركيب هاتف السيارة وجهاز الإنذار والراديو ثنائي الغرض ونظام الصوت منخفض الطاقة، فقم بالتأكد من أنه لا يتداخل مع أنظمة التحكم الإلكترونية في السيارة، مثل نظام منع انغلاق المكابح (ABS).

قبل تثبيت أي ملحقات يرجى ملاحظة:

1. تأكد من أن المرفق لا يتسبب في تعتيم الأضواء ولا يؤثر على التشغيل العادي أو الأداء للسيارة.
2. في السيارة ذات الوسادة الهوائية الستائرية الجانبية، لا تقم بتركيب الملحقات على العمود B وعبر نوافذ الأبواب الخلفية. سيؤدي تركيب الملحقات في هذه المناطق إلى منع الوسادة الهوائية الستائرية الجانبية من العمل بشكل صحيح.

تذكير

عندما يتم تركيب منتجات التزيينية داخل السيارة (مثل مساند الرأس وأغطية المقاعد ووسادات القدم وواقيات الشمس وما إلى ذلك) قد تحتوي منتجات التزيينية الداخلية منخفضة الجودة

تعديل السيارة

ستؤدي إزالة الأجزاء من السيارة أو استبدال الأجزاء الأصلية بأجزاء من طرازات غير معتمدة من قبل شركة جي إيه سي إلى إلحاق ضرر جسيم باستقرار وموثوقية التحكم علي السيارة. على سبيل المثال ما يلي:

- تركيب العجلات والإطارات الأكبر أو الأصغر سيتداخل مع التشغيل العادي لنظام منع انغلاق المكابح(ABS) وغيرها من الأنظمة.
- قد يؤدي تعديل عجلة القيادة وغيرها من مرافق السلامة إلى تعطل النظام.

تحذير

- **يمكن أن يؤدي التعديل غير المناسب للسيارة أو تركيب ملحقات غير مناسبة إلى حدوث أعطال وحوادث بسهولة. نوصى دائمًا باستخدام الملحقات والأجزاء المعتمدة من قبل شركتنا، لأنه تم التحقق بدقة من قابلية التكيف والموثوقية والسلامة للملحقات والأجزاء المذكورة أعلاه من قبل شركتنا.**

تحذير

- **قد تؤدي التعديلات أو الإصلاحات غير الصحيحة لهذه السيارة إلى إضعاف حماية الوسادة الهوائية، مما يؤدي إلى فشل النظام وحوادث مميتة. على سبيل المثال، يجب عدم تركيب الملحقات مثل حوامل أكواب المشروبات وحوامل الهاتف وما إلى ذلك أو ربطها بغلاف وحدة الوسادة الهوائية أو في نطاق عمل الوسادة الهوائية.**
- **يؤثر التشغيل أو التعديل غير السليمين للسيارة (تعديل المحرك أو نظام الكبح أو المكونات التي تؤثر على أداء العجلات والإطارات) على وظيفة نظام الوسادة الهوائية حتى أنه يسبب في حادث إصابات خطيرة.**
- **لا تقم بتثبيت العجلات والإطارات غير المعتمدة من قبل شركتنا.**
- **تعديل مقدمة السيارة وغرفة المحرك الأمامية قد يؤدي إلى إضعاف أداء حماية المشاة للسيارة وانتهاك لوائح القي دة على الطريق.**

4.5 نظام المكيف

4.5.1 تعليمات عامة

يمكن لمصفاة مكيف الهواء تصفية حبوب اللقاح والغبار التي يتم إدخالها من مدخل الهواء لنظام مكيف الهواء.

يجب تنظيف مصفاة مكيف الهواء واستبدالها بانتظام وفقًا لـ "جدول الصيانة الدورية" في ((كتيب الضمان)).

إذا تم قيادة السيارة غالبًا في مناطق ذات جودة هواء رديئة، فيجب تقصير دورة استبدال فلتر مكيف الهواء. إذا لم يكن تدفق الهواء من مخرج الهواء لمكيف الهواء سلسًا كالمعتاد، فقد يكون ذلك بسبب فلتر مكيف الهواء المتسخ والمسدود، ويجب تنظيف فلتر مكيف الهواء أو استبداله في أسرع وقت ممكن.

⚠ تحذير

إذا كان الهواء في السيارة عكرًا فإنه سيجعل السائق عرضة للإرهاق والنفسية السينية وتشتت الانتباه وحتى التسبب في الحوادث مما يتسبب في وقوع إصابات ؛ يجب استخدام وضع دوران الهواء وفقًا للحالة الفعلية.

ملاحظة

إذا تعطل نظام تكييف الهواء (مثل لا التبريد أو الرياح لها رائحة وإلخ) يرجى الذها إلى متجر شركة جي أيه سي للسيارات التابعة لشركة جي أيه سي للسيار ت للصيانة.

i تذكير

- عندما تكون طاقة السيارة في وضع "ON"، يمكن تشغيل نظام مكيف الهواء.
- عندما يكون مكيف الهواء في وضع التشغيل سيكون هناك قطر الماء في أسفل السيارة؛ إذا تم تشغيل مكيف الهواء لفترة طويلة في حالة وقوف السيارات فسيكون هناك تراكم للمياه في الجزء السفلي من السيارة وهو أمر طبيعي.
- يجب تنظيف الثلج والجليد والأوراق على لوح ممسحة الزجاج الأمامي بانتظام لتجنب انسداد مدخل هواء مكيف الهواء وضمان دخول الهواء العادي لنظام تكييف الهواء.
- عند إغلاق النوافذ وفتحة السقف *، يمكن لنظام مكيف الهواء ممارسة أقصى تأثير له. ولكن عندما تكون درجة الحرارة داخل السيارة مرتفعة بسبب أشعة الشمس الحارقة، يجب فتح النوافذ لفترة قصيرة للسماح للهواء الساخن في السيارة بالتبدد قبل استخدام التكييف للتبريد.

4.5.2 نظام المكيف

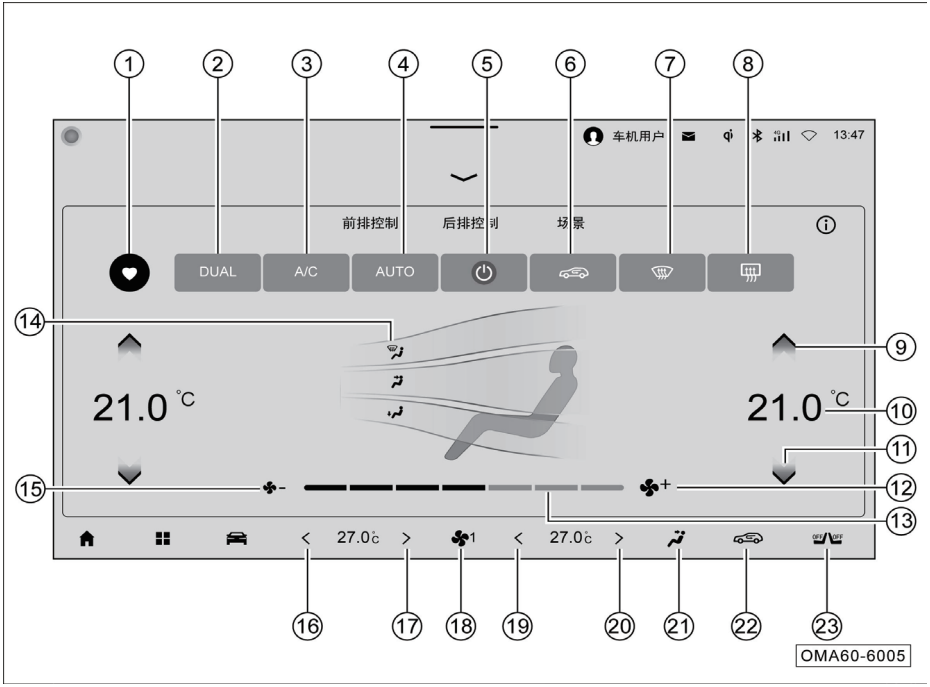

تعليمات واجهة التحكم في مكيف الهواء في الصف الأمامي

① زر مشهد الاختصار المفضل
② زر "تزامن" درجة الحرارة ثلاثي المناطق
③ زر تبريد مكيف الهواء
④ AUTO زر الوضع التلقائي
⑤ زر تشغيل/ إيقاف تشغيل مكيف الهواء
⑥ زر التحكم الآلي في الدوران الداخلي/ الخارجي للهواء
- زر دوران الهواء
- زر دوران الهواء الخارجي
⑦ زر إزالة الصقيع والضباب للزجاج الأمامي
⑧ أزرار إزالة الصقيع وإزالة الضباب علي الزجاج الأمامي
⑨ زر زيادة درجة الحرارة
⑩ عرض درجة الحرارة (تزامن منطقة يسار ويمين)
⑪ زر تخفيض درجة الحرارة
⑫ +زر زيادة سرعة الهواء

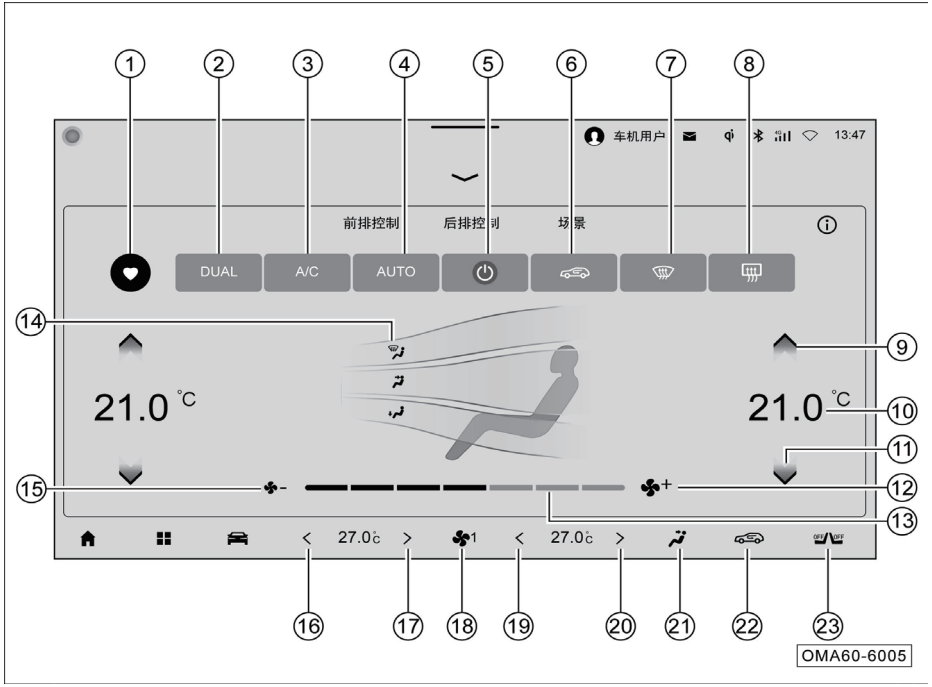

وصف واجهة التحكم في مكيف الهواء في الصف الأمامي (تابع)

⑬ **عرض وضع حجم الهواء**

- يتم عرض حجم الهواء، مقسمًا إلى 7 أوضاع، ويمكن ضبط حجم الهواء عن طريق التحريك إلى اليسار واليمين.

⑭ زر وضع خروج الهواء

⑮ زر انخفاض سرعة الهواء / إيقاف تشغيل مكيف الهواء

⑯ زر خفض درجة حرارة منطقة السائق

⑰ زر زيادة درجة حرارة منطقة السائق

⑱ زر تعديل سرعة الرياح

⑲ زر خفض درجة حرارة منطقة الراكب الأمامي

⑳ زر زيادة درجة حرارة منطقة الراكب الأمامي

㉑ زر تبديل وضع مخرج الهواء

㉒ زر التحكم الآلي في الدوران الداخلي/ الخارجي للهواء

- زر دوران الهواء الداخلي

- زر دوران الهواء الخارجي

㉓ زر تهوية المقعد

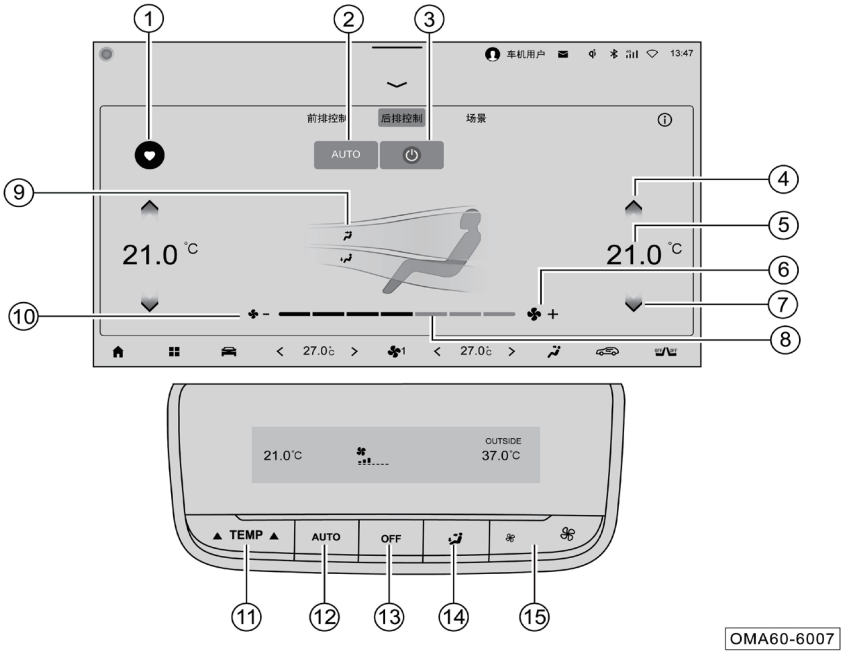

تعليمات واجهة التحكم في مكيف الهواء الخلفي

① زر مشهد الاختصار المفضل

② زر الوضع التلقائي AUTO

③ زر تشغيل /إيقاف تشغيل مكيف الهواء

④ زر زيادة درجة الحرارة

⑤ عرض درجة الحرارة (تزامن منطقة يمنى ويسرى)

⑥ +✤ زر زيادة سرعة الهواء

⑦ زر خفض درجة الحرارة

⑧ عرض وضع حجم الهواء

- يتم عرض حجم الهواء، مقسمًا إلى 7 أوضاع، ويمكن ضبط حجم الهواء عن طريق التحريك إلى اليسار واليمين.

⑨ زر اختيار وضع مخرج الهواء في الصف الخلفي

⑩ –✤ زر تخفيض سرعة الرياح

⑪ زر ضبط درجة الحرارة في الصف الخلفي

⑫ AUTO زر الوضع التلقائي لمكيف الهواء في الصف الخلفي

⑬ OFF زر إيقاف تشغيل مكيف الهواء في الصف الخلفي

⑭ زر وضع مخرج الهواء في الصف الخلفي

⑮ زر تعديل سرعة المروحة

عرض درجة الحرارة

تُستخدم أزرار ضبط درجة الحرارة على واجهة مكيف الهواء الأمامية لنظام الصوت لضبط درجة الحرارة المستهدفة للمناطق اليمنى واليسرى من الصف الأمامي، ويتم عرض قيم درجة الحرارة على شاشة العرض لنظام الصوت على التوالي.

يمكن استخدام أزرار ضبط درجة الحرارة على لوحة التحكم في مكيف الهواء الخلفي وأزرار ضبط درجة الحرارة على واجهة مكيف الهواء الخلفي لنظام الصوت لضبط درجة حرارة المقعد الخلفي. ويتم عرض قيمة درجة الحرارة في نفس الوقت على شاشة LCD بلوحة مكيف الهواء الخلفية وشاشة عرض نظام الصوت.

- اضغط بالاستمرار على "عرض درجة الحرارة" على شاشة نظام الصوت للتمرير لأعلى ولأسفل لضبط درجة الحرارة بمقدار 0.5 درجة مئوية لكل خطوة.

زر تعديل درجة الحرارة

- اضبط درجة الحرارة الداخلية عن طريق تشغيل الزرين ∧ و ∨. اضغط لفترة طويلة على الزر ∧ أو الزر ∨. (تعتبر مدة أكثر من 0.5 ثانية بمثابة ضغطة طويلة)، تبدأ درجة الحرارة في التمرير، ثم حررها لإنهاء التمرير.
- درجة الحرارة المضبوطة قابلة للتعديل ضمن 18.5 ~ 31.5 درجة مئوية بمقدار 0.5 درجة مئوية كل خطوة. عندما تكون درجة الحرارة المحددة أقل من 18.5درجة مئوية، تظهر درجة الحرارة LO، وعندما تكون أعلى من 31.5 درجة مئوية، تظهر درجة الحرارة HI.

في الوضع التلقائي عند الدخول إلى LO أو HI سيحافظ النظام على تشغيل حجم الهواء الكبير.

في الوضع التلقائي، من أجل الحصول على درجة الحرارة الداخلية المثالية، نوصي بضبط درجة الحرارة على 25.0 درجة مئوية، ويمكنكم ضبط درجة الحرارة بنفسكم إذا لزم الأمر.

ملاحظة

درجة الحرارة المعروضة على شاشة العرض لنظام الصوت هي القيمة المستهدفة لدرجة الحرارة المحددة، وليست درجة الحرارة الفعلية داخل السيارة.

زر A/C

اضغط على زر A/C لتشغيل وظيفة التبريد لنظام مكيف الهواء.

اضغط على زر A/C مرة أخرى لإيقاف تشغيل وظيفة التبريد لنظام مكيف الهواء.

ضبط حجم الهواء

اضغط لفترة قصيرة على الزر +✤ أو –✤ لزيادة/ تقليل سرعة الهواء بمقدار سرعة واحدة. ستعرض شاشة العرض لنظام الصوت مستوى سرعة الهواء المقابل.

في الوضع التلقائي، سيتحكم نظام مكيف الهواء تلقائيًا في سرعة الهواء، اضغط على الزر +✤ أو –✤، وسيتم تغيير حالة النظام من الوضع التلقائي إلى الوضع اليدوي.

إيقاف تشغيل مكيف الهواء

انقر فوق المفتاح المرن لشاشة نظام الصوت ⏻ أو زر إيقاف تشغيل مكيف الهواء الخلفي لإيقاف تشغيل نظام مكيف الهواء.

بعد إيقاف تشغيل نظام مكيف الهواء:

- قم بتشغيل الزر * والزر والزر بدون تشغيل نظام مكيف الهواء.

- لا يعمل تشغيل زر ∧ زيادة درجة الحرارة و ∨ زر تخفيض درجة الحرارة، وزر "المزامنة".
- قم بتشغيل ⏻ زر الإغلاق وزر A/C وزر +✤ وزر -✤ وزر ⊞ وزر الوضع التلقائي التلقائي لتشغيل نظام مكيف الهواء.

دوران الهواء (التحكم التلقائي) *

من خلال النقر على الزر الفعلي "AUTO" لمكيف الهواء أو المفتاح الناعم "AUTO" على لوحة التحكم في مكيف الهواء في الصف الأمامي لنظام الصوت، يعمل نظام مكيف الهواء، ويضيء مؤشر الزر ⊞، وتعمل مخمدات الهواء الداخلية والخارجية لمكيف الهواء في وضع الدوران التلقائي الداخلي والخارجي يتحكم هذا الوضع تلقائيًا في وضع سحب الهواء وفقًا لجودة الهواء الخارجي ودرجة الحرارة المحيطة. عندما تكون جودة الهواء خارج السيارة رديئة، يتم التحكم في وضع سحب الهواء ليكون دورانًا داخليًا؛ وعندما تكون جودة الهواء خارج السيارة جيدة، يتم التحكم في وضع سحب الهواء ليكون دورانًا خارجيًا.

دوران الهواء (التحكم اليدوي) *

من خلال النقر المستمر على المفتاح الناعم ⊞، يمكن تبديل وضع عمل مخمدات الهواء الداخلية والخارجية دوريًا بين الدوران الداخلي والخارجي التلقائي والدوران الداخلي والدوران الخارجي.

- ⊞ دوران الهواء: يدخل دوران الهواء في وضع الدوران الداخلي.
- ⊞ دوران الهواء الخارجي: يدخل دوران الهواء في وضع الدوران الخارجي.

ملاحظة

- سيؤدي دوران الهواء في السيارة على المدى الطويل إلى تراكم ثاني أكسيد الكربون في السيارة، وهو ما لا يفضي إلى قدرة السائق على البقاء مستيقظًا.
- يمكن أن يؤدي استخدام دوران الهواء في السيارة في الطقس البارد أو الممطر إلى حدوث ضباب على النوافذ بسهولة، مما يؤثر على رؤية السائق، مما قد يؤدي إلى وقوع حوادث كبيرة.

الوضع التلقائي

من خلال الضغط على المفتاح الناعم "AUTO" الموجود على واجهة شاشة مكيف الهواء الأمامية/ الخلفية لنظام الصوت ومفتاح "AUTO" على لوحة مكيف الهواء الخلفية، سيضيء مؤشر الزر، وستقوم أنظمة تكييف الهواء الأمامية والخلفية ببدء تشغيل وضع التشغيل التلقائي بالكامل، وسيتم التحكم في الوظائف التالية تلقائيًا وفقًا لدرجة الحرارة المحددة:

- درجة حرارة الهواء المخرج
- حجم الهواء لمخرج الهواء
- وضع خروج الهواء
- وضع دوران الهواء
- حالة عمل وظيفة التبريد لمكيف الهواء

اضغط على المفتاح الناعم +✤ و -✤ أو المفتاح الناعم ⊞ للخروج من الوضع التلقائي لنظام مكيف الهواء.

إزالة الصقيع والضباب للزجاج الأمامي

اضغط على الزر المادي للوحة مكيف الهواء ⊞ أو المفتاح الناعم ⊞ لواجهة مكيف الهواء لنظام الصوت، وسيضيء مؤشر الزر، ويتم تمكين وظائف إزالة الصقيع وإزالة الضباب عن الزجاج الأمامي.

اضغط على الزر ⊞ مرة أخرى، وينطفئ مؤشر الزر، ويتم إيقاف وظائف إزالة الصقيع وإزالة الضباب عن الزجاج الأمامي، ويتم إرجاع الحالة قبل إجراء إزالة الصقيع؛ أو اضغط على الزر AUTO للدخول إلى الوضع التلقائي، ويمكنكم أيضًا إيقاف تشغيل وظائف إزالة الصقيع وإزالة الضباب عن الزجاج الأمامي.

ملاحظة

- عندما يتم ضبط درجة الحرارة على أبردها، فقد يتسبب استخدام وظيفتي إزالة الصقيع وإزالة الضباب في حدوث ضباب على الجزء الخارجي من الزجاج الأمامي، مما يؤثر على رؤية السائق، مما قد يؤدي إلى وقوع حوادث خطيرة. عند استخدام وظيفة إزالة الصقيع، نوصى بضبط درجة الحرارة على وضع ساخن أو دافئ.
- عند استخدام وظيفة إزالة الصقيع والضباب إذا قمت بإيقاف تشغيل وظيفة تبريد م يف الهواء يدويًا يؤدي هذا إلى الضباب على الزجاج الأمامي ويؤثر على رؤية القيادة مما قد يتسبب في وقوع حادث كبير.
- عند استخدام وظائف إزالة الصقيع وإزالة الضباب، لإزالة الصقيع وإزالة الضباب بسرعة، يكون حجم الهواء الافتراضي أكثر من 5 أوضاع، والضوضاء عند مخرج الهواء تكون مرتفعة نسبيًا. وإذا كنت ترغب في تقليل الضوضاء، يمكنكم تقليل حجم الهواء يدويًا مع ضمان رؤية السائق.

إزالة الصقيع والضباب للزجاج الخلفي

اضغط على الزر لتشغيل وظائف إزالة الصقيع وإزالة الضباب علي الزجاج الخلفي، ويتم تسخين الزجاج الخلفي كهربائيًا.

اضغط على الزر مرة أخرى لإيقاف تشغيل وظائف إزالة الصقيع وإزالة الضباب علي الزجاج الخلفي. إذا لم يتم إيقاف تشغيل وظائف إزالة الصقيع وإزالة الضباب للزجاج الخلفي يدويًا، فستتوقف الوظائف تلقائيًا بعد 15 دقيقة من التشغيل المتواصل.

تذكير

- قد يؤدي استخدام وظيفة إزالة الصقيع عن الزجاج الخلفي لفترات طويلة دون بدء تشغيل المحرك إلى انخفاض جهد البطارية بدرجة كبيرة بحيث لا تتمكن من بدء تشغيل محرك السيارة.
- وظيفة إزالة الصقيع في الصف الخلفي محدودة لضمان بدء التشغيل في ظل ظروف البطارية منخفضة الطاقة.

وضع خروج الهواء

وضع مخرج الهواء في الصف الأمامي

انقر فوق واجهة التحكم في مكيف الهواء الأمامي لشاشة نظام الصوت أو شريط الأدوات الموجود في الجزء السفلي من شاشة نظام الصوت، وانقر فوق زر وضع مخرج الهواء لضبط وضع مخرج الهواء الأمامي.

قم بتبديل نظام الصوت إلى واجهة التحكم في نظام مكيف الهواء، وانقر فوق المفتاح الناعم لتبديل وضع مخرج الهواء يدويًا؛ وفي الوضع التلقائي، سيتحكم نظام مكيف الهواء تلقائيًا في وضع مخرج الهواء، وعندما يتم تشغيل المفتاح الناعم، سيخرج النظام من الوضع التلقائي.

عند التحديد يدويًا من خلال واجهة التحكم في مكيف الهواء الأمامي، انقر فوق المفتاح الناعم للتبديل دوريًا وفقًا لأوضاع مخرج الهواء التالية:

- وضع النفخ نحو الوجه: يتم نفخ الهواء من مخرج الهواء للوحة العدادات.
- وضع النفخ نحو الوجه والقدمين: يتم نفخ الهواء من مخرج الهواء للوحة العدادات ومساحة القدمين.
- وضع النفخ نحو القدمين: يتم نفخ الهواء من مخرج الهواء في مساحة القدمين.

- وضع النفخ نحو القدمين والنافذة الأمامية: يتم نفخ الهواء من مخرج الهواء لإزالة الصقيع علي الزجاج الأمامي ومساحة القدمين.
- وضع النفخ نحو النافذة الأمامية: يتم نفخ الهواء من مخرج الهواء لإزالة الصقيع علي الزجاج الأمامي.

وضع مخرج الهواء في الصف الخلفي

اضغط على زر وضع مخرج الهواء على لوحة مكيف الهواء في الصف الخلفي أو زر ضبط وضع مخرج الهواء في الصف الخلفي لمضيف الصوت للتحكم في وضع مخرج الهواء في الصف الخلفي. يتم عرض وضع مخرج الهواء على لوحة التحكم في مكيف الهواء في الصف الخلفي.

من خلال زر ضبط وضع مخرج الهواء في الصف الخلف على مكبر الصوت الأمامي، اضغط على زر الوضع للتبديل بين وضع النفخ نحو الوجه و ووضع النفخ نحو الوجه والقدمين و وضع النفخ نحو القدمين.

في الوضع التلقائي، يعد وضع المخرج جزءًا من منطق التحكم التلقائي، ويتم تحديد وضع المخرج تلقائيًا بواسطة نظام مكيف الهواء. العامل الأساسي الذي يؤثر على وضع مخرج الهواء هو درجة حرارة الهواء المخرج. وعندما تكون درجة حرارة الهواء المخرج عالية، سيتم نفخ معظم الهواء نحو القدمين؛ وعندما تكون درجة حرارة الهواء المخرج منخفضة، سيتم نفخ معظم الهواء نحو الوجه.

تذكير

- يُستخدم وضع النفخ نحو الوجه والقدمين بشكل أساسي عندما تكون درجة الحرارة الخارجية أقل قليلاً في الربيع والخريف. لذلك، فإن درجة حرارة مخرج الهواء العلوي أقل قليلاً من درجة حرارة مخرج الهواء السفلي، وهي ظاهرة طبيعية.
- يمكنكم ضبط درجة الحرارة للراحة الشخصية عن طريق تعديل وضع مخرج الهواء، وضبط درجة الحرارة ومنحنى الراحة.
- للتأكد من أن نظام مكيف الهواء يمكنه التحكم بشكل فعال وتلقائي في جميع أوضاع مخرج الهواء، يرجى إبقاء جميع منافذ الهواء في السيارة مفتوحة.
- في ظل البداية الباردة في الشتاء، سينتقل الوضع التلقائي تدريجياً من وضع النفخ نحو النافذة الأمامية.

وضع المزامنة

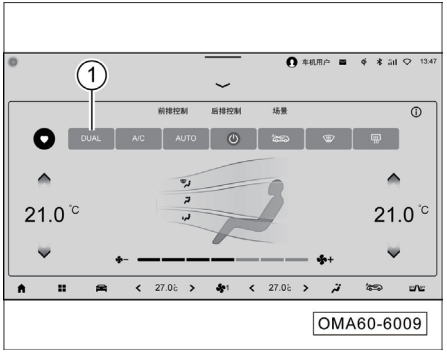

قم بتبديل نظام الصوت إلى واجهة التحكم في نظام مكيف الهواء، وانقر على المفتاح الناعم " مزامنة " ①، وسيضيء المفتاح، وسيتم تشغيل وضع المزامنة. وعند هذا الوقت، سيخرج نظام مكيف الهواء من وضع التحكم ثلاثي المناطق ويدخل في وضع التحكم في المنطقة الواحدة، ويمكن التحكم في درجة حرارة منطقة السيارة بأكملها في نفس الوقت.

ثم انقر فوق المفتاح الناعم " مزامنة " ①، سيتحول المفتاح إلى اللون الرمادي، وسيتم إيقاف وضع المزامنة. وفي هذا الوقت، يدخل نظام مكيف الهواء في وضع التحكم ثلاثي المناطق، ويتم التحكم في درجة حرارة جانبي الصف الأمامي والصف الخلفي بشكل مستقل.

مشاهد مكيف الهواء *

بعد تبديل نظام الصوت إلى واجهة التحكم في نظام تكييف الهواء وانقر فوق الزر الناعم "المشاهد" للدخول إلى واجهة مشاهد مكيف الهواء.

1. مشهد مسبق الإعداد الـ 1
- التبريد السريع: 18 درجة مئوية، AUTO: في وضع التشغيل، يكون منحنى تكييف الهواء سريعًا، ويبرد سريعًا حتى الوصول إلى درجة الحرارة المستهدفة.
2. مشهد مسبق الإعداد الـ 2
- التدفئة السريعة: 28 درجة مئوية، AUTO: في وضع التشغيل، يكون منحنى تكييف الهواء سريعًا، ويتم التدفئة بسرعة، ويحافظ على أعلى قوة حتى الوصول إلى درجة الحرارة المستهدفة.
3. إضافة العناصر المخصصة
- أضف حالة مكيف الهواء الحالية كمشهد مخصص حسب الحاجة.

زر التحكم في مكيف الهواء

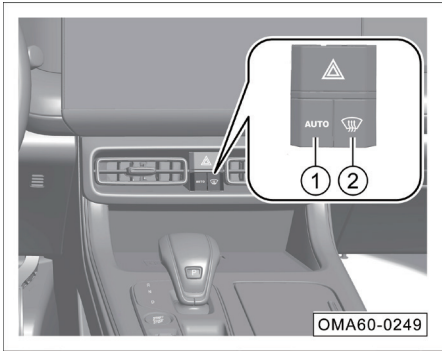

① زر AUTO

② زر إزالة الصقيع / إزالة الضباب عن الزجاج الأمامي

4.5.3 منفذ مكيف الهواء

مخرج الهواء على جانب لوحة العدادات

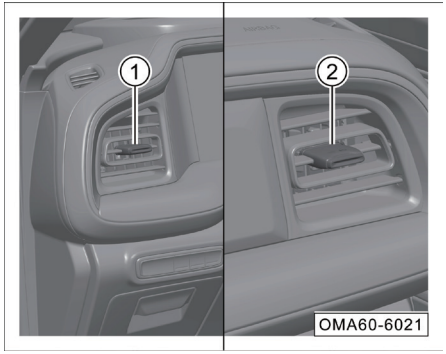

- بدّل اللسان ①/② لضبط اتجاه الرياح.
- لإغلاق مخرج الهواء، أدر اللسان ① إلى اليسار / اللسان إلى اليمين ② إلى أقصى الموضع.

مخرج الهواء في وسط لوحة العدادات

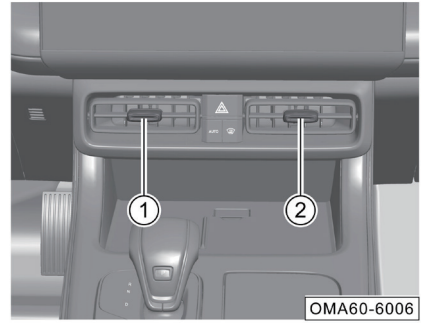

- بدّل اللسان ①/② لضبط اتجاه الرياح.
- لإغلاق مخرج الهواء، أدر اللسان ① إلى اليمين / اليسار لتحريك اللسان ② إلى أقصى الموضع.

مخرج هواء تعويض لوحة العدادات

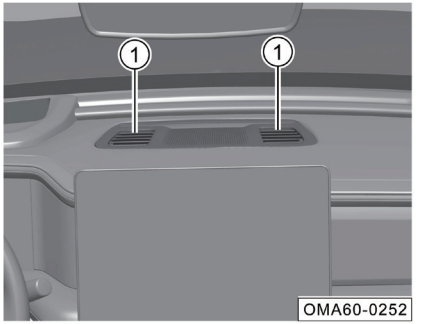

- يتم فتح مخرج هواء التعويض ① تلقائيًا في وضع النفخ نحو الوجه وإغلاقه في أوضاع أخرى.

مخرج الهواء في الصف الثاني/ الثالث

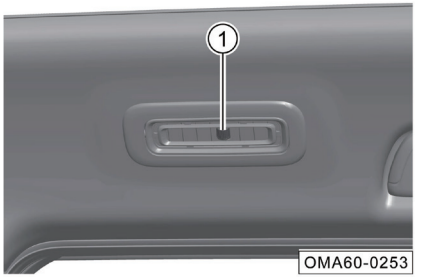

- قم بتبديل اللسان ① لضبط اتجاه الرياح أو إغلاق مخرج الهواء.

مخرج هواء صندوق مسند الذراع *

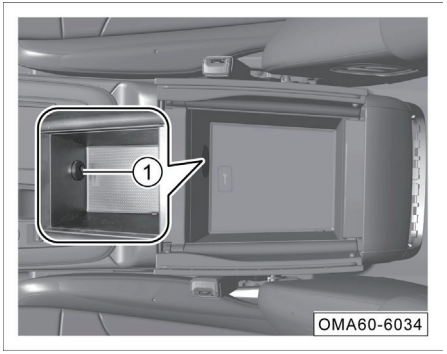

- أدر المقبض ① لضبط حجم الهواء أو إغلاق مخرج الهواء.

4.6 نظام الصوتيات

4.6.1 أزرار التحكم على الجانب الأيمن من عجلة القيادة

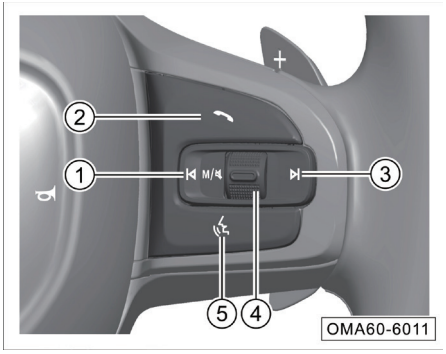

① زر ⏮

- في وضع الراديو، اضغط لفترة قصيرة على هذا الزر وستبحث محطة الراديو تلقائيًا اتجاه التردد المنخفض. عندما تصادف محطة راديو صالحة، ستتوقف عن البحث تلقائيًا وتبدأ اللعب.
- عند تشغيل مصدر الوسائط، اضغط لفترة قصيرة على هذا الزر لتبديل الأغنية لأعلى.

② رد/ انتهاء المكالمة

اضغط لفترة قصيرة:

- في حالة عدم توصيل البلوتوث، اضغط لفترة قصيرة للدخول إلى واجهة توصيل البلوتوث.
- في حالة توصيل البلوتوث، اضغط لفترة قصيرة للدخول إلى واجهة هاتف البلوتوث.
- في حالة توصيل البلوتوث، عندما توجد مكالمة واردة، اضغط عليه لفترة قصيرة للرد على المكالمة.
- أثناء المكالمة، اضغط لفترة قصيرة لإنهاء المكالمة.

اضغط لفترة طويلة:

- الضغط لفترة طويلة على هذا الزر ليس له أي تأثير.

③ زر ⏯

- إذا تقوم بالضغط لفترة قصيرة على هذا الزر في وضع الراديو وستبحث محطة الراديو تلقائيًا اتجاه التردد العالى. عندما تصادف محطة راديو صالحة، ستتوقف عن البحث تلقائيًا وتبدأ البث.
- عند تشغيل مصدر الوسائط ، اضغط لفترة قصيرة على هذا الزر لتبديل الأغنية لأسفل.

④ زر تبديل مصدر الصوت / زر ضبط مستوى الصوت / زر كتم الصوت

- اضغط لفترة قصيرة على هذا المفتاح باستمرار للتبديل: F ← A M ← M ← راديو عبر الإنترنت * ← ← USB1 ← USB2 ← موسيقى البلوتوث ← موسيقى عبر الإنترنت* ←FM.
- اضغط لفترة طويلة على هذا الزر لكتم صوت مصدر الوسائط، ثم اضغط على هذا الزر لإلغاء كتم الصوت.
- أدر الزر لأعلى أو لأسفل لضبط مستوى الصوت.

⑤ التحكم الصوتي

اضغط لفترة قصيرة:

- اضغط عليه لفترة قصيرة للدخول إلى تطبيق EasyConnection.

4.6.2 العمليات الأساسية

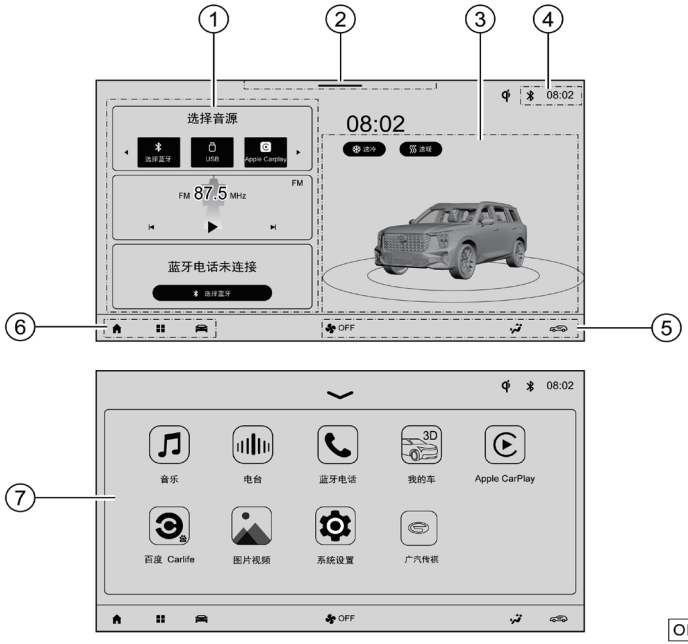

تعليمات منطقة وظيفة الواجهة الرئيسية AV:

① منطقة البطاقة الذكية

- انقر فوق البطاقة للدخول بسرعة إلى واجهة الوظيفة المقابلة.
- يمكن إضافة البطاقات والفرز.

② المنطقة التخطيطية للقائمة المنسدلة

- اسحب لأسفل للدخول إلى واجهة التحكم في شريط القائمة المنسدلة.

③ منطقة المشهد الذكي

- منطقة المشهد الذكي تتضمن نماذج سيارة ثلاثية الأبعاد ومشاهد مكيف الهواء (تبريد سريع، تسخين سريع).

④ شريط حالة النظام

- قم بعرض "الوقت" و"توصيل البلوتوث" وما إلى ذلك، وانقر فوق الرمز للدخول إلى واجهة الوظيفة المقابلة.

⑤ عرض معلومات مكيف الهواء / منطقة شريط التحكم

- عرض معلومات مكيف الهواء، انقر للدخول إلى واجهة التحكم في مكيف الهواء.

⑥ منطقة شريط الملاحة للنظام

⑦ واجهة قائمة التطبيق

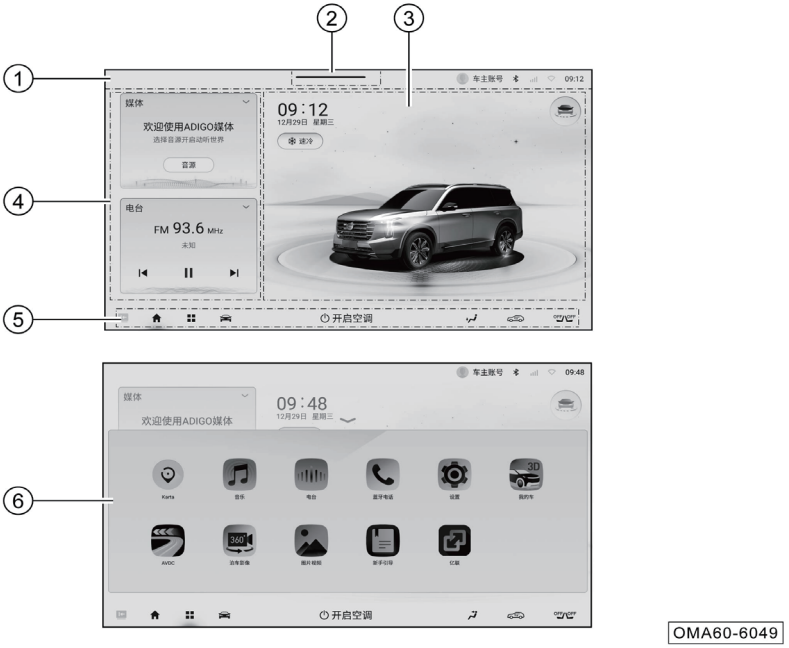

وصف منطقة الوظائف للواجهة الرئيسية AVN:

① شريط حالة النظام

- قم بعرض "الدخول السريع للحساب، مركز الرسائل، عرض DVR ومدخله، الشحن اللاسلكي، عرض الاتصال والمدخل السريع، عرض الوقت وتنسيق مدخل الضبط السريع" وما إلى ذلك، انقر فوق الرمز للدخول إلى واجهة الوظيفة المقابلة.

② المنطقة التخطيطية للقائمة المنسدلة

- اسحب لأسفل للدخول إلى واجهة التحكم في شريط القائمة المنسدلة.

③ منطقة المشهد الذكي

- يمكن تبديل العرض بين مشهدين مختلفين أي جسم المشهد وخريطة مثبت السرعة.

④ منطقة البطاقة الذكية

- انقر فوق البطاقة للدخول بسرعة إلى واجهة الوظيفة المقابلة.
- يمكن إضافة بطاقات أخرى وترتيبها من خلال التخصيص.

⑤ شريط الأدوات السفلي

- زر Home: انقر للعودة إلى الواجهة الرئيسية.
- زر قائمة النظام: انقر للدخول إلى واجهة قائمة التطبيق.
- زر لوحة العدادات: انقر للدخول إلى لوحة التحكم.
- زر وحدة المقعد OFF OFF: انقر للدخول إلى واجهة تهوية المقعد.
- منطقة عرض معلومات تكييف الهواء/ شريط التحكم: يعرض معلومات مكيف الهواء الحالية، انقر فوق منطقة مكيف الهواء اليسرى/ اليمنى للدخول إلى واجهة إعداد مكيف الهواء.

⑥ واجهة قائمة التطبيق

- انقر فوق زر القائمة على شريط الأدوات أسفل سطح المكتب للدخول إلى واجهة قائمة التطبيق التفصيلية للنظام.

اعداد الوقت

نماذج مضيف AV

- اضبط الوقت من خلال "إعدادات النظام ← ضبط النظام ← الإعدادات الأساسية ← الوقت والتاريخ".

نماذج مضيف AVN

- سيقوم النظام تلقائيًا بتحديث وقت GPS بدون حاجة لضبطه بنفسكم.

شريط القائمة المنسدلة

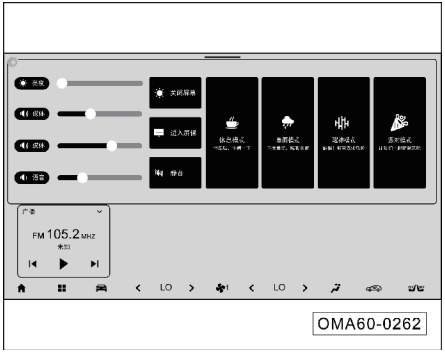

على أي واجهة أخرى، انزلق لأسفل من أعلى الشاشة (منطقة الشريط المنسدل) لإظهار القائمة المنسدلة. انقر أو انزلق لأعلى لطي شريط القائمة المنسدلة. في واجهة شريط القائمة المنسدلة، إذا لم تكن هناك عملية، فسيتم إغلاق قائمة الشريط المنسدلة تلقائيًا بعد 20 ثانية.

انقر فوق زر الوظيفة لشريط القائمة المنسدلة لتشغيل أو إيقاف تشغيل الوظيفة المقابلة أو الدخول إلى واجهة الوظيفة المقابلة.

تذكير

يأخذ الرسم التوضيحي مضيف AVN كمثال. تشغيل مضيف AV هو متشابه. ويرجى الرجوع إلى تكوين السيارة الفعلي لوظائف وواجهات محددة.

سيارتي

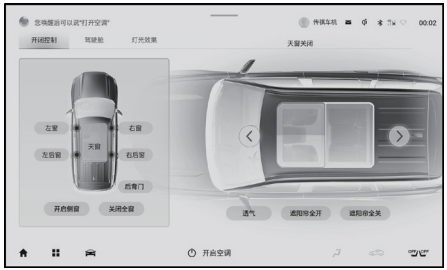

بعد تشغيل نظام الصوت والعمل بشكل طبيعي ، انقر فوق "طراز السيارة ثلاثي الأبعاد في منطقة المشهد الذكي"على الواجهة الرئيسية أو الزر الناعم "سيارتي" على واجهة قائمة التطبيق للدخول إلى واجهة وظيفة سيارتي.

يمكن تعديل "التحكم في الفتح والإغلاق (فتحة السقف، النوافذ، غطاء صندوق السيارة الخلفي)" و"مقصورة القيادة (تعديل المقعد، تعديل مرآة الرؤية الخلفية)" و"تأثير الإضاءة (عرض الإضاءة والإضاءة المحيطة)".

i تذكير

يأخذ الرسم التوضيحي مضيف AVN كمثال. تشغيل مضيف AV هو متشابه. ويرجى الرجوع إلى تكوين السيارة الفعلي لوظائف وواجهات محددة.

جهاز CarPlay *

يتيح لكم CarPlay استخدام الملاحة وإجراء المكالمات وإرسال الرسائل واستلامها والاستماع إلى الموسيقى مع التركيز على القيادة.

- استخدم كبل USB لتوصيل واجهة USB الخاص بالهاتف والمضيف. وبعد نجاح الاتصال، سيتحول النظام تلقائيًا إلى واجهة CarPlay الرئيسية، وسيتم تمييز رمز CarPlay على واجهة النظام.
- في واجهات الوظائف الأخرى، يمكنكم الدخول إلى نظام سيارة Apple CarPlay من خلال النقر فوق رمز CarPlay على البطاقة على الواجهة الرئيسية أو رمز Apple Carplay على واجهة قائمة التطبيق.

i تذكير

- تخضع الوظائف والتطبيقات التي يدعمها CarPlay لتلك التي تم الإعلان عنها على الموقع الرسمي لشركة آبل. وفقًا للمعلومات الصادرة عن شركة آبل في عام 2019، وظيفة Apple CarPlay تدعم iPhone 5 وما فوق.
- يرجى التأكد من تشغيل وظيفة CarPlay لهاتف ابل المحمول (إعدادات الهاتف المحمول عام ← قيود الوصول ← وظيفة CarPlay) عند استخدام CarPlay وإلا فسيتم استخدام هاتف ابل المحمول فقط لأجهزة iPod ولكن ليس AppleCarPlay.
- يرجى استخدام كبل البيانات الأصلي لهاتف ابل المحمول وإلا فقد يؤدي إلى فشل الاتصال.

الصوت*

بعد تشغيل نظام الصوت والعمل بشكل طبيعي، يحتاج الأمر الصوتي غير الإعفاء من الاستيقاظ إلى إيقاظ مشغل الكلام قبل إصداره، ويمكن تنشيط وظيفة الصوت بالطرق التالية:

- اضغط على الزر «⁄» الموجود على الجانب الأيمن من عجلة القيادة للدخول إلى وضع الصوت.
- من خلال نطق كلمة الاستيقاظ الصوتية: كلمة الاستيقاظ الافتراضية هي "Hello,GAC"، ويمكن تحديد كلمة استيقاظ أخرى بنفسك.

طريقة التخصيص كالتالي:

1. أيقظ المساعد الصوتي من خلال "Hello,GAC"، قل "يسمي بك XXX"، أكمل إعداد كلمة الاستيقاظ الصوتية الثانية.
2. يمكن للمستخدمين ضبط وظيفة الصوت من خلال "الإعدادات ← إعدادات الصوت ← مساعد الصوت".

لا يمكن إجراء عملية التحكم الصوتي إلا بعد سماع نظام الصوت للاستيقاظ صفيرًا.

i تذكير

سيتأثر معدل نجاح التعرف الصوتي بالبيئة الموضوعية، مثل الضوضاء البيئية وظروف إشارة الشبكة بالإضافة إلى العوامل الخارجية مثل عادات المستخدم والنطق. ويخضع تأثير الاستخدام المحدد لبيئة استخدام السيارة الفعلية.

إعدادات الصوت *

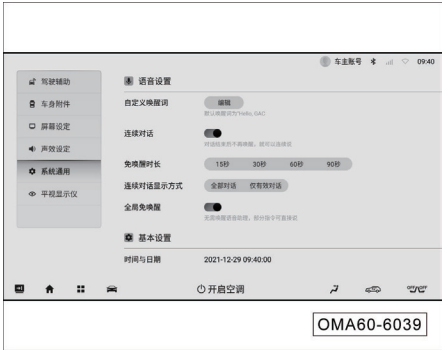

ادخل إلى واجهة "إعدادات ← إعدادات الصوت ← مساعد الصوت" لنظام الصوت، اضبط وظيفة الصوت، وحدد التشغيل/إيقاف التشغيل.

4.6.3 الراديو

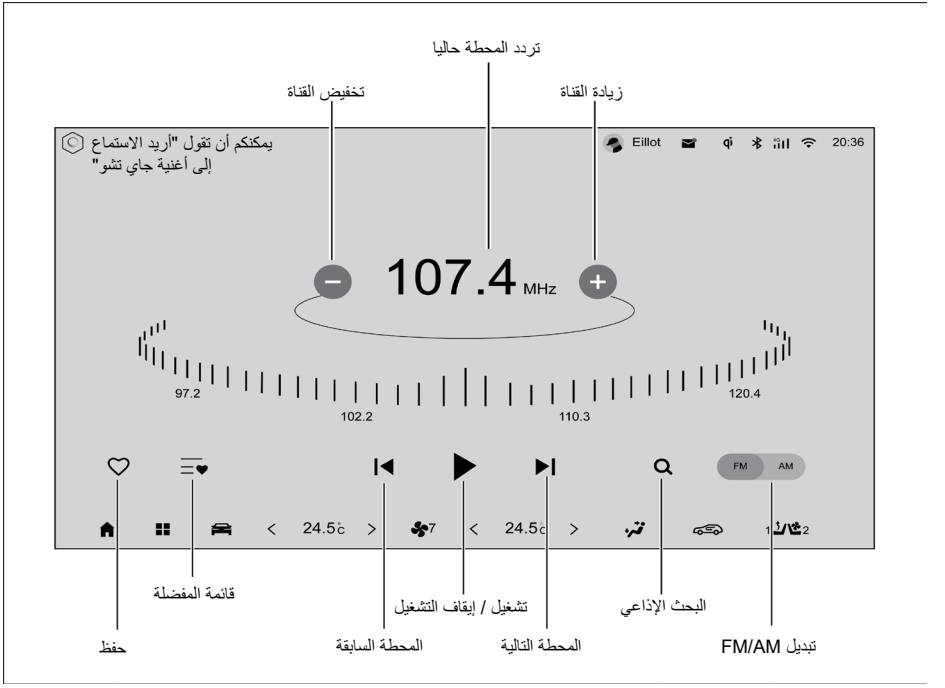

أدخل واجهة تشغيل الراديو بالطرق التالية:

- انقر فوق "بطاقة الراديو" على الواجهة الرئيسية للدخول إلى واجهة تشغيل الراديو.
- اضغط لفترة قصيرة على الزر الموجود على الجانب الأيمن من عجلة القيادة باستمرار للتبديل إلى واجهة تشغيل الراديو.
- ادخل إلى واجهة تشغيل الراديو بالنقر فوق المفتاح الناعم "الراديو" في واجهة قائمة التطبيق.

تذكير

ينقسم الراديو إلى وضعين: الراديو المحلي والراديو عبر الإنترنت، ويتم تقديم الراديو المحلي فقط.

4.6.4 الموسيقى المحلية

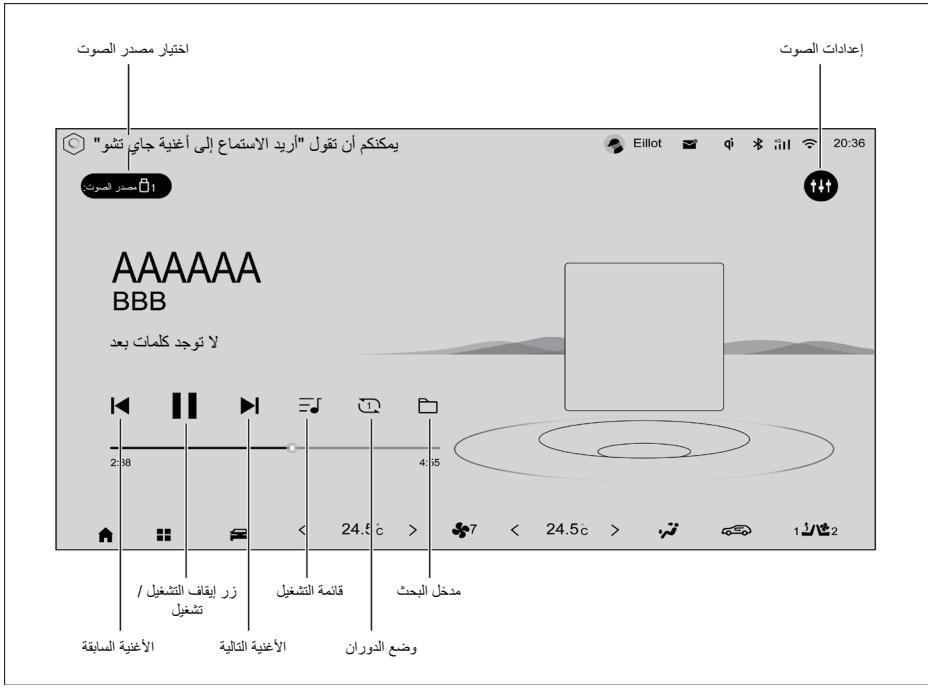

أدخل واجهة تشغيل الموسيقى المحلية بالطرق التالية:

- انقر فوق "بطاقة الموسيقى" على الواجهة الرئيسية للدخول إلى واجهة الموسيقى المحلية.
- اضغط لفترة قصيرة على الزر الموجود على الجانب الأيمن من عجلة القيادة باستمرار للتبديل إلى واجهة الموسيقى المحلية.
- ادخل إلى واجهة الموسيقى المحلية بالنقر فوق الزر الوظيفي "الموسيقى" في واجهة قائمة التطبيق.

تذكير

- عندما يكون مصدر تشغيل الموسيقى موسيقى عبر الإنترنت، انقر فوق "بطاقة الموسيقى" على الواجهة الرئيسية للدخول إلى واجهة تشغيل الموسيقى عبر الإنترنت، ولن تدخل واجهة الموسيقى المحلية.
- يحتوي تطبيق موسيقى مضيف AVN على وظيفتين هما "الموسيقى عبر الإنترنت والموسيقى المحلية"، ويقدم فقط الموسيقى المحلية.
- يدعم نظام الصوت فقط استخدام أجهزة USB بصيغة FAT16/ 32.

4.6.5 وظيفة البلوتوث

وضع البلوتوث للمضيف AV

ادخل إلى وضع البلوتوث بالطرق التالية:

- ادخل إلى واجهة قائمة التطبيق وانقر على المفتاح الناعم "هاتف البلوتوث" للدخول إلى وضع البلوتوث.
- انقر فوق بطاقة "هاتف البلوتوث" على الواجهة الرئيسية لوضع البطاقة للدخول إلى وضع البلوتوث.
- انقر فوق المفتاح الناعم للقائمة المنسدلة للدخول إلى وضع البلوتوث.

OMA60-0280

- إذا لم يكن هناك جهاز البلوتوث المتصل، فانقر فوق الطريقة أعلاه للدخول إلى واجهة توصيل البلوتوث.

- بعد النقر على المفتاح الناعم "مفتاح البلوتوث" لتشغيل وظيفة البلوتوث، سيبحث الجهاز المركب علي السيارة تلقائيًا عن أجهزة البلوتوث المحيطة. تحتوي واجهة توصيل البلوتوث على وضعين للعرض: "الرادار" و "القائمة".

وضع عرض الرادار

- جهاز البلوتوث: يعرض أسماء أجهزة البلوتوث القريبة التي يمكن توصيلها، وحدد الجهاز المراد توصيله وانقر للاتصال بالبلوتوث.
- تبديل وضع عرض القائمة: انقر فوق المفتاح الناعم للتبديل إلى وضع القائمة، والرقم المعروض في وضع القائمة هو عدد أجهزة البلوتوث التي يمكن توصيلها.

وضع عرض القائمة

- جهاز البلوتوث: يعرض أجهزة البلوتوث التي يمكن توصيلها، ويعرضها بأسلوب قائمة.
- تبديل وضع عرض الرادار: انقر فوق المفتاح الناعم للتبديل إلى وضع القائمة، ويعرض عدد أجهزة البلوتوث التي يمكن توصيلها.

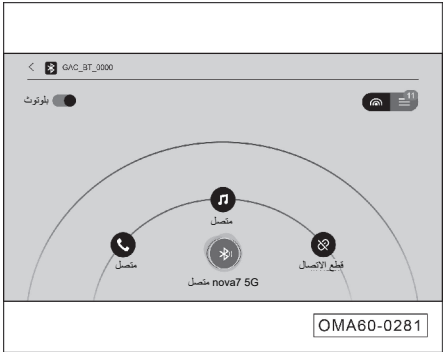

OMA60-0281

بعد اتصال البلوتوث، يتم تمييز رمز شريط الحالة، ويتم عرض اسم جهاز البلوتوث المتصل على واجهة اتصال البلوتوث:

- انقر فوق المفتاح الناعم لمزامنة رقم الهاتف المحمول ودفتر العناوين والمعلومات الأخرى.
- انقر فوق المفتاح الناعم لمزامنة اسم الأغنية وكلمات الأغاني والمعلومات الأخرى التي يتم تشغيلها بموسيقى البلوتوث.
- انقر فوق المفتاح الناعم لفصل توصيل البلوتوث.

وضع بلوتوث مضيف AVN

ادخل إلى وضع البلوتوث بالطرق التالية:

- ادخل إلى واجهة قائمة التطبيق وانقر على المفتاح الناعم "هاتف البلوتوث" للدخول إلى وضع البلوتوث.
- انقر فوق بطاقة "هاتف البلوتوث" في منطقة البطاقة الذكية للدخول إلى وضع البلوتوث.
- انقر فوق رمز شريط الحالة في الزاوية اليمنى العليا من واجهة نظام الصوت لتشغيل البلوتوث.

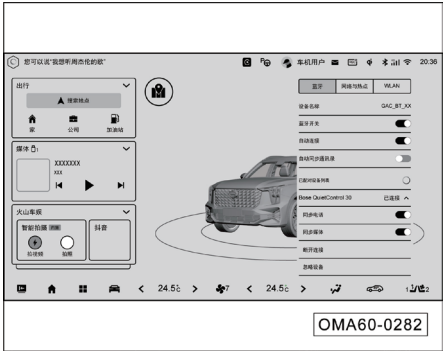

- إذا لم يكن هناك جهاز البلوتوث المتصل، فانقر فوق الطريقة أعلاه للدخول إلى واجهة توصيل البلوتوث.
- بعد النقر على المفتاح الناعم "مفتاح البلوتوث" لتشغيل وظيفة البلوتوث، سيبحث الجهاز المركب علي السيارة تلقائيًا عن أجهزة البلوتوث المحيطة.
- بعد إجراء توصيل البلوتوث، سيتم تمييز رمز شريط الحالة.
- انقر فوق المفتاح الناعم "المزامنة التلقائية لجهات الاتصال" لمزامنة أرقام الهواتف المحمولة وجهات الاتصال والوسائط وغيرها من المعلومات.
- انقر فوق المفتاح الناعم "مفتاح البلوتوث" مرة أخرى لفصل توصيل البلوتوث.

عطل اتصال البلوتوث

سبب محتمل	طريقة الحل
إعدادات البلوتوث الخاصة بالجهاز غير صحيحة	يتم ضبط إعدادات البلوتوث الخاصة بالجهاز على "مرئية للجميع" أو قابل للبحث عنها أو فتحها للكشف
الجهاز الحالي غير متوافق مع نظام البلوتوث للسيارة	تأكد من توافق إصدارالبلوتوث للجهاز وقم بترقية نظام الهاتف المحمول إلى أحدث إصدار وحاول مرة أخرى
بلوتوث الهاتف المحمول يكون لديه سجلات اتصال الجهاز الأخرى	يوصى بحذف جهاز البلوتوث المتصل سابقًا

4.6.6 إعدادات النظام (تنطبق على طرز مضيف AV)

انقر فوق الزر الوظيفي "إعدادات النظام" الموجود على واجهة القائمة الإضافية للدخول إلى واجهة إعدادات النظام. في واجهة الإعداد، انقر فوق الخيار للتحديد، وانقر فوق شريط التمرير لتعيين تشغيله أو إيقاف تشغيله، واسحب شريط التقدم للضبط.

مجموعة الإعدادات	الوظيفة	الوظيفة	الإعدادات الاختيارية
اتصال الجهاز	بلوتوث	اسم الجهاز	/
		مفتاح البلوتوث	فتح / إغلاق
		الربط التلقائي	فتح / إغلاق
		مزامنة جهات الاتصال تلقائيًا	فتح / إغلاق
		قائمة الأجهزة القابلة للاتصال	/
إعدادات التأثيرالصوتي	صوت النظام	مستوى الصوت للوسائط المتعددة	النطاق: 0 ~ 39
		مستوى الصوت للمكالمة	النطاق: 0 ~ 10
		أفضل موقع الصوت	إيقاف التشغيل/ سائق/ جميع الركاب
		نغمة اللمس	حديث/ عتيق/ ايقاف التشغيل
		مستوى الصوت لتشغيل الجهاز	تكيفي/ ثابت
		حجم صوت التحذير	منخفض / متوسط / مرتفع
		نغمة الغاء قفل/ قفل	فتح / إغلاق
	صوت التفاعل	نغمة اللمس	حديث/ عتيق/ ايقاف التشغيل
		صوت الواجهة	فتح / إغلاق

مجموعة الإعدادات	الوظيفة	الوظيفة	الإعدادات الاختيارية
مساعدة القيادة	تذكيرات القيادة	نصائح السرعة الآمنة	النطاق: 0~200
	مساعدة القيادة الطولية	التحذير من الاصطدام الأمامي *	فتح / إغلاق
		ضبط مسافة التحذير من الاصطدام الأمامي *	بعيد/ وسط/ قريب
		صوت إنذار السرعة الزائدة *	فتح / إغلاق
		مساعد الكبح النشط *	فتح / إغلاق
	مساعدة القيادة الافقية	وضع التوجيه	راحة / قياسي / رياضة
		وضع الجر	فتح / إغلاق
ملحقات الجسم	أضواء خارجية	مرافقتي إلى البيت	إيقاف التشغيل/ الضوء المنخفض فقط/ الضوء المنخفض ومصابيح الضباب الخلفية
		أضواء القيادة أثناء النهار	فتح / إغلاق
	القفل وإلغاء القفل	التحكم عن بعد لإلغاء القفل	جميع الأبواب / باب السائق الرئيسي فقط
		إلغاء القفل التلقائي	فتح / إغلاق
عرض الشاشة	عرض شاشة التحكم المركزي	وضع سطوع شاشة التحكم المركزي	النطاق: 0 ~ 100
		وقت الحفاظ على واجهة تكييف الهواء	5s/10s/15s/30s
إعدادات النظام	الإعدادات الأساسية	الوقت و التاريخ	/
		تنسيق 24 ساعة	فتح / إغلاق
	معلومات النظام	إصدار الأجهزة	/
		إصدار البرنامج	/
		مساحة التخزين	/
		تسريع التنظيف	التنظيف
		اللغة الحالية	الإنجليزية/ الصينية
		اللغات المعتمدة	الإنجليزية/ الصينية
		إعادة تعيين	إعادة تعيين

4.6.7 الإعدادات (تنطبق على طرز مضيف AVNT)

انقر فوق المفتاح الناعم "الإعدادات" في واجهة قائمة التطبيق للدخول إلى واجهة إعداد النظام. في واجهة الإعداد، انقر فوق الخيار للتحديد، وانقر فوق شريط التمرير لتشغيله أو إيقاف تشغيله، واسحب شريط التقدم للضبط.

مجموعة الإعدادات	الوظيفة	الوظيفة	الإعدادات الاختيارية
إعدادات الشاشة	شاشة التحكم المركزي	سطوع شاشة التحكم المركزي	النطاق: 0 ~ 100
		اعدادات اللغة	/
	العداد	حجم صوت العداد	منخفض / متوسط / مرتفع
		اعدادات اللغة	/
		الأميال التراكمية	إعادة تعيين
		وحدة المسافة	كم/ ميل
		وحدة درجة الحرارة	درجة مئوية/ درجة فهرنهايت
		وحدة الضغط	kPa/bar/psi
		الإضاءة الخلفية للعداد	النطاق: 0 ~ 8
		تذكير حزام الأمان الخلفي	فتح / إغلاق

مجموعة الإعدادات	الوظيفة	الوظيفة	الإعدادات الاختيارية
مساعدة القيادة	تذكيرات القيادة	تنبيه حالة السائق	تشغيل/ إيقاف تشغيل (يمكن ضبط: تذكير بالتعب/ الإلهاء / التعب والإلهاء)
		تذكير السرعة الآمنة (كم / ساعة)	ايقاف التشغيل ~ 200
		نوع النصيحة	الصفارة / اهتزاز المقعد / الصفارة واهتزاز المقعد
		احفظ وضع القيادة الحالي	فتح / إغلاق
	مساعدة القيادة الافقية	وضع التوجيه	راحة / قياسي / رياضة
		مساعد مغادرة حارة السير *	التشغيل/ إيقاف التشغيل (يمكن ضبط: التوجيه / التحذير / التوجيه والتحذير)
		تغيير المسار تلقائيًا *	فتح / إغلاق
		نظام الحفاظ علي المسار في الطوارئ *	فتح / إغلاق
	مساعدة القيادة الطولية	التعرف على لافتة حد السرعة *	فتح / إغلاق
		صوت إنذار السرعة الزائدة *	فتح / إغلاق
		التحكم الذكي في حد السرعة *	فتح / إغلاق
		التحذير من الاصطدام الأمامي *	فتح / إغلاق
		ضبط مسافة التحذير من الاصطدام الأمامي *	بعيد/ وسط/ قريب
		نظام مساعدة الفرامل النشط *	فتح / إغلاق
	مساعدة القيادة في البقعة العمياء	نظام مراقبة النقطة العمياء *	فتح / إغلاق
		التحذير عند فتح الباب *	فتح / إغلاق
		مساعد التقاطع *	التشغيل/ إيقاف التشغيل (يمكن ضبط: التحذير / الفرامل المساعدة والتحذير)
		نظام تنبيه حركة المرور الخلفية *	التشغيل/ إيقاف التشغيل (يمكن ضبط: التحذير / الفرامل المساعدة والتحذير)

مجموعة الإعدادات	الوظيفة	الوظيفة	الإعدادات الاختيارية
		مساعد الاقتراب من الخلف *	فتح / إغلاق
		نظام الكبح التلقائي في حالات الطوارئ *	فتح / إغلاق
	نظام الركن التلقائي	صوت تحذير رادار الركن	فتح / إغلاق
		نصيحة صوتية لركن السيارة تلقائيًا *	فتح / إغلاق
		دفع مساحة بعد الركن التلقائي *	فتح / إغلاق

مجموعة الإعدادات	الوظيفة	الوظيفة	الإعدادات الاختيارية
ملحقات الجسم	قفل السيارة	التحكم عن بعد لإلغاء القفل	جميع الأبواب/ باب جانب السائق فقط
		إلغاء القفل التلقائي	فتح / إغلاق
		القفل النشط الذكي	فتح / إغلاق
		إلغاء القفل النشط الذكي	فتح / إغلاق
		قفل السرعة	فتح / إغلاق
		تشغيل حساس غطاء صندوق السيارة الخلفي *	إيقاف التشغيل/ التشغيل فقط/ تشغيل النغمة
		وظيفة غطاء صندوق السيارة الخلفي الكهربائي *	فتح / إغلاق
	أضواء خارجية	الضوء العالي الذكي *	فتح / إغلاق
		ضوء ترحيبي ذكي*	فتح / إغلاق
		الإضاءة التكيفية *	فتح / إغلاق
	الملحقات الأخرى	الطي التلقائي لمرآة الرؤية الخلفية الخارجية	فتح / إغلاق
		وظيفة التدوير لمرآة الرؤية الخلفية الخارجية في عكس السيارة *	التشغيل/ إيقاف التشغيل/ إعدادات
		الممسحة التلقائية	فتح / إغلاق
		وضع صيانة الممسحة	فتح / إغلاق
		الشحن اللاسلكي للهاتف المحمول *	فتح / إغلاق
		راحة صعود نزول السائق	فتح / إغلاق
		الإغلاق التلقائي للنافذة عند القفل	فتح / إغلاق
	مكيف الهواء	ضبط حجم الهواء في الوضع التلقائي	حجم هواء منخفض/ حجم هواء متوسط / حجم هواء مرتفع
		التحكم الذكي بالدوران الداخلي والخارجي	فتح / إغلاق
		منحنى راحة الهواء	ناعم / عادي / سريع
		مستشعر جودة الهواء	حساسية منخفضة/ حساسية متوسطة/ حساسية عالية
		إزالة الضباب التلقائي	حساسية منخفضة / حساسية متوسطة / حساسية عالية / إيقاف التشغيل

مجموعة الإعدادات	الوظيفة	الوظيفة	الإعدادات الاختيارية
إعدادات التأثيرالصوتي	صوت النظام	مستوى الصوت للوسائط المتعددة	النطاق: 0 ~ 39
		حجم صوت الملاحة	النطاق: 0 ~ 10
		مستوى الصوت للمكالمة	النطاق: 0 ~ 10
		مؤثرات صوتية ثلاثية الأبعاد	السائق/ جميع الركاب/ ايقاف التشغيل
		الصوت عالي التردد	النطاق: –10 ~ 10
		الصوت متوسط التردد	النطاق: –10 ~ 10
		الصوت منخفض التردد	النطاق: –10 ~ 10
		مجال الصوت	إعادة تعيين
		تغير الصوت مع سرعة السيارة	فتح / إغلاق
		مستوى الصوت لتشغيل الجهاز	عدم التغيير/ التكيف الذاتي
		نغمة الغاء القفل والقفل	فتح / إغلاق
		نغمة وسائط تحذير مساعدة القيادة	بدون تغيير / كتم الصوت
	صوت التفاعل	نغمة اللمس	حديث/ عتيق/ ايقاف التشغيل
		صوت الواجهة	فتح / إغلاق

مجموعة الإعدادات	الوظيفة	الوظيفة	الإعدادات الاختيارية
العامة للنظام	إعدادات الصوت	تخصيص كلمة الإيقاظ	تحرير
		مكالمة مستمرة	فتح / إغلاق
		مدة الخالي من الاستيقاظ	15 ثانية/ 30 ثانية/ 60 ثانية/ 90 ثانية
		وضع عرض المكالمة المستمرة	كل المكالمات / المكالمات النشطة فقط
		خالية من الاستيقاظ	فتح / إغلاق
	الإعدادات الأساسية	الوقت و التاريخ	/
		تزامن وقت GPS	فتح / إغلاق
		تنسيق 24 ساعة	فتح / إغلاق
		ارسال الرسائل	فتح / إغلاق
	وضع إشارة الملاحة	وضع إشارة الملاحة	GPS/ بيدو/ GPS + بيدو
	معلومات النظام	إصدار النظام	/
		عرض ميزات الإصدار	عرض
		ترقية النظام	الترقية
		مساحة التخزين	التنظيف
		إعادة تعيين	إعادة تعيين
شاشة العرض الرأسية *		لتشغيل الشاشة العلوية أو إيقاف تشغيلها	فتح / إغلاق
		تعديل السطوع	النطاق: 1~20
		تعديل الارتفاع	النطاق: 1~20
		تعديل الميل	النطاق: 1~20
		عرض إعدادات المعلومات	نظام الملاحة / نظام مثبت السرعة / معلومات تحديد السرعة

4.7 الإنقاذ في حالات الطوارئ

يشمل الإنقاذ في حالات الطوارئ طلب المساعدة التلقائي في الاصطدام ووظائف المساعدة اليدوية في حالات الطوارئ. طلب المساعدة التلقائي هو وظيفة إنترنت المركبات جي إيه سي سيقوم بتشغيلها تلقائيًا في ظل ظروف معينة، بينما تحتاج "طلب المساعدة اليدوي في الطوارئ إلى التشغيل عن طريق الضغط يدويًا على زر جهة اتصال الطوارئ.

يمكن لكل من طلب المساعدة التلقائي وطلب المساعدة اليدوي في حالات الطوارئ الاتصال بجهات الاتصال في حالات الطوارئ.

- طلب المساعدة التلقائي: إذا اصطدمت السيارة بشكل غير متوقع وانتفخت الوسائد الهوائية، فسيقوم إنترنت المركبات جي إيه سي بتنشيط وظيفة طلب المساعدة التلقائي للتصادم والاتصال تلقائيًا برقم جهة الاتصال في الطوارئ المحدد.
- طلب المساعدة اليدوي في حالات الطوارئ: عندما لا تعمل وظيفة المساعدة التلقائية، يمكنكم أيضًا الضغط يدويًا على زر جهة اتصال الطوارئ لتنشيط وظيفة المساعدة اليدوية في حالات الطوارئ، ثم الاتصال برقم جهة اتصال الطوارئ.

زر الاتصال في حالات الطوارئ

1. ① زر SOS: الضغط لفترة طويلة (3 ثوانٍ)، سيبدأ إنترنت المركبات جي إيه سي في الاتصال برقم الانقاذ في الطوارئ والاتصال برقم جهة الاتصال في الطوارئ.

i تذكير

- سيتم كتابة رقم هاتف جهة الاتصال في حالات الطوارئ الذي تحدده بموافقتكم عند بيع السيارة.
- يرجى استخدام زر الاتصال في حالات الطوارئ فقط عند الضرورة.

5.1 بدء التشغيل والقيادة

5.1.1 مفتاح البداية

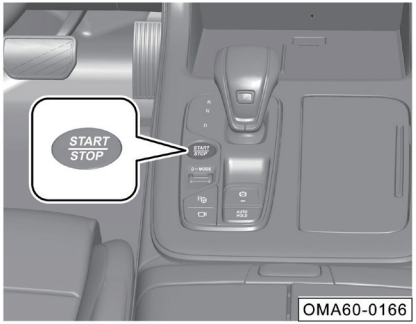

عند اكتشاف مفتاح التحكم عن بعد الذكي في السيارة، لا يمكن تشغيل مفتاح بدء التشغيل (زر STA R TSTOP).

عندما يكون ذراع ناقل الحركة في وضع "P" ويتم دوس دواسة الفرامل، يتحول الضوء الخلفي لمفتاح بدء التشغيل إلى اللون الأخضر، اضغط على مفتاح بدء التشغيل لبدء تشغيل المحرك.

عندما يكون ذراع ناقل الحركة في وضع "P" ولا يتم دوس دواسة الفرامل، اضغط على مفتاح بدء التشغيل للتبديل في تسلسل أوضاع "OFF ←ACC ←ON ←OFF".

- OFF: عندما الإضاءة الخلفية لمفتاح بدء التشغيل بيضاء، يعني أن يكون مفتاح بدء التشغيل مغلق.
- ACC: عندما الإضاءة الخلفية لمفتاح بدء التشغيل برتقالية، يمكن استخدام الملحقات مثل مصدر الطاقة بـ12 فولت.
- ON: عندما الإضاءة الخلفية لمفتاح بدء التشغيل برتقالية ويكون الإضاءة الخلفية للوحة العدادات مضاءة، يمكن استخدام جميع الأجهزة الكهربائية.

الوضع Limphome

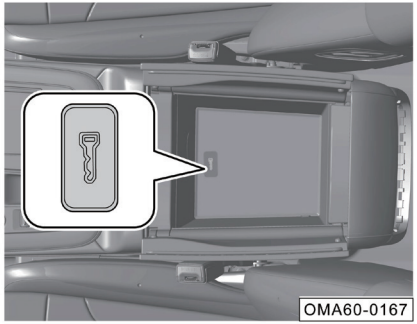

إذا كانت طاقة بطارية مفتاح التحكم عن بعد الذكي منخفضة وعرضت لوحة العدادات "لم يتم اكتشاف أي مفتاح"، فيمكنكم وضع مفتاح التحكم عن بعد الذكي أفقيًا عند علامة المفتاح أسفل حامل الكأس في الصف الأمامي، ثم اضغط على مفتاح بدء التشغيل للتبديل إلى وضع "ACC" أو "ON"، أو قم بدوس دواسة الفرامل، بعد أن تتحول الإضاءة الخلفية لمفتاح بدء التشغيل إلى اللون الأخضر، اضغط على مفتاح بدء التشغيل لبدء تشغيل المحرك.

هذه طريقة بدء التشغيل هي بدء تشغيل مؤقت للطوارئ، يرجى استبدال بطارية مفتاح التحكم عن بعد الذكي في أقرب وقت ممكن.

5.1.2 بدء تشغيل المحرك

- احمل مفتاح التحكم عن بعد الذكي للدخول إلى السيارة.
- قم بالتأكد من أن ذراع ناقل الحركة في وضع "P" أو "N".
- قم بدوس دواسة الفرامل وقم بالتأكد من أن الاضاءة الخلفية لمفتاح بدء التشغيل أخضر.
- اضغط على مفتاح بدء التشغيل لبدء تشغيل المحرك.

تذكير

إذا كان يتم بدء تشغيل المحرك باردًا، فقم بتشغيله بسرعة التباطؤ لتدفئته مسبقا قبل القيادة. كما نظرًا لأن رافعة الصمام تستغرق عدة ثوانٍ للوصول إلى ضغط العمل الطبيعي، فإنها ستولد ضوضاء التشغيل، وهي ظاهرة طبيعية.

ملاحظة

- لا يمكن أن يتجاوز وقت بدء تشغيل المحرك 15 ثانية. إذا لم يتم بدء تشغيل المحرك بنجاح، تحتاج إلى المحاولة مرة أخرى بعد 30 ثانية.
- بعد بدء تشغيل المحرك لا تضغط على دواسة الوقود لجعل المحرك يعمل بسرعة عالية أو حمولة زائدة، وإلا يتلف المحرك بسهولة.
- إذا كانت البطارية تفتقر إلى الطاقة ولا تستطيع بدء تشغيل المحرك، فيمكنك محاولة تشغيلها بواسطة توصيل الكابل. => راجع الصفحة 297
- يحظر بدء تشغيل المحرك بالدفع أو القطر.

تحذير

- **لا تقم ببدء تشغيل المحرك لفترة طويلة في مكان سيئ التهوية أو في غرفة مغلقة. لأن عادم المحرك يحتوي على غاز ضار، فإنه سيجعل الناس في حالة غيبوبة حتى يختنقون حتى الوفاة.**
- **لا تدع المحرك يعمل بسرعة خاملة عندما تكون السيارة في حالة عدم مراقبة.**
- **لا تقم أبدًا ببدء تشغيل المحرك المجهز بمساعد بدء التشغيل. خلاف ذلك، فمن السهل جعل المحرك يعمل بسرعة عالية أو ينفجر.**

5.1.3 تم إيقاف تشغيل المحرك.

- أوقف السيارة باستقرار وقم باستخدام فرامل الانتظار.
- يتم تشغيل ذراع ناقل الحركة في وضع "P".
- حرر دواسة الفرامل واضغط على مفتاح بدء التشغيل وأوقف تشغيل المحرك.

تذكير

قد تستمر مروحة الرادياتير في العمل لفترة من الوقت بعد إيقاف تشغيل المحرك.

إيقاف التشغيل الطارئ

أثناء عملية قيادة السيارة، اضغط لفترة طويلة على مفتاح بدء التشغيل أو اضغط على مفتاح بدء التشغيل ثلاث مرات في تتابع سريع، وسوف يتحول مفتاح بدء التشغيل من وضع "ON" إلى وضع "ACC"، ويقوم بايقاف تشغيل المحرك، ويحقق ايقاف التشغيل الطارئ.

لا يمكن إعادة تشغيل المحرك إلا بعد بضع ثوانٍ من إطفاء السيارة في حالات الطوارئ. أعد تشغيل المحرك على النحو التالي:

- بعد تحويل ذراع ناقل الحركة إلى وضع "P" أو "N"، اضغط على مفتاح بدء التشغيل لبدء تشغيل المحرك.

تحذير

يُمنع منعًا باتًا إيقاف تشغيل محرك السيارة في حالة الطوارئ في ظل ظروف القيادة العادية، الا قد يؤدي بسهولة إلى تلف السيارة وفشل الحماية والسلامة وتعطيل التوجيه المعزز وحوادث المرور.

ملاحظات حول إيقاف السيارة

عند الوقوف، قم بتحويل ذراع نقل الحركة في "P" أو "N" وانتبه لما يلي:

- انتبه لاتجاه وقوف السيارة، ولا تدع عادم السيارة يرش النباتات لتلف الحزام الأخضر.
- حاول إيقاف السيارة على الطرق المستقيمة وتجنب إيقاف السيارة على المنحدرات الشديدة.
- عند إيقاف السيارةعلى المنحدر، بغض النظر عما إذا كانت السيارة تواجه أعلى أو أسفل المنحدر، يجب أن تواجه العجلات الأمامية حافة الرصيف.
- يجب استخدام فرامل الانتظار على السيارة ويجب إيقاف تشغيل المحرك وجميع الأضواء والمعدات الكهربائية الأخرى.
- عند مغادرة السيارة، قم بالتأكد من اصطحاب الأشياء الثمينة ومفاتيح السيارة معكم، وقم بالتأكد من إغلاق فتحة السقف والنوافذ والأبواب والأبواب الخلفية.

تحذير

- **عند مغادرة السيارة يجب إيقاف تشغيل المحرك واستخدام فرامل الانتظار وحمل مفتاح السيارة معك.**
- **لا تترك الأشخاص في السيارة وإلا فإن السيارة المغلقة ستسبب الاختناق والغيبوبة وحتى الموت بسهولة.**
- **لا تقم أبدًا بإيقاف سيارتكم بالقرب من المواد القابلة للاشتعال والانفجار.**

5.1.4 معلومات موضع التروس

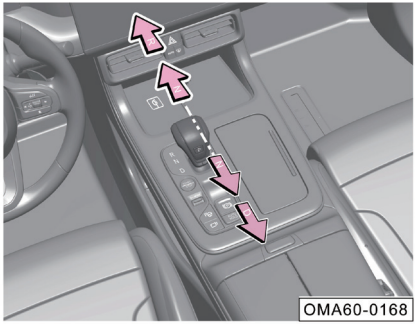

أوضاع ذراع ناقل الحركة هي أوضاع "P، R، N، D" ويتم تحقيق الوضع P ووضع القيادة عن طريق الضغط على الأزرار. عندما تكون طاقة السيارة في وضع "ON"، بعد تبديل الوضع، سيضيء مؤشر الوضع المقابل على لوحة التغيير، وسيعرض لوحة العدادات الوضع المقابل.

⚠ تحذير

قم بالتحويل إلى "R" أو "P" فقط عندما تكون السيارة متوقفة تمامًا، وإلا سيتلف ناقل الحركة.

P: وضع وقوف السيارة

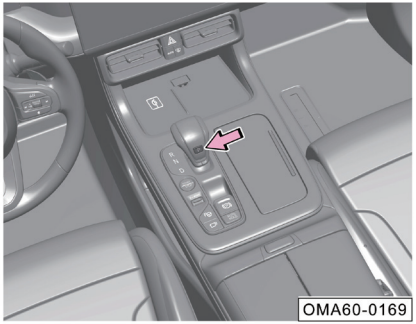

- بعد أن تكون سرعة السيارة ثابتة تمامًا، اضغط على زر الوضع "P" لتبديل ذراع ناقل الحركة مباشرة إلى وضع "P".
- قم بدوس دواسة الفرامل وادفع ذراع ناقل الحركة للأمام أو للخلف لنقل ذراع ناقل الحركة للخارج من وضع "P".

i تذكير

عندما يفشل نظام تغيير التروس ولا يمكن تغيير الترس من الترس "P" فيرجى الاتصال بشركة جي أيه سي للسيارات للإصلاح.

R: وضع التحريك للخلف

- عندما تكون السيارة متوقفة تمامًا، قم بدوس دواسة الفرامل، قم بتحويل ذراع ناقل الحركة إلي وضع "R"، وسوف يصدر نغمة وضع التحريك للخلف.
- حرر دواسة الفرامل وقم بدوس دواسة الوقود ببطء وستتحرك السيارة للخلف.

N: الوضع الحيادي

- عندما يكون ذراع ناقل الحركة في وضع "P"، قم بدوس دواسة الفرامل وادفع ذراع ناقل الحركة للأمام برفق بنقرة واحدة للدخول إلى وضع "N".
- يمكن تحويل ذراع نقل الحركة مباشرة من وضع "R" أو "D" إلى وضع "N".
- قم بدوس دواسة الفرامل عند نقل ذراع ناقل الحركة للخارج من وضع "N".

ملاحظة

أثناء قيادة السيارة لا تبدل إلى الترس "N" لتحريك السيارة، وإلا فمن السهل التسبب في وقوع حوادث.

D: وضع التحريك للأمام

- عندما تتحرك السيارة للأمام، قم بتحويل ذراع ناقل الحركة إلي وضع "D"، وسيقوم النظام تلقائيًا برفع أو تخفيض وضع السرعة وفقًا لحمل المحرك وسرعة السيارة.
- قم بدوس دواسة الفرامل واسحب ذراع ناقل الحركة للخلف للانتقال من أوضاع "P" و "N" و "R" إلى وضع "D".

وضع القيادة

يحتوي نظام ذراع نقل الحركة على الأوضاع التالية، التي يمكن تحديدها وتبديلها عن طريق زر وضع القيادة (D-MODE):

- وضع ECO (توفير الطاقة): في هذا الوضع، تتأخر الطاقة قليلاً ويكون استهلاك الوقود أكثر اقتصادا.
- وضع COMFORT (الراحة): في هذا الوضع، تكون استجابة الطاقة واستهلاك الوقود متوازنة نسبيًا.
- وضع DYNAMIC (الرياضة): في هذا الوضع، تكون استجابة الطاقة سريعة ويكون استهلاك الوقود أعلى.
- وضع SNOW (الثلج) *: هذا الوضع هو مناسب للقيادة على الطرق الثلجية. (4WD)
- وضع SAND (الرمال) *: هذا الوضع هو مناسب للقيادة على الطرق الرملية. (4WD)
- وضع MUD (الطين) *: هذا الوضع هو مناسب للقيادة على الطرق الترابية. (4WD)

عند التبديل إلى وضع الثلج * ووضع الرمال * ووضع الطين *، ستعرض لوحة العدادات نصيحة"الوضع الحالي يمنع القيادة على الطرق المعبدة".

ملاحظة

في بعض الحالات، قد يقفز وضع القيادة تلقائيًا، على سبيل المثال في الوضع الاقتصادي، عندما تتسلق السيارة تلة شديدة الانحدار أو عندما تكون الطاقة غير كافية، ستقفز السيارة تلقائيًا إلى وضع الراحة.

اختيار وضع القيادة

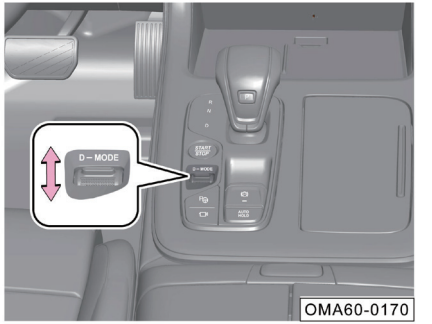

OMA60-0170

1. ضع مصدر الطاقة للمركبة بأكملها في الوضع "ON"، وعن طريق تدوير زر وضع القيادة (D-MODE) لأعلى/ لأسفل، يمكن التبديل بين "وضع توفير الطاقة ← وضع الراحة ← وضع الرياضة ← وضع الثلج * ← وضع الرمال * ← وضع الطين * ← الوضع الاقتصادي ... "للتنقل بين وضع القيادة المستهدفة.

OMA60-6042

2. على واجهة نظام الصوت، انقر فوق مفتاح لوحة التحكم بالقيادة على شريط الأدوات السفلي لعرض وضع القيادة الحالي أو تحديد وضع القيادة المقابل.

تذكير

انقر فوق زر العودة في واجهة نظام الصوت أو ابق لمدة 5 ثوانٍ دون أي عملية لإخفاء نافذة الوضع المنبثقة.

OMA60-6041

عن طريق تحريك زر وضع القيادة (D-MODE) في الكونسول، ينبثق واجهة "وضع القيادة" من نظام الصوت، وانقر فوق "إعداد الوضع الحالي" لتعيين معلمات وضع القيادة الحالية.

تذكير

إذا كنت تريد حفظ وضع القيادة الحالي، فأنت بحاجة إلى تشغيله من خلال نظام الصوت "الإعدادات ← مساعدة القيادة ← نصائح القيادة ← وضع الذاكرة الحالي للقيادة"، وسيتم ضبط وضع القيادة الحالي على الوضع الافتراضي في المرة التالية التي تبدأ فيها تشغيل محرك السيارة.

مجداف تبديل الأوضاع على عجلة القيادة *

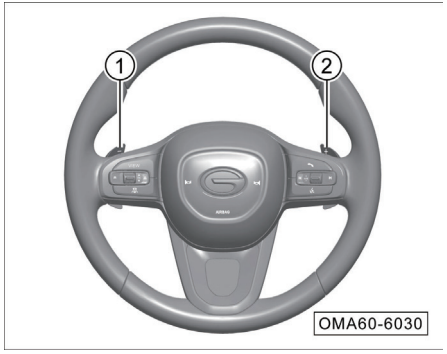

عندما تسير السيارة بشكل طبيعي، يمكن للسائق إتمام عملية نقل ذراع الحركة لأعلى أو لأسفل عن طريق تدوير لسان نقل الحركة على عجلة القيادة:

① مجداف تبديل إلي أدني السرعة: --انخفاض العتاد

② مجداف تبديل إلي أعلي السرعة: التبديل إلي وضع أعلي السرعة.

5.2 نظام الفرامل

5.2.1 فرامل الخدمة

في بعض ظروف القيادة وظروف الطقس، عندما يتم الضغط على دواسة الفرامل للمرة الأولى أو الضغط عليها بلطيف، قد تسمع صوت صرير أو صوت حاد أو ضوضاء أخرى من الفرامل، أو قد يتم سماع ضوضاء الفرامل أحيانًا أثناء عملية الكبح الخفيف أو المعتدل، خاصة للسيارات الجديدة (الفرامل لم تنته تشغيلها المحدد)، وهذا أمر طبيعي ولا يعني أن نظام الفرامل معيب ولا يؤثر على أداء السلامة للفرملة.

ملاحظة

- إذا كان هناك صوت احتكاك حاد بين المعدن والمعدن، فقد يكون أن وسادة الفرامل قريبة من حد التآكل، ويجب عليكم الذهاب إلى المتجر الخاص بشركة جي إيه سي للفحص والاصلاح في أقرب وقت ممكن.
- إذا استمرت عجلة القيادة في الاهتزاز أو الارتجف أثناء الكبح، فيجب عليك الذهاب إلى متجر شركة جي أيه سي للسيارات التابعة ل

تذكير

- لا تضع قدمكم على دواسة الفرامل أثناء القيادة، وإلا سترتفع درجة حرارة الفرامل إلى درجات حرارة عالية بشكل غير طبيعي، مما يتسبب في تآكل شديد في تيل وأقراص الفرامل وزيادة مسافات الكبح.
- عند نزول المرتفعات الطويلة أو شديدة الانحدار، قم بتخفض ذراع ناقل الحركة إلى وضع أقل السرعة (الوضع اليدوي) وتجنب الاستخدام المستمر للمكابح. هذا يستفيد بشكل كامل من فرملة المحرك ويقلل من حمل الفرامل.
- سيؤدي الاستخدام المستمر للفرامل إلى ارتفاع درجة حرارة الفرامل وإحداث فقد مؤقت لأداء ال

تذكير

- في ظل ظروف القيادة العادية، بسبب تآكل وسادة الفرامل، سيتراكم غبار الفرامل على العجلات، ولا يمكن تجنب بعض الغبار الموجود على العجلات ولن يؤثر على أداء الفرامل.
- إذا لم يتم استخدام وسادة الفرامل وأقراص الفرامل أو كان معدل الاستخدام منخفضًا مما يؤدي إلى الصدأ، فقد تكون الفرامل صاخبة عند استخدامها لأول مرة، وهذه هي ظاهرة طبيعية. نوصى بتحديد منطقة آمنة وظروف الطريق، واستخدام عدة دورات كبح لتنظيف وسادة الفرامل وأقراص الفرامل.

معزز الفرامل

يُستخدم معزز الفرامل لزيادة قوة الضغط التي يطبقها السائق على دواسة الفرامل ولكن يعمل معزز الفرامل فقط عند تشغيل المحرك.

إذا لم يعمل معزز الفرامل بشكل طبيعي بسبب عطل ما، أو إذا تم جر السيارة، فيجب زيادة قوة دواسة الفرامل للتعويض عن التأثير المعزز لمعزز الفرامل.

تحذير

- **لا تقم بإيقاف تشغيل المحرك وجعل السيارة تنزلق، وإلا فمن السهل جدًا التسبب في وقوع حادث! نظرًا لأن معزز الفرامل لا يعمل في هذا الوقت، فستتم اطالة مسافة الكبح بشكل كبير.**
- **إذا لم يعمل معزز الفرامل (على سبيل المثال، عند جر السيارة)، يجب استخدام دواسة الفرامل بقوة أكبر من المعتاد عند الفرملة.**

تأثير الكبح ومسافة الكبح

يتأثر تأثير الكبح ومسافة الكبح بشكل أساسي ببيئة القيادة وظروف الطريق وأسلوب القيادة.

لا توفر وسادة الفرامل المتآكلة كبحا فعالا. تعتمد سرعة تآكل وسادة الفرامل بشكل أساسي على ظروف الاستخدام وأسلوب قيادة السيارة. إذا كانت السيارة يتم قيادتها غالبًا في مناطق حضرية، أو تُستخدم في القيادة لمسافات قصيرة، أو تستخدم كسيارة سباق، فمن المستحسن زيادة وتيرة فحص سماكة وسادة الفرامل خلال فترة الصيانة المحددة في "دليل الضمان".

بعد الخوض في المياه أو هطول أمطار غزيرة أو غسل السيارة، قد تكون وسادة الفرامل رطبة أو مجمدة (في الشتاء)، مما يؤدي إلى تقليل أداء الكبح. وفي هذه الحالة، يجب دوس دواسة الفرامل برفق لتسخين الفرامل بسبب احتكاك وتبخر الماء، واستعادة أداء الكبح.

⚠ تحذير

لا تتمتع الإطارات الجديدة ووسادة الفرامل الجديدة التي لم يتم تأكلها بخصائص الالتصاق والاحتكاك المثلى.

- لا تحتوي الإطارات الجديدة على أفضل التصاق لذا قم بالقيادة بعناية في أول 500 كيلومتر لمنع الحوادث!
- في أول 200 إلى 300 كيلومتر، لا تتمتع وسادة الفرامل الجديدة بأفضل خصائص الاحتكاك، ويتم تقليل أداء الكبح قليلاً، لذا يجب تليينها. يمكن تعويض أداء الكبح عن طريق زيادة قوة دوس دواسة الفرامل. يجب أيضًا تليين وسادة الفرامل الجديدة بعد الاستبدال.
- لا تقم بالقيادة بالقرب من المركبات الأخرى أو في الأحوال التي يحتمل أن يحدث فيها فرملة طارئة. عند استخدام الإطارات الجديدة ووسادة الفرامل الجديدة التي لم يتم تليينها، يجب توخي الحذر بشكل خاص لمنع حدوث الحالة المذكورة أعلاه ومنع وقوع الحوادث!

⚠ تحذير

قد تتأخر الكبح عندما تكون الفرامل مبللة أو مثلجة أو عندما تكون السيارة على طريق مليء بالملح، مما ينتج عنه مسافات كبح أطول، لذا كن حذرًا لتجنب الحوادث.

- كلما طالت مسافة الكبح وتعطل نظام الكبح زاد معدل الحوادث.
- اضغط على دواسة الفرامل بخفة وتحقق من الفرامل.
- قم بدوس برفق دواسة الفرامل لتجفيف الفرامل أو إزالة الصقيع أو الملح المضاد للانزلاق من الفرامل.

⚠ تحذير

سيؤدي ارتفاع درجة حرارة الفرامل للغاية إلى تقليل تأثير الكبح وإطالة مسافة الكبح!

- احرص على تجنب ارتفاع درجة حرارة الفرامل بشكل مفرط.
- عندما تقود السيارة على المنحدرات، يزداد حمل المكابح ويسهل ارتفاع درجة حرارتها.
- قبل أن تنزل السيارة على منحدر حاد لمسافة طويلة، نوصى بتحويل ذراع ناقل الحركة إلى وضع منخفض (الوضع اليدوي)، وتقليل السرعة، والاستفادة الكاملة من أداء الكبح للمحرك، وتقليل حمل الفرامل.
- لا تستمر في دوس دواسة الفرامل لزيادة درجة حرارة الفرامل وزيادة مسافة الكبح. يجب استخدام الفرملة المتقطعة وفقًا لظروف الطريق وحركة المرور.

تحذير

- **يجب استبدال سائل الفرامل كل عامين. إذا ظل سائل الفرامل في نظام الكبح لفترة طويلة، فقد تتولد مقاومة الهواء في خط أنابيب النظام أثناء الكبح، مما يؤدي إلى تدهور خطير في أداء الكبح ويقلل من سلامة القيادة، وقد يؤدي إلى فشل نظام الكبح، وذلك يسهل أن يتسبب في وقوع حادث!**
- **سيؤدي تركيب جناح أمامي غير قياسي وجناح تالف إلى منع تدفق هواء التبريد إلى الفرامل، مما يتسبب في زيادة سخونة الفرامل وتفاقم أداء الكبح.**

5.2.2 فرامل الانتظار الكهربائية (EPB)

يمكن للسائق الضغط على فرامل الانتظار أو تحريرها عن طريق تشغيل زر نظام فرامل الانتظار الإلكترونية. على المنحدر، يمكن استخدام وظيفة المساعدة في بدء الحركة. وبعد دوس دواسة الوقود في حالة الانتظار، سيتم تحرير فرامل الانتظار الكهربائية تلقائيًا لتزويد السائق بمساعدة القيادة المريحة.

ملاحظة

يستخدم نظام فرملة الانتظار الإلكترونية قوة ثابتة للوقوف حسب انحدار المنحدر، فإذا ظهر:

- إذا انزلقت السيارة لأسفل بعد وقوفها على المنحدر، ستعمل فرامل الانتظار الإلكترونية على زيادة قوة الكبح تلقائيًا.
- إذا استمرت السيارة في الانزلاق بعد زيادة قوة الكبح تلقائيًا، فيرجى دوس دواسة الفرامل للفرامل، وقيادة السيارة إلى طريق مستوي للتوقف بشكل مستقر، ويرجى الاتصال بمتجر خاص بشركة جي إيه سي لإجراء الفحص والإصلاح.

استخدام فرامل الانتظار الإستاتية

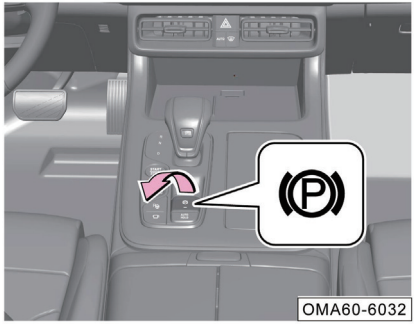

- عندما تكون السيارة متوقفة، ارفع زر نظام فرامل الانتظار الإلكترونية في اتجاه – السهم -، وسيضيء مؤشر الزر والمؤشر (P) في لوحة العدادات، مما يشير إلى تعشيق فرامل الانتظار الإلكترونية.
- يتم تعشيق فرامل الانتظار الإلكترونية تلقائيًا عند تحويل ذراع ناقل الحركة من غير وضع "P" إلى وضع "P".
- يتم تعشيق فرامل الانتظار الإلكترونية تلقائيًا عند إيقاف تشغيل طاقة السيارة.

تحذير

عند قيادة السيارة، يجب عدم استخدام فرامل الانتظار الإلكترونية لتقليل سرعة السيارة ما لم يكن ذلك ضروريًا، لأن فرامل الانتظار تستخدم قوة الفرملة على العجلات الخلفية فقط، مما يسهل حدوث حوادث مرورية.

تذكير

- يمكن أيضًا تعشيق فرامل الانتظار الإلكترونية عندما تكون طاقة السيارة في وضع "OFF".
- بعد توقف السيارة بثابتة، يجب استخدام فرامل الانتظار الإلكترونية أولاً.
- عند استخدام فرامل الانتظار الإلكترونية يتم توليد ضوضاء التشغيل وهو أمر طبيعي.
- إذا تقوم بالقطر أو توقف السيارة على منحدر أكبر، يمكنك رفع زر نظام فرامل الانتظار الإلكترونية مرة أخرى بعد أول استخدام لوقوف السيارات الإلكتروني لضمان أقصى قوة الكبح.

تذكير

- على المنحدر بزاوية الميل 17% ~ 30%، بعد تطبيق EPB القوة لأول مرة لمدة 5 دقائق، سيتم تثبيته مرة أخرى، وسيتم إنشاء ضوضاء التشغيل في هذا الوقت، وهذه هي ظاهرة طبيعية.
- يجب استخدام فرامل الانتظار الإلكترونية عند وقوف السيارة.

إلغاء فرامل الانتظار الإستاتية

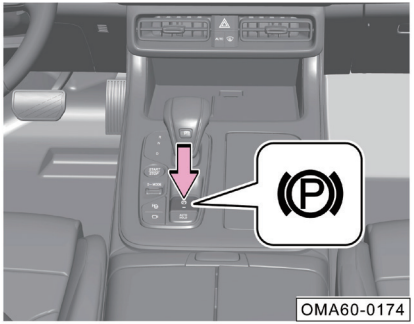

- عندما تكون طاقة السيارة في وضع "ON"، قم بدوس دواسة الفرامل.
- اضغط على زر نظام فرامل الانتظار الإلكترونية في اتجاه – السهم-، وينطفئ مؤشر الزر والمؤشر (Ⓟ) في لوحة العدادات، مما يشير إلى ان تم تحرير فرامل الانتظار الإلكترونية.

تذكير

- في وضع "P"، لا يمكن تحرير فرامل الانتظار الكهربائية بشكل ثابت، وسيصدر العداد تذكير إنذار.
- إذا لم تقوم بدوس دواسة الفرامل، فاضغط على زر فرامل الانتظار الكهربائية (EPB)، فلن يتم تحرير فرامل الانتظار الكهربائية، وستعرض شاشة معلومات العداد رسالة تنبيه مصحوبة بجرس إنذار.
- عندما يتم إلغاء فرامل الانتظار الإلكترونية، يتم توليد ضوضاء التشغيل وهو أمر طبيعي.
- عندما تكون طاقة بطارية السيارة منخفضة، لا يمكن للنظام تحرير فرامل الانتظار الإلكترونية. وإذا سمحت الظروف بذلك، يمكن توصيل كابلات العبور لبدء التشغيل في حالة الطوارئ، ومن ثم يمكن تحرير فرامل الانتظار. ويرجى الاتصال بمحطة خدمة خاصة بشركة جي إيه سي لاجراء الفحص والإصلاح.
- إذا لم يتم استخدام فرامل الانتظار الإلكترونية لفترة طويلة، فسيقوم النظام باكتشافها تلقائيًا ويمكن سماع ضوضاء التشغيل.

استخدام فرامل الطوارئ الديناميكية

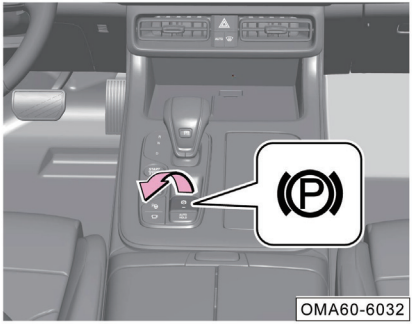

- أثناء قيادة السيارة، استمر في الضغط على زر نظام فرامل الانتظار الإلكترونية لأعلى في اتجاه السهم لتحقيق الفرملة الطارئة الديناميكية. إذا تم دوس دواسة الوقود أثناء الفرملة الطارئة، فسيقوم النظام بالخروج من الكبح. إذا تم تشغيل فرملة الطوارئ بسبب التشغيل غير سائق، يرجى دوس بعمق دواسة الوقود بشكل متكرر للخروج من الكبح.

ملاحظة

في حالة حدوث الظاهرة التالية، يرجى تشغيل فرامل الانتظار الإلكترونية مرة أخرى. وإذا لم يتم القضاء على ظاهرة العطل، يرجى الذهاب إلى المتجر الخاص بشركة جي إيه سي للفحص والاصلاح.

- إذا كان المؤشر (P) يومض باللون الأحمر باستمرار، فهذا يعني أن فرامل الانتظار الإلكترونية مشغولة / مفكوكة جزئيًا أو أن هناك مشكلة في النظام.
- إذا كان يضيء المؤشر (P) باللون الأحمر عند عدم تعشيق فرامل الانتظار الإلكترونية، فهذا يعني أن النظام غير طبيعي.
- إذا كان يضيء المؤشر (P) باللون الأصفر، فهذا يعني أنه تم اكتشاف عطل في النظام الإلكتروني، وانخفاض مستوى ركن السيارة الإلكتروني.

ملاحظة

في حالات غير الضرورية لا تستخدم فرامل الطوارئ الديناميكية لأنه من السهل التسبب في حوادث المرور ومسافة الكبح لها أطول من مسافة الكبح عند الضغط على دواسة الفرامل وتقصير عمر خدمة نظام فرامل الانتظار.

تذكير

- رفع زر نظام فرامل الانتظار الإلكترونية أثناء سير السيارة وستعرض شاشة العرض لمجموعة العدادات رسالة إنذار ومصحوبة بإنذار صفارة.
- أثناء عملية الكبح الديناميكي في حالة الطوارئ، حرر ركن السيارة الإلكتروني أو قم بدوس دواسة الوقود، وستعود فرامل الانتظار إلى حالة التحرير. ستستمر فرامل الانتظار الكهربائية في العمل إذا تم رفع زر فرامل الانتظار الكهربائية باستمرار حتى تتوقف السيارة.

فرامل الانتظار التلقائية (AUTO HOLD)

فتح وإغلاق وظيفة الفرامل التلقائية

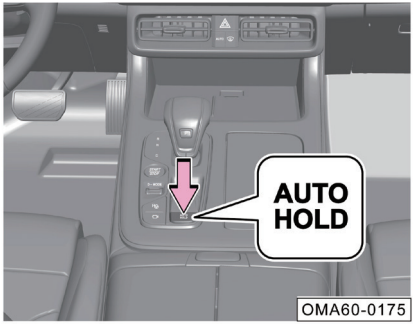

- عند بدء تشغيل المحرك، عندما يُغلق باب السائق ويتم ربط حزام الأمان لمقعد السائق، اضغط على زر الانتظار التلقائي، ويضيء مؤشر الزر، ويتم تشغيل وظيفة الركن الأوتوماتيكي. اضغط على الزر مرة أخرى، وينطفئ ضوء مؤشر الزر، ويتم إيقاف تشغيل وظيفة الركن التلقائي.

تنشيط وظيفة فرامل الانتظار التلقائية

عند تشغيل هذه الوظيفة، فإنها تدعم الإمساك التلقائي للفرامل وتحريرها في حالات التوقف والبدء. عندما يقوم السائق بفرملة السيارة ويوقف السيارة، يمكن أن يمنع السيارة من الانزلاق بعيدًا عند بدء الحركة.

إلغاء وظيفة فرامل الانتظار التلقائية

سيتم إلغاء فرامل الانتظار التلقائية في الظروف التالية، ولن تقفل فرامل الانتظار التلقائية السيارة:

1. اضغط على دواسة الوقود عند بدء تشغيل السيارة.
2. توقف المحرك أثناء سير السيارة.
3. قم بتحرير فرامل الانتظار الإلكترونية يدويًا.
4. عند الضغط على دواسة الفرامل، اضغط على زر الفرامل التلقائية.

لأسباب تتعلق بالسلامة، سيتم إلغاء تنشيط وظيفة الركن التلقائي المفعلة وسيتم تعشيق فرامل الانتظار في حالة حدوث واحد أو أكثر من الحالات التالية:

1. أوقف تشغيل السيارة بالكامل.
2. إذا يقوم بفتح باب السائق أو فك حزام الأمان للسائق عند إيقاف السيارة.
3. إذا يقوم بضغط على زر فرامل الانتظار التلقائية لإيقاف تشغيلها.

ملاحظة

عندما تدخل السيارة في جهاز غسيل السيارة والآليات الأخرى التي تنقل السيارة عبر الحزام الناقل، يجب إيقاف تشغيل وظيفة ركن السيارة التلقائي، وإلا فلن تتمكن السيارة من التحرك أو الانحراف عن مسار القيادة.

5.3 نظام فرامل الخدمة الإلكترونية

5.3.1 نظام الثبات الإلكتروني (ESP)

يمكن لنظام الثبات الإلكتروني (ESP) أن يقلل بشكل فعال من مخاطر الانزلاق الجانب للسيارة.

يحدد نظام الثبات الإلكتروني (ESP) نية قيادة السائق بناءً على معلومات مثل زاوية عجلة القيادة وسرعة السيارة، ويقارنها باستمرار بظروف القيادة الفعلية للسيارة. إذا انحرفت السيارة عن مسار القيادة العادي (على سبيل المثال انزلاق السيارة)، يقوم نظام الثبات الإلكتروني (ESP) بتصحيح ذلك عن طريق تطبيق قوة الكبح على العجلة المقابلة.

يعيد نظام الثبات الإلكتروني (ESP) السيارة إلى حالة قيادة مستقرة من خلال قوة الالتواء الناتجة عن الكبح.

حالة التوجيه الزائد

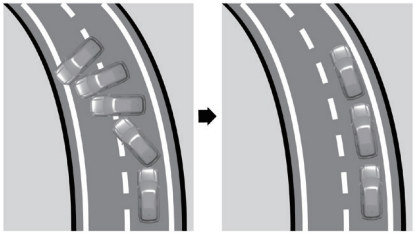

OMA60-0254

- إذا كانت السيارة تميل بشكل زائد (أي الانجراف)، فإن النظام يستخدم الفرامل بشكل أساسي على العجلات الأمامية الخارجية من المنحنى.

حالة التوجيه غير الكافي

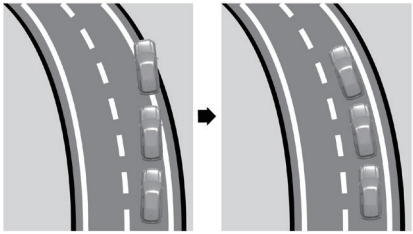

OMA60-0255

- إذا كان توجيه السيارة يميل إلى غير الكافي (أي أن نصف قطر الدوران كبير جدًا)، فإن النظام يستخدم الفرامل بشكل أساسي على العجلات الخلفية من المنحنى.
- عند قيادة سيارة غير مجهزة بـ ESP، تنحرف بسبب الانزلاق الجانبي عن مسار القيادة العادي. وعند قيادة سيارة مجهزة بـ ESP، يمكن تصحيح قوة الكبح وفقًا لمقدار الانزلاق الجانبي لمنع السيارة من الانحراف عن المسار.

فتح وإغلاق وظيفة الفرامل التلقائية

OMA60-6042

يتم تشغيل نظام الثبات الإلكتروني ESP افتراضيًا أثناء قيادة السيارة. ادخل إلى واجهة نظام الصوت، وانقر فوق زر لوحة التحكم في القيادة على شريط الأدوات السفلي للدخول إلى لوحة التحكم في القيادة، وانقر فوق المفتاح الناعم " نظام الثبات الإلكتروني" لإيقاف تشغيل ESP. وفي هذا الوقت، يضيء المؤشر OFF على لوحة العدادات ويتم عرض معلومات الإنذار.

لا يعمل نظام الثبات الإلكتروني ESP إلا أثناء قيادة السيارة. ولسلامة القيادة، يجب تشغيل نظام الثبات الإلكتروني ESP. يمكن تعطيل وظيفة ESP في الظروف الخاصة التالية:

- عندما تقوم بقيادة السيارة مع سلسلة غير انزلاقية.
- عندما تقوم بالقيادة على ثلوج عميقة أو طرق ناعمة.
- عندما تكون السيارة عالقة على الطريق الموحل والطرق الأخرى فإنها تحتاج إلى التحرك ذهابًا وإيابًا.

ملاحظة

العمل أو التعديل غير اللائق للسيارة (على سبيل المثال: التعديلات على مكونات نظام الكبح، أو أداء العجلات والإطارات) يمكن أن تؤثر على عمل نظام الثبات الإلكتروني ESP.

⚠ تحذير

- **قم دائمًا بضبط سرعتكم وفقًا لأحوال الطقس والطرق وحركة المرور، ولا تخاطر بميزات الأمان الإضافية التي يوفرها النظام لمنع وقوع الحوادث.**
- **لا يمكن أن يتجاوز نظام الثبات الإلكتروني (ESP) الحدود المادية لقوة الالتصاق بالطريق، خاصة عند القيادة على طرق منزلقة أو عند جر مقطورة.**
- **ينبغي للسائق تعديل أسلوب قيادتهم في أي وقت وفقًا لظروف الطريق وحركة المرور.**
- **لا يستطيع نظام الثبات الإلكتروني (ESP) تقليل الحوادث التي قد تكون ناجمة عن أنماط القيادة غير الملائمة مثل السرعة العالية أو الاقتراب الشديد من السيارة أمامكم.**

نظام التحكم في الجر (TCS)

نظام التحكم في الجر TCS هو نظام التحكم في التتبع، وهونظام تحكم مضاد للانزلاق يحد من سرعة دوران عجلات القيادة عندما تكون الأولى أكبر من الثانية، ويحدد ما إذا كانت عجلة القيادة تنزلق وفقًا لعدد دورات عجلة القيادة وعدد دورات عجلة نقل الحركة. عندما تقوم السيارة بالفرملة على طريق منزلق، ستنزلق العجلات وتفقد التحكم على الاتجاه. كما عندما تبدأ السيارة الحركة أو تتسارع بسرعة، قد تنزلق عجلة التدوير أيضًا، وقد يتسبب ذلك في فقدان التحكم في الاتجاه ويكون خطيراً على الطرق المنزلقة مثل الجليد والثلج. تتمثل وظيفة نظام التحكم في الجر في التحكم تلقائيًا في قوة التدوير عندما تتسارع السيارة، بحيث يكون انزلاق الإطارات في نطاق معقول، مما يقوم بالحفاظ على استقرار السيارة.

5.3.2 نظام منع انغلاق المكابح (ABS)

نظام المكابح المانعة للانغلاق (ABS) هو جهاز أمان فعال. عند فرامل السيارة، إذا انغلقت العجلات الأمامية، تفقد السيارة قدرتها على التوجيه. لا يمكن تحقيق مناورات التوجيه التي يجب على السائق القيام بها لتجنب العوائق والمشاة والانعطاف أثناء الفرملة. إذا تم قفل العجلات الخلفية، فسوف يتدهور استقرار الفرامل في السيارة. وتحت تأثير قوة جانبية صغيرة (مثل الرياح الجانبية)، سوف تنجرف السيارة حتى تستدير وغيرها من الظواهر الخطيرة. بالإضافة إلى ذلك، عند قفل العجلة، سيؤدي الاحتكاك الشديد للإطار إلى تقصير عمر خدمة الإطار بشكل كبير.

يعتمد نظام المكابح المانعة للانغلاق (ABS) المركب في السيارة على نظام الكبح الأصلي للسيارة، ويضاف جهاز التحكم الإلكتروني. وظيفته هي: أثناء عملية الكبح للسيارة، يتم ضبط قوة فرملة العجلة تلقائيًا لمنع قفل العجلات، وذلك للحصول على أفضل أداء للفرملة وتحسين سلامة القيادة بشكل كبير.

مزايا نظام ABS

- حقق أقصى استفادة من أداء الفرامل ويقوم بتقصير مدة الكبح ومسافة الكبح.
- يمكن أن يمنع بشكل فعال السيارة من الانزلاق الجانبي وانحراف الذيل أثناء الكبح في حالات الطوارئ، ويحقق ثبات قيادة جيد.
- يمكنه التوجيه أثناء الكبح في حالات الطوارئ وتحقيق التحكم الجيد في التوجيه.
- يمكن أن يتجنب الاحتكاك العنيف بين الإطار والأرض ويقلل من تآكل الإطار.
- يتكون نظام منع انغلاق المكابح (ABS)من نظام تحكم إلكتروني لمنع قفل العجلات ونظام الفرامل العام، ويتكون نظام التحكم الإلكتروني المانعة للانغلاق من جهاز الاستشعار وجهاز التحكم والمشغل.

التشخيص الذاتي لنظام المكابح المانعة للانغلاق (ABS)

- جهاز التحكم الإلكتروني لنظام منع انغلاق المكابح ABS يكون له وظائف التشخيص الذاتي والحماية من الأعطال. عندما تكون طاقة السيارة في وضع "ON"، سيقوم النظام بإجراء فحص ذاتي. وإذا كان النظام لا يعمل عادة، سيضيء دائما مؤشر نظام منع انغلاق المكابح (ABS) ، ويقوم بإيقاف تشغيل عمل ABS، واستئناف الكبح العادي، ونوصى بالذهاب إلى المتجر الخاص بشركة جي إيه سي الخاص للفحص والإصلاح في أسرع وقت ممكن.

⚠ تحذير

قم دائمًا بضبط سرعتكم وفقًا لأحوال الطقس والطرق وحركة المرور، ولا تخاطر بميزات الأمان الإضافية التي يوفرها النظام لمنع وقوع الحوادث.

ملاحظة

- العمل أو التعديل غير اللائق للسيارة (على سبيل المثال التعديلات على مكونات نظام الكبح، أو أداء العجلات والإطارات) يمكن أن تؤثر على وظيفة نظام منع انغلاق المكابح (ABS).
- يجب أن تكون الإطارات بالحجم المحدد، إذا لم تكن الإطارات بالحجم الصحيح، أو إذا كانت جميع الإطارات ليست بنفس الحجم، فلن يعمل نظام منع انغلاق المكابح (ABS) بشكل فعال.

نظام التوزيع الإلكتروني لقوة المكابح(EBD)

يعد نظام التوزيع الإلكتروني لقوة المكابح(EBD)جزءًا من نظام منع انغلاق المكابح (ABS)، عندما يتم فرملة السيارة بشكل طبيعي. يقوم نظام EBD بموازنة توزيع قوة الكبح للعجلات الأمامية والخلفية وفقًا للحمل الموجود على السيارة

نظام الفرامل الهيدروليكية المساعدة (HBA)

يساعد نظام مساعد الفرامل الهيدروليكي HBA السائق على الكبح في حالات الطوارئ، ويقوم بتحديد ما إذا كانت هناك حاجة إلى الفرملة الكاملة اعتمادًا على مدى سرعة قيام السائق بدوس دواسة الفرامل. طالما أن السائق يقوم بدوس الدواسة إلي النهاية، يقوم النظام تلقائيًا بزيادة قوة الكبح حتى حد التنشيط لنظام منع انغلاق المكابح (ABS). إذا حرر السائق دواسة الفرامل، يقوم النظام بتقليل قوة الكبح إلى القيمة المحددة مرة أخرى.

⚠ تحذير

يمكن لنظام الفرامل الهيدروليكية المساعدة تحسين سلامة القيادة الخاصة بك، ولكنه لا يمكن أن يتجاوز قوانين علم الحركة، فيرجى تعديل سرعة القيادة وفقًا لظروف الطريق والسرعة المحددة للوائح المرور.

5.3.3 نظام المساعدة على تسلق المرتفعات (HHC)

نظام المساعدة على صعود المرتفعات HHC هو نظام أمان نشط يعتمد على نظام ESP مع وظائف برمجية ممتدة، ويستخدم بشكل أساسي لمساعدة السائق على بدء الحركة بسلاسة على المنحدرات الشديدة.

عندما تكون السيارة متوقفة، يكتشف النظام ما إذا كانت السيارة على منحدر عبر مستشعر التسارع الطولي. بعد ذلك عندما تبدأ السيارة من حالة الثبات على منحدر (صعودًا للأمام أو صعودًا للخلف)، سيدخل النظام تلقائيًا إلى حالة العمل. عند بدء التشغيل، عندما يقوم السائق بتحرير دواسة فرامل الخدمة، يحافظ النظام على ضغط الفرامل السابق لضمان استمرار توقف السيارة، مما يقلل ضغط الفرامل تدريجيًا مع زيادة عزم القيادة، بحيث لا تكون هناك حاجة لفرامل الانتظار. ولن ينزلق السيارة في الاتجاه المعاكس، مما يحسن بشكل كبير وضع السيارة التي تبدأ الحركة على المنحدر، وتتوقف بشكل متكرر، وتبدأ الحركة، وتوقف، وما إلى ذلك.

عند بدء الحركة على منحدر، يمنع النظام السيارة من الانزلاق للأسفل عند تحرير دواسة الفرامل ودوس دواسة الوقود، مما يقوم بتحسين سلامة وموثوقية السيارة التي تبدأ الحركة على منحدر.

ظروف العمل

- لم يتم دوس دواسة الوقود.
- تكون السيارة متوقفة.
- لم يتم سحب فرامل الانتظار الإلكترونية.
- على أساس استيفاء الشروط الأساسية المذكورة أعلاه، عند دوس السائق دواسة الفرامل عند توقف السيارة، يبدأ تشغيل نظام صعود المنحدرات.

5.3.4 نظام التحكم عند نزول المرتفعات (HDC)

نظام التحكم عند نزول المرتفعات (HDC) هو نظام فرعي من ESP. أثناء عملية نزول المرتفعات، عندما لا يقوم السائق بدوس دواسة الفرامل، يطبق HDC بفعالية قوة الكبح من خلال ESP لتحقيق الغرض من الإبطاء عند نزول المرتفعات.

فتح وإغلاق وظيفة الفرامل التلقائية

OMA60-6042

- عندما تكون طاقة السيارة في وضع "ON"، أدخل واجهة نظام الصوت، انقر فوق زر لوحة التحكم بالقيادة على شريط الأدوات السفلي للدخول إلى لوحة التحكم في القيادة، وانقر فوق المفتاح الناعم " نظام التحكم عند نزول المرتفعات" لتشغيل نظام التحكم عند نزول المرتفعات (HDC)؛ وعندما يعمل النظام، المؤشر يضيء أو يومض، وتكون شاشة عرض معلومات العداد مصحوبًا برسائل نصية "HDC يعمل". إذا فشل نظام التحكم عند نزول المرتفعات (HDC)، يصدر صوت الجرس وتكون

شاشة عرض معلومات العداد مصحوبًا بإنذار نصي "يرجى التحقق من نظام التحكم عند نزول المرتفعات (HDC)".

- اضغط على الزر مرة أخرى لإيقاف تشغيل نظام التحكم عند نزول المرتفعات (HDC) واطفاء المؤشر ✍ .

عندما يتم تنشيط وظيفة نظام التحكم عند نزول المرتفعات (HDC)، ستقود السيارة بسرعة لا تقل عن 8 كم/ ساعة بثبات نظام التحكم عند نزول المرتفعات.

بالإضافة إلى ذلك، يمكن للسائق ضبط سرعة السيارة عن طريق دوس دواسة الوقود أو دواسة الفرامل. وإذا كانت سرعة السيارة 8 ~ 35 كم/ ساعة عندما يقوم السائق بتحرير الدواسة، فسيتم تشغيل وظيفة HDC مرة أخرى والحفاظ على السرعة الحالية للسيارة لمواصلة القيادة عند نزول المرتفعات.

- يتم إيقاف تشغيل نظام التحكم عند نزول المرتفعات (HDC) تلقائيًا عندما تتجاوز سرعة السيارة 60 كم/ ساعة.
- عندما يكون التحكم في نظام التحكم عند نزول المرتفعات (HDC) نشطًا، سيتدخل ESP تلقائيًا في العمل إذا انزلقت العجلة بشكل مفرط.

i تذكير

- عندما يفشل نظام التحكم عند نزول المرتفعات (HDC)، يتم إيقاف تشغيل الوظيفة، وسوف تعرض شاشة لوحة العدادات معلومات الرسائل النصية، وسيكون هناك إنذار صوتي لمدة 5 ثوانٍ تقريبًا. في هذا الوقت، لن يعمل نظام التحكم عند نزول المرتفعات (HDC) بشكل طبيعي. ولا ينبغي للسائق استخدام النظام بقوة للنزول إلى منحدرات شديدة الانحدار، ولكن يجب أن يتباطأ بدوس دواسة الفرامل، وينبغي الذهاب إلى المتجر الخاص بشركة جي إيه سي للفحص والاصلاح في أقرب وقت ممكن.
- في ظل بعض الظروف الخاصة، سيدخل نظام التحكم عند نزول المرتفعات (HDC) في وضع الحماية الحرارية بسبب درجة حرارة الكبح المفرطة. على سبيل المثال، عندما تكون درجة الحرارة المحيطة مرتفعة ويتم استخدام النظام لفترة طويلة، تزداد درجة حرارة نظام الكبح بشكل مستمر بسبب الاحتكاك. وعند الوصول إلى القيمة القصوى، ستدخل وظيفة نظام التحكم عند نزول المرتفعات (HDC) في وضع الحماية الحرارية: يتم تنشيط الوظيفة، ولكنها لا تعمل، سيفقد نظام التحكم عند نزول المرتفعات (HDC) وظيفته مؤقتًا، وتظهر السيارة علامات تسارع؛ وعندما تنخفض درجة حرارة نظام الكبح إلى درجة حرارة تشغيل فعالة، سيستأنف نظام التحكم عند نزول المرتفعات (HDC) وظيفته.

5.3.5 نظام تعويض الأعطال بالمساعدة الهيدروليكية (HBC)

عندما يفشل معزز فراغ السيارة، يمكن لوظيفة HBC تعويض نقص الفراغ المؤقت الناتج عن فشل الفراغ وزيادة ضغط الفرامل. كما سيتم عرض رسالة إنذار على لوحة العدادات، يرجى الاتصال بمتجر خاص بشركة جي إيه سي للفحص والإصلاح في أقرب وقت ممكن.

5.4 نظام مساعدة القيادة

5.4.1 نظام التحكم في السرعة الثابتة *

يمكن ضبط نظام التحكم في السرعة الثابتة بسرعة 40~120km/h وبعد ضبط السرعة لا يحتاج السائق إلى الضغط على دواسة الوقود، وسوف تعمل السيارة بالسرعة المحددة.

⚠ تحذير

- **عند القيادة على أقسام حركة المرور الكثيفة أو المنحدرات أو الأقسام المتعددة المنحنية أو الطرق المبللة لا تستخدم نظام التحكم في السرعة لتجنب الحوادث.**
- **يجب توخي الحذر عند استخدام نظام التحكم في السرعة وبعد ضبط السرعة المحددة يجب إبقاء السيارة على مسافة آمنة من السيارة التي أمامها.**
- **بعد الخروج من حالة التطواف يجب إيقاف تشغيل نظام التحكم في السرعة الثابتة في الوقت المناسب.**
- **يستخدم مثبت السرعة فقط للمساعدة في القيادة ولا يمكن أن يحل محل القيادة التلقائية. ويجب أن يكون السائق في حالة تأهب للقيادة والتحكم في السيارة.**

أزرار التشغيل

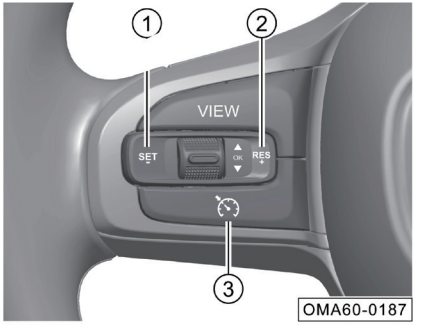

① SET/-: قم بتنشيط مثبت السرعة / للإبطاء

② RES/+: قم باستئناف مثبت السرعة / للتسريع

③ : قم بتشغيل / إيقاف تشغيل مثبت السرعة

فتح التحكم في السرعة الثابتة

- اضغط لفترة قصيرة على الزر لتشغيل نظام مثبت السرعة، ويضيء المؤشر في لوحة العدادات باللون الأبيض.
- زيادة سرعة السيارة إلى ما يزيد عن 40 كم / ساعة.
- اضغط لفترة قصيرة على الزر SET/ -، يضيء المؤشر في لوحة العدادات باللون الأخضر، وتدخل السيارة في حالة مثبت السرعة، وحرر دواسة الوقود.

الخروج من مثبت السرعة

يمكن أن تخرج من نظام مثبت السرعة عن طريق الإجراءات التالية:

- اضغط على دواسة الفرامل.
- اضغط لفترة قصيرة على الزر (للخروج من مثبت السرعة ومسح السرعة المضبوطة).
- عندما يبدأ نظام الثبات الإلكتروني(ESP).
- قم بتحويل ذراع ناقل الحركة في وضع "N".

استعادة التحكم في السرعة الثابتة

عند دوس دواسة الفرامل، يضيء المؤشر في لوحة العدادات باللون الأبيض، اضغط لفترة قصيرة على الزر RES/ + لاستعادة:

- عندما تكون سرعة السيارة أعلى من 40 كم/ ساعة، اضغط لفترة قصيرة على الزر RES/ +، ويحول المؤشر في لوحة العدادات من الأبيض إلى الأخضر، وستعود سرعة السيارة إلى السرعة التي تم ضبطها بواسطة آخر مثبت سرعة.

رفع السرعة التطوافية

- اضغط على الزر RES/+قصيرًا وستزيد السرعة 1.0 كيلومتر / ساعة في كل مرة تضغط فيه.
- اضغط مع الاستمرار على الزر RES/+، حيث تستمر سرعة السيارة في الزيادة حتى يتم تحرير الزر.

تذكير

- السرعة القصوى التي يمكن ضبطها هي 120 كم / ساعة. عندما تكون سرعة السيارة أعلى من 120 كم / ساعة، لا يمكن ضبطها بواسطة الزر RES/+.
- عند الضغط على دواسة الوقود لزيادة السرعة، فستخرج السيارة من نظام التحكم في السرعة الثابتة مؤقتًا وقيادة السايرة بالسرعة بعد زيادتها؛ تستعيد السيارة التحكم في السرعة الثابتة بعد تحرير دواسة الوقود.

خفض السرعة التطوافية

- اضغط على الزر SET/-قصيرًا وستنخفض السرعة 1.0 كيلومتر / ساعة في كل مرة تضغط فيه.
- اضغط مع الاستمرار على الزرSET/-، حيث تستمر سرعة السيارة في الخفض حتى يتم تحرير الزر.

تذكير

عندما تكون سرعة السيارة أقل من 40 كم / ساعة، لا يمكن ضبطها بواسطة الزر SET/-.

5.4.2 نظام التحكم في السرعة التكيفي*

يمكن لنظام مثبت السرعة التكيفي،والمختصر باسم ACC، أن يضبط تلقائيًا المسافة بين سيارتكم والسيارة أمامكم أثناء القيادة. سرعة مثبت السرعة المطبقة هي 0 ~ 130 كم/ ساعة.

يكتشف نظام مثبت السرعة التكيفي (ACC) المسافة والسرعة النسبية بين سيارتكم والسيارة أمامكم على نفس المسار بناءً على الرادار المركب في مقدمة السيارة والكاميرا الذكية المواجهة للأمام على الزجاج الأمامي.

- عندما تكون هناك سيارة أمامكم، إذا توقفت السيارة أمامكم، يتحكم ACC في توقف السيارة تلقائيًا حسب السيارة أمامكم؛ وإذا بدأت السيارة أمامكم الحركة، يتحكم ACC في السيارة لبدء التشغيل تلقائيًا مرة أخرى في وقت قصير. بعد المتابعة لفترة من الوقت، قم بتحريك زر "OK" متعدد الوظائف لأعلى أو قم بدوس دواسة الوقود لتحقيق بدء الحركة حسب سيارة أمامكم.
- عندما تكون هناك سيارة في الأمام وسرعتها أقل من السرعة التي يحددها السائق، يتحكم النظام ACC في السيارة للحفاظ على مسافة آمنة من السيارة الأمامية لمتابعة السيارة الأمامية
- عندما لا تكون هناك سيارة في الأمام، يتحكم النظام ACC في السيارة للقيادة بسرعة ثابتة يحددها السائق.

تذكير

احتياطات لاستخدام أجهزة استشعار الرادار والكاميرا. <= راجع الصفحة 204

تحذير

- **إن نظام مثبت السرعة التكيفي (ACC) ليس نظام أمان أو كاشف عقبة أو جهاز تحذير من الاصطدام أو نظام تفادي الاصطدام، وهو نظام راحة حيث يجب على السائق الحفاظ على السيطرة على السيارة وتحمل المسؤولية الكاملة عن السيارة في جميع الأوقات.**
- **قم بالتأكد من استخدام نظام مثبت السرعة التكيفي (ACC) بعناية وفقًا للرؤية والظروف الجوية وظروف الطريق وحركة المرور في ذلك الوقت. ويجب على السائق الحفاظ على السيطرة على السيارة في جميع الأوقات وتحمل المسؤولية الكاملة عن سرعة السيارة والمسافة بين سيارته والمركبات الآخري.**
- **لا يمكن لنظام مثبت السرعة التكيفي (ACC) أن يحل محل انتباه السائق وحكمه. يتحمل السائق في جميع الأوقات مسؤولية ضمان قيادة السيارة بأمان بالسرعة المناسبة وعلى مسافة مناسبة بين سيارته والمركبات الآخري.**

أزرار التشغيل

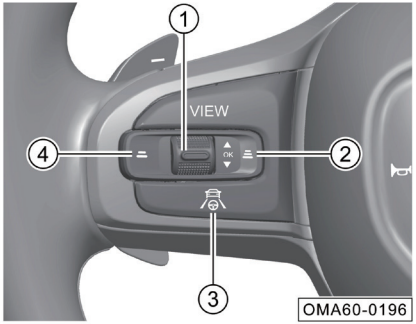

① : زر "OK" متعدد الوظائف

- قم باستئناف ACC/ تسريع (احرك للأعلي)
- قم بالتأكيد/ الضبط (اضغط)
- قم بالإبطاء (احرك للأسفل)

② : زر زيادة الوقت والمسافة بين سيارته والمركبات الآخري

③ : قم بتنشيط / إلغاء ACC (الضغط لفترة قصيرة) / تبديل مثبت السرعة (الضغط لفترة طويلة)

④ : زر تقليل الوقت والمسافة بين سيارته والمركبات الآخري

تعليمات الواجهة

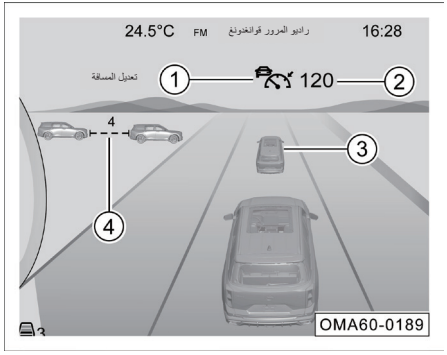

عند تنشيط ACC، تنتقل واجهة العدادات تلقائيًا إلى القيادة الذكية. عندما تكون في واجهة بموضوع القيادة الذكية، تستجيب الأزرار الموجودة على الجانب الأيسر من عجلة القيادة على النحو التالي:

① مؤشر مثبت السرعة التكيفي:

- عندما يضيء مؤشر مثبت السرعة التكيفي باللون الرمادي، فهذا يعني أن ACC في حالة منع أو استعداد، وهناك سيارة مستهدفة أمامكم؛ ويضيء مؤشر مثبت السرعة التكيفي باللون الأزرق للإشارة إلى أن ACC هو تعمل وهناك سيارة مستهدفة أمامكم.
- عندما يضيء مؤشر مثبت السرعة التكيفي باللون الرمادي، فهذا يعني أن ACC في حالة منع أو استعداد، ولا توجد سيارة مستهدفة أمامكم؛ يضيء مؤشر مثبت السرعة التكيفي باللون الأزرق للإشارة إلى أن ACC يعمل وأن لا توجد سيارة مستهدفة أمامكم.
- إذا يضيء مؤشر مثبت السرعة التكيفي باللون

الأصفر، فهذا يعني أن ACC يكون معيبا، ويجب عليكم الذهاب إلى المتجر الخاص بشركة جي إيه سي للفحص والاصلاح في الوقت المناسب.

② يعني سرعة مثبت السرعة المخزنة.

③ يعني السيارة التي تم رصدها أمامكم.

④ المسافة المحددة بين سيارتكم والسيارة أمامكم.

عندما لا تكون قدرة الكبح ACC كافية لإبقاء على مسافة مناسبة بين السيارة والسيارة أمامكم، سيصدر النظام "يرجي التحكم في القيادة فورًا"، وسيعرض العداد رسالة تنبيه وتصدر صوتًا. وفي هذا الوقت، يجب علي السائق دوس دواسة الفرامل كما هو مطلوب من قبل النظام لتقليل سرعة سيارتكم.

بدء ACC

- اضغط لفترة قصيرة على الزر ، ويضيء المؤشر الأزرق المقابل في لوحة العدادات، وتدخل السيارة في حالة التحكم في ACC.

تذكير

- الحد الأدنى للسرعة المستهدفة التي يمكن ضبطها هي 30 كم/ ساعة.
- لا يمكن إدخال التحكم في ACC عندما يكون ذراع ناقل الحركة في وضع غير التحريك للأمام.

الخروج من ACC

يمكن للإجراءات التالية الخروج من تحكم ACC:

- افتح باب السائق.
- قم بفك حزام الأمان الجانبي للسائق.
- اضغط على دواسة الفرامل.
- يكون الوضع في وضع غير التحريك للأمام.
- اضغط لفترة قصيرة على الزر (يتحول المؤشر المقابل علي لوحة العدادات إلى اللون الرمادي، ويخرج من ACC، ولكن مع الحفاظ على السرعة المحددة).
- قم بتشغيل مفاتيح نظام فرامل الانتظار الكهربائية.
- قم بإيقاف تشغيل نظام ESP.
- عند فتح النظام (HDC).

للخروج من وضع مثبت السرعة التكيفي، قم بتحريك زر "OK" متعدد الوظائف لأعلي للاستئناف:

- عندما يتم الضغط على دواسة الفرامل.
- اضغط لفترة قصيرة على الزر .
- يكون الوضع في وضع غير التحريك للأمام (يجب تحويل ذراع ناقل الحركة إلي وضع D).
- قم بتشغيل مفاتيح نظام فرامل الانتظار الكهربائية (EPB) (يحتاج إلى تحرير نظام فرامل الانتظار الكهربائية).
- قم بإيقاف تشغيل نظام ESP (تحتاج إلى تشغيل ESP مرة أخرى).

استعادة ACC

عندما يكون المؤشر المقابل للوحة العدادات رماديًا، يمكن إعادة ضبط وظيفة مثبت السرعة التكيفي من خلال العمليات التالية:

- قم بتحريك زر "OK" متعدد الوظائف لل'لي، وسيضيء المؤشر المقابل للعداد باللون الأزرق، وستعود سرعة السيارة إلى قيمة الذاكرة لآخر سرعة ضبط سرعة وتدخل في حالة مثبت السرعة.
- إذا لم يتم تخزين سرعة مثبت السرعة، فسيقوم النظام بتعيين السرعة الحالية على سرعة مثبت السرعة (إذا كانت السرعة الحالية أقل من 30 كم/ ساعة، فسيتم ضبط سرعة مثبت السرعة على 30 كم/ ساعة).

رفع السرعة التطوافية

إذا كنت ترغب في زيادة السرعة فيرجى القيام بما يلي:

- قم بدوس دواسة الوقود، وزد السرعة إلى السرعة المستهدفة وقم بتحريك زر "OK" متعدد الوظائف للأعلي (استمر في دوس دواسة الوقود) لاعداد سرعة مثبت السرعة المرتفعة.
- قم بتحريك زر "OK" متعدد الوظائف لأعلي لفترة قصيرة، لزيادة سرعة السيارة بمقدار 5 كم/ ساعة في كل مرة يتم الضغط عليها.
- قم بتحريك زر "OK" متعدد الوظائف لأعلى لفترة طويلة، لزيادة سرعة مثبت السرعة باستمرار بمعدل 5 كم/ ساعة حتى يتم تحرير الزر.

تذكير

- السرعة القصوى التي يمكن ضبطها هي 130 كم/ ساعة.
- عند دوس دواسة الوقود للتسريع، ستخرج السيارة مؤقتًا من نظام مثبت السرعة وتتسارع حسب رغبة السائق؛ وعندما يتم تحرير دواسة الوقود، ستستأنف السيارة نظام مثبت السرعة التكيفي (ACC) وسرعة مثبت السرعة المحددة.

خفض السرعة التطوافية

إذا كنت ترغب في خفض السرعة فيرجى القيام بما يلي:

- قم بتحريك زر "OK" متعدد الوظائف لأسفل لفترة قصيرة لتخفيض سرعة السيارة بمقدار 5 كم/ ساعة في كل مرة يتم الضغط عليها.
- قم بتحريك زر "OK" متعدد الوظائف لفترة طويلة لتخفيض سرعة مثبت السرعة بمعدل 5 كم/ ساعة حتى يتم تحرير الزر.
- أثناء عملية عمل مثبت السرعة، اضغط على مفتاح عجلة القيادة (الخروج من نظام مثبت السرعة التكيفي (ACC))، أو انزلق أو اضغط على الفرامل برفق إلى السرعة المستهدفة، واضغط لفترة قصيرة على المفتاح للقيادة بالسرعة المستهدفة لمثبت السرعة.

ضبط المدة والمسافة من السيارة أمامكم لنظام مثبت السرعة التكيفي (ACC)

بعد تحويل طاقة السيارة إلى وضع "ON"، تكون المسافة الافتراضية من السيارة أمامكم عند تشغيل النظام هي الوضع الرابع (المسافة من السيارة أمامكم في الوضع الرابع تكون أطول).

عن طريق الضغط لفترة قصيرة على المفتاح ، يمكنكم تبديل أوضاع المسافة من السيارة أمامكم؛ واضغط مرة واحدة لتبديل وضع واحد في كل مرة. وتسلسل التبديل هو "الوضع الأول ← الوضع الثاني ← الوضع الثالث ← الوضع الرابع"، و"الوضع الرابع← الوضع الثالث ← الوضع الثاني ← الوضع الأول". كما سيظهر نفس عدد الأشرطة مثل عدد أوضاع في شاشة لوحة العدادات.

تنشيط ACC بعد متابعة التوقف

أثناء عملية متابعة السيارة أمامكم، عندما تتوقف السيارة أمامكم، ستتوقف السيارة أيضًا. خلال فترة من الزمن عندما تكون السيارة تتبعها وتتوقف، سيبقي نظام مثبت السرعة التكيفي (ACC) السيارة ثابتة من خلال التعزيز النشط لنظام الثبات الإلكتروني (ESP)؛ وبعد فترة من الوقت، سيبقي نظام مثبت السرعة التكيفي (ACC) السيارة ثابتة عن طريق تنشيط فرامل الانتظار الكهربائية (EPB) عندما تتحرك السيارة أمامكم بعيدًا، يتم تنشيط نظام مثبت السرعة التكيفي (ACC) في المواقف الثلاثة التالية:

1. إذا كان يضيء مؤشر مثبت السرعة التكييفي باللون الأزرق، بعد مغادرة السيارة أمامكم، يمكن لنظام مثبت السرعة التكيفي (ACC) استئناف وتدوير السيارة مرة أخرى.
2. إذا كان يضيء مؤشر مثبت السرعة التكييفي باللون الرمادي ولم يتم تنشيط فرامل الانتظار الكهربائية (EPB)، يعرض العداد "مثبت السرعة قيد الانتظار"، وإذا كانت هناك سيارة أمامكم، يمكن للسائق إعادة تنشيط نظام مثبت السرعة التكيفي (ACC) عن طريق تحريك زر "OK" متعددة الوظائف لأعلي أو دوس دواسة الوقود؛ وإذا لم تكن هناك سيارة أمامكم، من أجل السلامة، يمكن للسائق إعادة تنشيط نظام مثبت السرعة التكيفي (ACC) عن طريق دوس دواسة الوقود.
3. إذا كان يضيء مؤشر السرعة التكيفي باللون الرمادي وتم تنشيط فرامل الانتظار الكهربائية (EPB)، يحتاج السائق إلى تحرير فرامل الانتظار الكهربائية (EPB)أولاً. بعد تحرير فرامل الانتظار الكهربائي ة(EPB)، قم بتحريك زر "OK" متعدد الوظائف لأعلي، ويمكن استئناف نظام مثبت السرعة التكيفي (ACC) وتدوير السيارة مرة أخرى.

محدودية النظام

نظام مثبت السرعة التكيفي (ACC) يكون مقيدا بالقوانين المادية، ويكون له قيود معينة في النظام. وفي بعض بيئات القيادة، قد يشعر السائق بأن تتأخر استجابة نظام مثبت السرعة التكيفي (ACC) أو تفشل في التحكم في السيارة كما هو متوقع، لذلك يجب أن يكون السائق مستعدًا للتحكم في السيارة في أي وقت.

يمكن أن تؤثر الظروف التالية على وظيفة المستشعر في نظام الرادار، ويجب أن يكون السائق متيقظًا بشكل خاص في هذه الظروف:

1. أبطئ للتوقف. إذا توقفت السيارة أمامكم فجأة لتتوقف، فإن نظام مثبت السرعة التكيفي (ACC) يبطئ أو يذكر بطلب التحكم. يجب أن يتدخل السائق بنشاط في عملية الفرملة وفقًا لانذار طلب التحكم لجعل السيارة تتوقف تمامًا.

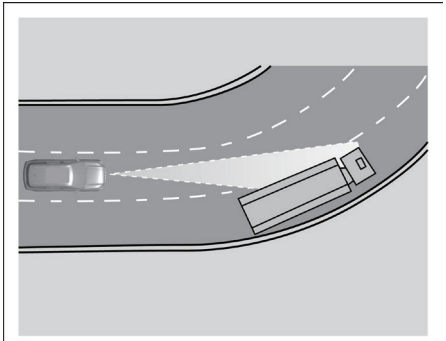

2. القيادة عبر المنعطف. عند القيادة عبر المنعطف، قد لا يكتشف مستشعر الرادار أو مستشعر الكاميرا السيارة أمامكم في المسار، أو قد يتفاعل مع السيارة في المسار المجاور. في هذه الحالة، قد لا يستجيب نظام مثبت السرعة التكيفي (ACC) للسيارة أمامكم، أو يستخدم الفرامل علي السيارة، مما يقلل من سرعة السيارة. قم بدوس دواسة الفرامل أو قم بإلغاء نظام مثبت السرعة التكيفي (ACC) يدويًا للخروج من نظام مثبت السرعة التكيفي (ACC).

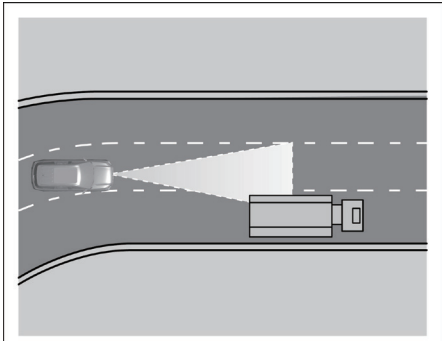

3. الخروج من المنعطف. عند الخروج من منعطف طويل، قد يتفاعل مستشعر الرادار مع السيارة في المسار المجاور عن طريق كبح السيارة لأن النظام سيحسب مسبقًا مسار القيادة. يمكن مقاطعة عملية الكبح هذه بدوس دواسة الوقود.

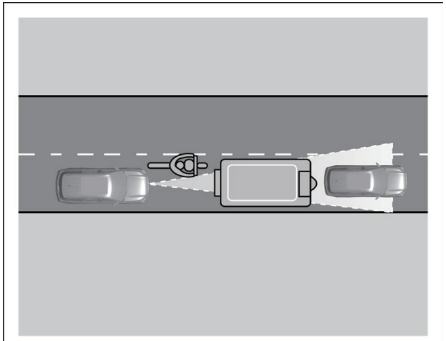

4. المركبات الضيقة وحركة مرور على شكل حرف Z أمامكم. لا يمكن للمستشعر التعرف إلا عندما تدخل سيارة ضيقة أمامكم أو سيارة أمامكم تسير يسارًا أو يمينًا في نطاق الكشف لمستشعر الرادار، ولا يمكن للنظام التعرف على المركبات التي تقع خارج نطاق اكتشاف المستشعر. ليس من السهل على نظام مثبت السرعة التكيفي (ACC) التعرف على المركبات الضيقة مثل الدراجات النارية. وكما نظام مثبت السرعة التكيفي (ACC) معرض لخطر عدم القدرة على تحديد المسافة من السيارة أمامكم بدقة للمركبات المعدلة والمركبات التي لا يتم نقلها بشكل صحيح. ولا نوصي باستخدام مثل هذه المركبات كالسيارة المستهدفة أمامكم.

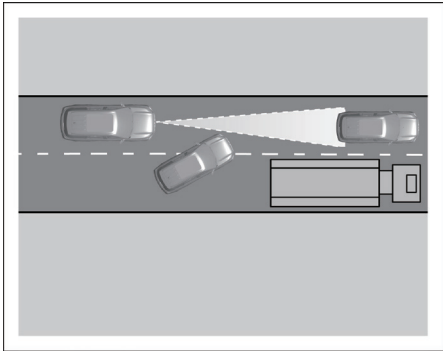

5. عندما تغير المركبات الأخرى المسارات. عندما تندمج سيارة في مسار مجاور في مسار سيارتكم، إذا لم تدخل السيارة نطاق الاكتشاف أمام السيارة، فقد لا يكتشف مستشعر الرادار السيارة، مما يؤدي إلى تأخير في استجابة نظام مثبت السرعة التكيفي (ACC).

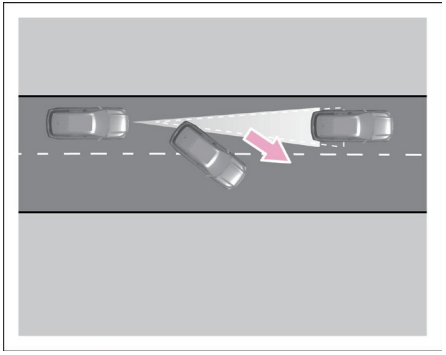

6. تنقطع السيارة المستهدفة أمامكم فجأة، وتظهر سيارة متوقفة على مسافة قريبة، وتتأخر استجابة مستشعر الرادار ومشغل الفرامل، ولا تحدث استجابة الفرامل في الوقت المناسب.

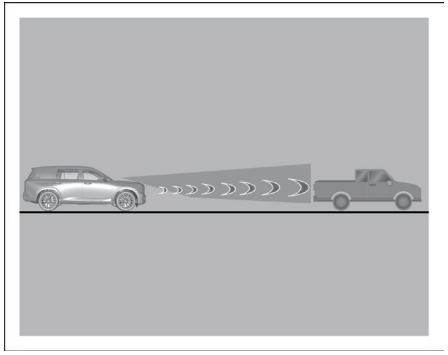

7. ليس من المناسب استخدام نظام مثبت السرعة التكيفي (ACC) في منطقة الازدحام المروري في المدن وضعف الرؤية (ليلاً/ إضاءة خلفية/ مطر/ ثلج/ ضباب كثيف، إلخ). قد لا يتخذ نظام مثبت السرعة التكيفي (ACC) إجراءات الفرملة للأشخاص أو الحيوانات والمركبات الضيقة مثل الدراجات والدراجات النارية أو السيارة التي تعمل بالبطاريات والمقطورات المنخفضة والمركبات المقتربة أو المتوقفة، والشاحنات منخفضة السرعة أو الثابتة/ شاحنات صغيرة، ويجب أن يكون السائق كذلك تنبيه بشكل خاص، ومستعد دائمًا للتحكم في السيارة.

8. العوامل المؤثرة التي يمكن أن تؤدي إلى تدهور وظيفة المستشعر:

- قد يؤدي هطول الأمطار الغزيرة أو رذاذ الماء أو الجليد أو الثلج أو الحمأة إلى تدهور وظيفة مستشعر الرادار وإيقاف تشغيل نظام مثبت السرعة التكيفي (ACC) مؤقتًا. كما تعرض شاشة لوحة العدادات المعلومات النصية التالية: "تم حجب الرادار الأمامي"، "ظروف عمل مثبت السرعة غير راضية". في هذا الوقت، لا يمكن لنظام مثبت السرعة التكيفي ونظام فرامل تخفيف قوة الحوادث العمل.
- في منطقة درجة حرارة منخفضة ومنطقة جبال الألب، نظرًا لاختلاف درجة الحرارة أو الصقيع، يكون الزجاج الأمامي متجمدًا ومضببًا، مما يتسبب في حجب مستشعر الكاميرا، وستعرض شاشة عرض لوحة العدادات المعلومات النصية التالية: "تم إعاقة خط رؤية الكاميرا الأمامية" و " لم يتم استيفاء ظروف عمل مثبت السرعة". في هذا الوقت، لا يمكن لنظام مثبت السرعة التكيفي ونظام فرامل تخفيف قوة الحوادث العمل.

9. السخونة الزائدة للفرامل. في حالة ارتفاع درجة حرارة الفرامل بسبب الفرملة الطارئة أو عندما نزول السيارة علي منحدر شديد الانحدار، سيتم إيقاف تشغيل نظام مثبت السرعة التكيفي (ACC) بشكل مؤقت وسيتم عرض الرسالة النصية التالية على شاشة لوحة العدادات: "لم يتم استيفاء ظروف عمل مثبت السرعة". بعد هذا الوقت، لا يمكن تنشيط نظام مثبت السرعة التكيفي (ACC) بعد الآن. لا يمكن إعادة تنشيط نظام مثبت السرعة التكيفي (ACC) إلا عندما تنخفض درجة حرارة الفرامل إلى مستوى معقول.

⚠ تحذير

- **لا يمكن أن تغطي وظيفة نظام مثبت السرعة التكيفي (ACC) جميع سيناريوهات القيادة وحركة المرور والطقس وظروف الطريق.**
- **وظيفة نظام مثبت السرعة التكيفي (ACC) هي وظيفة مساعدة إضافية في القيادة فقط. حتى عند استخدامها، فإن هذه الوظيفة ليست بديلاً عن انتباهكم وحكمكم. أنت مسؤول عن الحفاظ على مسافة وسرعة آمنين، وإذا فشل نظام مثبت السرعة التكيفي (ACC) في الحفاظ على سرعة أو مسافة مناسبة من السيارة أمامكم، فيجب عليكم التدخل.**
- **لأسباب تتعلق بالسلامة، لا تستخدم نظام مثبت السرعة التكيفي (ACC) عند القيادة في المنطقة الحضرية وحركة المرور الكثيفة والطرق المتعرجة وظروف الطرق السيئة (مثل الجليد والضباب والحصى والأمطار الغزيرة والمعرضة للتزلج على الماء).**

⚠ تحذير

- **لا تقم بتنشيط نظام مثبت السرعة التكيفي (ACC) عند القيادة في مناطق خالية من الطرق أو على الطرق الترابية، وقم بتنشيط نظام مثبت السرعة التكيفي (ACC) على الطرق الممهدة مثل الأسفلت والأسمنت فقط.**
- **ينبه تنبيه التحكم في السيارة لنظام مثبت السرعة التكيفي (ACC) المركبات التي تم اكتشافها بواسطة مستشعرات الرادار والكاميرا، لذلك قد لا يتم إصدار إنذار، أو قد يكون هناك تأخير عند إصداره. لا تنتظر سماع صوت الإنذار، واستخدم الفرامل عندما يستدعي الموقف ذلك.**
- **نظام مثبت السرعة التكيفي (ACC) ليس نظامًا لتجنب الاصطدام. إذا كانت السيارة أمامكم تقترب وكانت سرعة السيارة أعلى من السيارة أمامكم، فإن أداء الفرامل لنظام مثبت السرعة التكيفي (ACC) لم يعد يضمن السلامة، ويجب على السائق دوس دواسة الفرامل لتقليل السرعة عند الاصطدام بالسيارة أمامكم.**

⚠ تحذير

لن يستجيب ACC أو يقدم استجابة محدودة فقط لما يلي:

- **يوجد فرق كبير في السرعة بين السيارة والسيارة أمامكم.**
- **القيادة على طرق مختلفة أو تغيير المسارات أو القيادة في منحنيات نصف قطرها أصغر.**
- **المشاة والحيوانات والدراجات والدراجات ذات العجلات الثلاث والمركبات الثابتة وما إلى ذلك أو عوائق غير متوقعة.**
- **ظروف حركة المرور المعقدة.**
- **حركة المرور القادمة أو حركة المرور العابرة.**
- **مقطورات أو شاحنات أو مركبات منخفضة الارتفاع ذات أبعاد غير منتظمة.**

لذلك يجب على السائق الانتباه بعناية لظروف حركة المرور والاستجابة وفقًا لذلك. لا تنتظر حتى يتعرف النظام على الهدف أو النظام نفسه لتطبيق الفرامل. ويجب الضغط على الفرامل عند الحاجة في الوقت المناسب

i تذكير

- لا تصطدم بمستشعر الرادار. إذا تم محاذاة المستشعر بشكل غير صحيح بسبب الاصطدام، حتى بعد الصيانة والتصحيح، فسوف يستمر في تدهور أداء النظام، حتى يتسبب في إيقاف تشغيل النظام.
- إذا كان سطح الرادار أو مستشعر الكاميرا متسخًا أو مغطى بالمطر الغزير والجليد والثلج والطين وما إلى ذلك، فقد لا يعمل نظام مثبت السرعة التكيفي (ACC)، وتذكر شاشة العرض للعداد "تم حجب الرادار الأمامي" و "تم حجب خط روية الكاميرا الأمامية". بعد تنظيف الأوساخ على سطح المستشعر، ستتم إعادة الوظيفة إلى وضعها الطبيعي.
- لا ترش الطلاء على المصد الأمامي كما تشاء، لأن فقد يتسبب ذلك في تدهور أداء الرادار الأمامي.
- لا يتفاعل نظام مثبت السرعة التكيفي (ACC) مع الأشخاص والحيوانات والمركبات التي تعبر جانبياً أو تقترب من السيارة في نفس المسار.

تذكير

- عند المرور عبر التقاطعات أو مطبات السرعة أو الطرق شديدة الانحدار أو معابر المشاة أو عند تغيير المسارات أو مداخل ومخارج الطرق الحرة أو المنحدرات أو أقسام البناء، فأنت بحاجة إلى الخروج من نظام مثبت السرعة التكيفي (ACC) واستخدام القيادة اليدوية الكاملة لتجنب تسارع السيارة تلقائيًا إلى السرعة المحددة في هذه المواقف، الا قد يتسبب في وقوع حوادث مرورية.
- يتيح نظام مثبت السرعة التكيفي (ACC) للسيارة الخروج تلقائيًا بعد توقف قصير أو تأكيد من السائق (أزرار التحكم أو دواسة الوقود). خلال هذا الوقت، يجب على السائق التأكد من عدم وجود عوائق أو غيرهم من المشاركين في حركة المرور مثل المشاة/ راكبي الدراجات أمام السيارة مباشرة.
- إذا فشل نظام مثبت السرعة التكيفي (ACC) في العمل بشكل طبيعي، فلا تستمر في استخدامه، ونوصى بالذهاب إلى المتجر الخاص بشركة جي إيه سي للفحص والإصلاح في الوقت المناسب.

تذكير

- قد لا نظام مثبت السرعة التكيفي (ACC) يستجيب في بعض الحالات. على سبيل المثال، قد لا يستجيب النظام عندما تقترب السيارة من عائق ثابت مثل سيارة معطلة أو مركبة تنتظر في ازدحام مروري، أو عندما تقترب مركبة تسير في نفس المسار من السيارة.
- يستطيع نظام مثبت السرعة التكيفي (ACC) فقط تحقيق قوة كبح محدودة ولا يمكنه تحقيق الفرملة الطارئة.
- لا تضع قدمكم على دواسة الوقود بدون قصد، وإلا فلن يقوم نظام مثبت السرعة التكيفي (ACC) بفرملة السيارة. نظرًا لأن قيام السائق بدوس دواسة التسارع قد يؤدي الي الافراط في التحكم في السرعة والمسافة.
- عندما تقود السيارة في ظل هطول أمطار غزيرة أو ثلوج، كان النظام صعبًا أو غير قادر على التعرف على السيارة أمامكم، وينبغي إيقاف تشغيل نظام مثبت السرعة التكيفي (ACC).

تذكير

- عندما يكون نظام مثبت السرعة التكيفي (ACC) في وضع التشغيل، قد يتم إبطال حالة نظام مثبت السرعة التكيفي (ACC) المعروضة على شاشة لوحة العدادات بوظائف أخرى (على سبيل المثال أثناء مكالمة هاتفية).
- عندما يقوم النظام تلقائيًا بتطبيق الفرامل على السيارة بعد تنشيط نظام مثبت السرعة التكيفي (ACC)، سيصدر صوت مختلف عن الفرملة اليدوية، أو سيتم دوس دواسة الفرامل تلقائيًا، وهذا هو أمر طبيعي. ينتج هذا الصوت وعمل الدواسة عن تشغيل نظام الفرامل ولا داعي للقلق.
- سيتم حذف السرعة المخزنة عند إيقاف تشغيل السيارة بالكامل.
- يمكنكم زيادة سرعة السيارة في أي وقت عن طريق دوس دواسة الوقود. عند تحرير دواسة الوقود، يقوم النظام بإعادة ضبط سرعة السيارة إلى السرعة المحددة مسبقًا لمثبت السرعة.
- قد يؤدي دخول نفق إلى وضع الرادار والكاميرا في وضع الأعمى وقد يتم إيقاف تشغيل نظام مثبت السرعة التكيفي (ACC) مؤقتًا.

5.4.3 نظام مساعدة التحكم في السرعة المتكامل *

يتم اختصار نظام مثبت السرعة المتكامل على النحو التالي باسم نظام مساعد السرعة الذكي (ICA). يمكن لنظام مساعد السرعة الذكي (ICA) ضبط المسافة تلقائيًا من السيارة أمامكم أثناء عمل مثبت السرعة والحفاظ على السيارة في منتصف المسار (يشار إليها فيما يلي باسم "مساعد التوجيه")، ويمكنها تطبيق سرعة مثبت السرعة تتراوح من 0 إلى 130 كم/ ساعة.

يكتشف نظام مساعد السرعة الذكي (ICA) المسافة والسرعة النسبية بين السيارة أمامكم على المسار والسيارة من خلال الرادار بالموجات المليمترية المركب في مقدمة السيارة والكاميرا الذكية المواجهة للأمام على الزجاج الأمامي، ويكتشف خط المسار المحدد على الطريق من خلال الكاميرا الأمامية.

يعزز نظام مساعد السرعة الذكي (ICA) راحة القيادة ويوفر تجربة قيادة أكثر استرخاءً، على سبيل المثال عند القيادة لمسافات طويلة في حركة مرور سلسة على الطريق الحر.

تذكير

احتياطات لاستخدام أجهزة استشعار الرادار والكاميرا. => راجع الصفحة 204

تعليمات التشغيل

- من خلال "الإعدادات ← القيادة الذكية ADIGO ← مساعد القيادة ADIGO ← واجهة مثبت السرعة" لنظام الصوت، قم بتحديد "مثبت السرعة" لتمكين وظيفة نظام مساعد السرعة الذكي (ICA)، وقم بتحديد "مثبت السرعة التكيفي" لإيقاف تشغيل وظيفة نظام مساعد السرعة الذكي (ICA).
- عند تحديد مساعد مثبت السرعة المتكامل، يتم تنشيط نظام مساعد السرعة الذكي (ICA) بالضغط على وضع التشغيل نظام مثبت السرعة التكيفي (ACC). => راجع الصفحة 159

تذكير

- يمكن تبديل مثبت السرعة عند إيقاف تشغيل نظام مثبت السرعة التكيفي (ACC) أو تشغيله أو تنشيطه.
- عندما يكون لدى نظام مساعد السرعة الذكي (ICA) عطل معين لا يؤثر على نظام مثبت السرعة التكيفي (ACC)، فإن مثبت السرعة سيعود تلقائيًا إلى مثبت السرعة التكيفي. لم يعد بإمكان السائق الاشتراك في مساعد مثبت السرعة المتكامل في هذا الوقت، ولكن لا يزال من الممكن استخدام مثبت مثبت السرعة التكيفي كالمعتاد.
- يحتوي النظام على وظيفة ذاكرة وضع مثبت السرعة، وبعد بدء تشغيل المحرك، سيكون وضع مثبت السرعة هو نفسه آخر مرة تم فيها إيقاف تشغيل السيارة.

واجهة عرض العداد

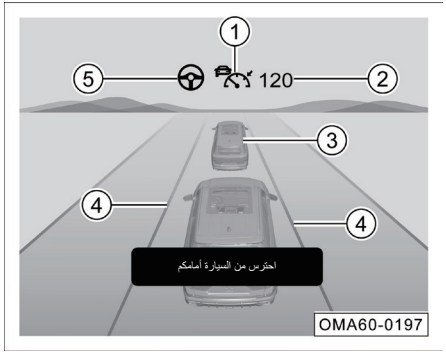

① مؤشر مثبت السرعة التكيفي:

- يضيء مؤشر مثبت السرعة التكيفي بالون الرمادي، فهذا يعني أن نظام مثبت السرعة التكيفي (ACC) في حالة استعداد وأن هناك سيارة مستهدفة أمامكم؛ يضيء مؤشر السرعة التكيفي بالون الأزرق، فهذا يعني أن نظام مثبت السرعة التكيفي (ACC) تعمل وهناك سيارة مستهدفة أمامكم.
- يضيء مؤشر السرعة التكيفي بالون الرمادي، فهذا يعني أن نظام مثبت السرعة التكيفي (ACC) في حالة استعداد ولا توجد سيارة مستهدفة أمامكم؛ يضيء مؤشر السرعة التكيفي بالون الأزرق، فهذا يعني أن نظام مثبت السرعة التكيفي (ACC) تعمل ولا توجد سيارة مستهدفة أمامكم.

② يمثل سرعة مثبت السرعة المخزنة.

③ يمثل السيارة التي تم رصدها أمامكم.

④ يمثل خط المسار.

- لا يتم عرضها عندما لا يكتشف النظام خطًا صالحًا للمسار؛ وعند اكتشافه، يتم العرض باللون الرمادي؛ عند تنشيط وظيفة نظام مساعد السرعة الذكي (ICA) أو عند عمل نظام التوجيه المساعد على مغادرة الحارة، يتم العرض باللون الأزرق. يظهر باللون الأحمر أثناء تحذير مساعد مغادرة المسار.

⑤ تعني مؤشر وظيفة نظام مساعد السرعة الذكيICA

- إذا ظهر مؤشر نظام مساعد السرعة الذكي (ICA) الرمادي في لوحة العدادات، فهذا يعني أن تم بدء تشغيل وظيفة نظام مساعد السرعة الذكي (ICA) وتكون في وضع الاستعداد. في هذا الوقت، طالما اتبعت عملية تنشيط نظام مثبت السرعة التكيفي (ACC)، ستقوم السيارة بتنشيط وظيفة نظام مساعد السرعة الذكي (ICA) وإضاءة المؤشر الأزرق لنظام مساعد السرعة الذكي ICA .

تعتمد وظيفة نظام مساعد السرعة الذكي (ICA) على علامات المسار المحددة على سطح الطريق. وبعد تشغيل وظيفة نظام مساعد السرعة الذكي (ICA)، قد يظل مؤشر نظام مساعد السرعة الذكي (ICA) باللون الرمادي. وبعد أن يكتشف النظام خطًا صالحًا للمسار، سيتم تنشيط مساعد التوجيه تلقائيًا ومؤشر المساعدة في تصحيح الانحراف سيتحول إلى اللون الأزرق.

يرجى الانتباه إلى العمليات التالية قبل تشغيل نظام مساعد السرعة الذكي (ICA)، وإلا فلن يمكن بدء تشغيل الوظيفة، وسيظهر العداد رسالة نصية تفيد بأن ظروف عمل نظام مثبت السرعة غير راضية. ولمزيد من احتياطات التشغيل، يرجي الرجوع إلى فصل نظام مثبت السرعة التكيفي (ACC).

<= راجع الصفحة 159

- أغلق الباب.
- اربط حزام الأمان.
- يكون ذراع ناقل الحركة للسيارة في وضع التحريك للأمام.
- حرر الفرامل.

مقاطعة مساعد التوجيه

يمكن مقاطعة التحكم في توجيه السيارة عن طريق وظيفة نظام مساعد السرعة الذكي (ICA) مؤقتًا عن طريق:

- الاستمرار في تدوير عجلة القيادة.
- عند تشغيل أضواء إشارة التوجيه.
- إذا تقوم بتشغيل ضوء التحذير من الخطر.
- تغيير المسارات بشكل مصطنع.

بعد العمليات المذكورة أعلاه، يتغير مؤشر مساعد التوجيه على العداد من اللون الأزرق إلى اللون الرمادي ، مما يشير إلى أن قد تم الخروج من مساعد التوجيه مؤقتًا. بعد إيقاف العمليات المذكورة أعلاه، سيتم استئناف وظيفة نظام مساعد السرعة الذكي (ICA) تلقائيًا عند استيفاء الشروط.

مساعدة التوجيه

في وضع نظام مساعد السرعة الذكي (ICA)، يتم تنشيطه تلقائيًا عند اكتشاف علامة صالحة على جانبي المسار وتشغيل نظام مثبت السرعة التكيفي (ACC).

تحافظ وظيفة نظام مساعد السرعة الذكي (ICA) على السيارة في وسط علامات المسار على كلا الجانبين.

يتم إلغاء وظيفة نظام مساعد السرعة الذكي (ICA) ويتم إصدار نصائح المساعد الجانبي عندما:

- الطريق ليس به خطوط مسار أو خطوط المسار غير واضحة.
- انحناء خط المسار مرتفع جدًا (الانحناءات الحادة).
- عندما تكون يدي السائق خارج عجلة القيادة لفترة طويلة، يذكره النظام للسيطرة على السيارة.
- المسار واسع جدًا أو ضيق جدًا.
- كانت سرعة السيارة أعلى من 130 كم/ ساعة.

تذكير

عند عمل نظام المساعدة على التوجيه، لا يزال بإمكان السائق إدارة عجلة القيادة لتوجيه السيارة. عندما يشعر السائق بأن عزم الدوران الناتج عن النظام هو غير مناسب، يمكن التحكم في السيارة للقيادة وفقًا لنية السائق في أي وقت.

كشف ونصائح امساك اليد

يرجى الاستيلاء على السيارة على الفور.

OMA60-6046

عندما يكتشف نظام مساعد السرعة الذكي (ICA) أن لا السائق يقوم بامساك عجلة القيادة لفترة طويلة، سيصدر النظام نصائح التحكم في السيارة. تومض كلتا اليدين فوق مؤشر نظام مساعد السرعة الذكي (ICA)، وستظهر رسالة نصية في نفس الوقت. إذا استمر السائق في عدم التحكم في السيارة، فسيتم تذكير الترقية، وستعرض لوحة العدادات الصورة أعلاه مع إنذار مسموع.

عندما يتلقى السائق نصائح التحكم في السيارة، يجب أن يمسك عجلة القيادة على الفور. لا داعي للذعر وينبغي تجنب توجيه عجلة القيادة المفاجئ غير الضرورية. عندما يراقب نظام مساعد السرعة الذكي (ICA) عزم دوران اليد على عجلة القيادة، يمكنه التعرف على أن السائق يمسك بعجلة القيادة وإلغاء التحكم في السيارة. يتم إعادة تنشيط وظيفة نظام مساعد السرعة الذكي (ICA) تلقائيًا.

لاحظ أنه بعد إصدار نصائح التحكم في عجلة القيادة، إذا لم يتحكم السائق في عجلة القيادة لفترة من الوقت، فسيتم قطع مساعد التوجيه الخاصة بوظيفة نظام مساعد السرعة الذكي (ICA).

تذكير

قد يخطئ نظام مساعد السرعة الذكي (ICA) في تقدير وضع يدي السائق علي عجلة القيادة كأنه يكون يديه بعيدًا عن عجلة القيادة. في هذا الوقت، تحتاج فقط إلى إمساك عجلة القيادة أو هزها قليلاً، ويمكن للنظام اكتشاف عزم الدوران على عجلة القيادة، وسيتم إلغاء التحكم في السيارة.

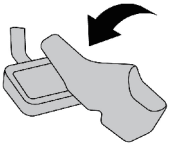

يرجى الاستيلاء على السيارة على الفور.

OMA60-0199

يمكن لنظام مساعد السرعة الذكي (ICA) فقط استخدام قدرة الكبح المحدودة لنظام فرملة الخدمة. وعندما يطلب النظام من السائق أن يتدخل في الفرملة، تعرض لوحة العدادات رسالة إنذار مع صوت الإنذار.

عندما يتلقى السائق تذكير الاستيلاء على السيارة، يجب عليه الضغط فوراً على دواسة الفرامل للحصول على الكبح المناسب.

بعد دوس دواسة الفرامل، سيتم إلغاء وظيفة نظام مساعد السرعة الذكي (ICA). وإذا تم التخلص من حالة الطوارئ واحتاج إلى تشغيل نظام مساعد السرعة الذكي (ICA) مرة أخرى، فاضغط لفترة قصيرة على الزر أو قم بتحريك زر "OK" متعدد الوظائف لأعلى لإعادة التنشيط أو استعادة وظيفة نظام مساعد السرعة الذكي (ICA) .

آخري

قم باستعادة وظيفة نظام مساعد السرعة الذكي (ICA)، و اضبط سرعة مثبت السرعة، واضبط المسافة بينكم وسيارة أمامكم، وابدأ الحركة بعد إيقاف السيارة بنفس طريقة نظام مثبت السرعة التكيفي (ACC). للحصول على تفاصيل، يرجى الرجوع إلى فصل نظام مثبت السرعة التكيفي ACC => راجع الصفحة 159

محدود الوظيفية

قدرة نظام التوجيه ونظام الكبح الذي يمكن أن تستخدمه وظيفة نظام مساعد السرعة الذكي (ICA) هي محدودة، لذا لا يمكن لوظيفة نظام مساعد السرعة الذكي (ICA) الحفاظ على مسافة مناسبة بين المركبات في جميع ظروف الطريق، ولا يمكنها إبقاء السيارة في مسارها في جميع ظروف الطريق.

قد يكتشف نظام مساعد السرعة الذكي (ICA) عن طريق الخطأ علامات المسارات أو يفشل في اكتشاف علامات المسارات، وقد يكتشف عن طريق الخطأ سيارة مستهدفة أو يفشل في اكتشاف سيارة مستهدفة أمامكم.

يتم تشغيل وظائف نظام مساعد السرعة الذكي (ICA) ويبدو أنها تعمل، ولكن قد يتأثر النظام أو يعطل أو لا يعمل في المواقف التالية:

- يمكن أن يتسبب الطقس مثل المطر أو الثلج أو الضباب أو العواصف الترابية في ضعف الرؤية.
- الزجاج الأمامي متسخ أو مكسور أو به ضباب أو يوجد عائق في منطقة الكاميرا، إلخ.
- يؤدي ضوء الشمس المباشر والمصابيح الأمامية للمركبات القادمة وانعكاسات المياه على سطح الطريق إلى ضعف الرؤية.
- تتغير ظروف الإضاءة بشكل كبير، مثل الدخول في/ الخروج من الأنفاق.
- ظروف الإضاءة في الليل تكون سيئة.
- علامات المسار ليست قياسية.
- ألوان خطوط المسار الخاصة، مثل مناطق البناء.
- علامات المسار غير واضحة، مثل الرقيقة جدًا أو البالية أو غير الواضحة أو مغطاة بعلامات الأوساخ/ الفرامل/ الثلج/ الماء، إلخ.
- لا توجد علامات على المسار، أو أن لون علامات المسار يشبه لون سطح الطريق وحافة الطريق.
- عندما يلقي الفواصل أو الأشياء الأخرى بظلالها على خطوط السير للمسار.
- تكون قريبة جدًا من السيارة أمامكم أو السيارة أمامكم تحجب بعض أو كل علامات المسار.
- تحجب مرافق البناء وما إلى ذلك علامات المسارات.
- توجد علامات أو أشياء تشبه علامات المسار على الطريق، مثل علامات الفرامل وعلامات أخرى مطبوعة على الطريق والأرصفة ودرزات المسارات وما إلى ذلك.
- تتم زيادة أو تقليل عدد المسارات.

- علامات المسار تكون معقدة.
- عندما يوجد أكثر من إثني من خطوط السير على الجانبين الأيسر والأيمن من السيارة.
- المسار عريض جدًا أو ضيق جدًا.
- تغيير العلامات مؤقتًا، مثل مداخل ومخارج المنحدرات.
- انحناء خط المسار مرتفع جدًا أو يتغير بشكل جذري (مثل منحنى S).
- تتم القيادة على طرق شديدة الانحدار أو منحدرة أو منحنية.
- يكون سطح الطريق غير مستويا أو جليديا أو مشبعا بالمياه، إلخ.
- إذا اهتزت السيارة بشدة.

مساعد السرعة الخاص بنظام مساعد السرعة الذكي (ICA) هو نفسه الموجود في نظام مثبت السرعة التكيفي (ACC). ولمزيد من ظروف العمل المحدودة، يرجى الرجوع إلى فصل نظام مثبت السرعة التكيفي (ACC) => راجع الصفحة 159.

في الحالات التالية، قد يتأثر أداء التحكم المساعد الأفقي للنظام:

- عندما تكون السيارة محملة بشكل زائد.
- ضغط إطار السيارة غير طبيعي.
- الطريق غير ممهد.
- الرياح المتشابكة القوية.
- عدل السائق الأجزاء ذات الصلة بالتحكم في السيارة.
- استبدل الأجزاء المتعلقة بالتحكم في السيارة بأجزاء مطابقة غير أصلية.
- تركيب غير صحيح للأجزاءالمتعلقة بالتحكم في السيارة.

⚠ تحذير

- **يحتاج السائق إلى الحكم على ما إذا كان نظام مثبت السرعة المتكامل مناسبًا لظروف حركة المرور وما إلى ذلك. لا تستخدم نظام مثبت السرعة المتكامل في حركة المرور في المناطق الحضرية والتقاطعات والطرق الرطبة والثلجية وسوء الأحوال الجوية والطرق الجبلية والطرق المتموجة ومداخل ومخارج الطرق الحرة وما إلى ذلك. لا تستخدم مثبت السرعة المتكامل عندما تكون السيارة متصلة بمقطورة.**
- **قد يؤدي الاستخدام غير السليم أو الإهمال لمثبت السرعة المتكامل إلى وقوع حادث، ويظل السائق مسؤولاً مسؤولية كاملة عن القيادة في جميع الأوقات، حتى عند استخدام نظام مثبت السرعة المتكامل.**
- **تقع على عاتق السائق دائمًا مسؤولية الامتثال للوائح السلامة المرورية والقيادة بأمان وحكمة، حتى عند استخدام نظام مثبت السرعة المتكامل.**

⚠ تحذير

- **نظام مثبت السرعة المتكامل هو مجرد وظيفة مساعدة للقيادة ولا يمكنه الاستجابة لجميع ظروف الطريق وحركة المرور والطقس، فالسائق مسؤول دائمًا بشكل كامل عن القيادة، ويجب أن يكون دائمًا على دراية بظروف الطريق ويتحكم بشكل فعال في السيارة.**
- **قبل استخدام نظام مثبت السرعة المتكامل، يجب على السائق قراءة جميع الفصول حول هذه الوظيفة الموجودة في دليل المستخدم لفهم قيود النظام الخاصة بهذه الوظيفة.**
- **نظام مثبت السرعة المتكامل ليس نظامًا لتجنب الاصطدام. عندما لا يتحكم النظام بالشكل المناسب، يجب أن يتدخل السائق.**
- **لا يمكن لنظام مثبت السرعة المتكامل أن يغطي جميع مواقف القيادة ولا يمكنه أن يحل محل السائق. يجب على السائق دائمًا الإمساك بعجلة القيادة والتحكم الفعال في السيارة. يجب أن يتدخل السائق في الوقت المناسب عندما لا يوفر نظام مثبت السرعة المتكامل المساعدة المناسبة أو المساعدة تكون غير مناسبة.**

⚠ تحذير

نظام مثبت السرعة المتكامل يكون لها قيود مثل:

1. **قد يؤدي سوء الأحوال الجوية وخطوط المسار التالفة والعديد من الأسباب الأخرى إلى إغفال علامات المسار أو التعرف عليها بشكل خاطئ، بحيث لا يتم إنشاء مساعد التوجيه عند الحاجة أو يتم إنشاء مساعدة توجيه غير ضرورية عن طريق الخطأ.**
2. **يمكن لنظام مثبت السرعة المتكامل أن يستخدم فقط قدرة محدودة لنظام توجيه السيارة، لذلك لا يمكنه تغطية جميع ظروف القيادة.**
3. **لا يعمل نظام مثبت السرعة المتكامل في جميع ظروف حركة المرور، فعندما يكون انحناء خط علامة المسار مرتفعًا جدًا قبل منحنى حاد، أو عند مواجهة قسم خط بدون علامات حارة، فقد يخرج من المساعدة الجانبية فجأة.**

5.4.4 نظام فرامل تخفيف قوة الحوادث *

يكتشف نظام فرامل تخفيف قوة الحوادث المسافة والسرعة النسبية بين الجسم الموجود على المسار أمامكم والسيارة بناءً على الرادار بالموجات المليمترية المركب في مقدمة السيارة والكاميرا الذكية المواجهة للأمام على الزجاج الأمامي. ومع العمليات الأخرى سلوكيات السائق (مثل دوس دواسة الفرامل، ودوس دواسة الوقود، وما إلى ذلك)، يقوم بتقييم درجة مخاطر الاصطدام قبل الاصطدام، وإصدار إنذار عند وجود خطر الاصطدام لتذكير السائق بأخذ الاجراءات في الوقت المناسب. وعند اكتشاف أن تصادمًا على وشك الحدوث، سيقوم النظام تلقائيًا بفرملة السيارة؛ وعندما يقوم السائق بالفرملة، ولكن قوة الكبح ليست كافية لتجنب الاصطدام، سيقوم النظام تلقائيًا بزيادة قوة الكبح لتجنب أو تخفيف الاصطدام.

كائنات قابلة للكشف:

- السيارة
- العربة ذات عجلتين
- المشاة

i تذكير

انظر الاحتياطات الخاصة باستخدام مستشعر الرادار والكاميرا. => راجع الصفحة 204

نظام التحذير من الاصطدام الأمامي

استنادًا إلى الرادار بالموجات المليمترية المثبت على المصد الأمامي والكاميرا الذكية المواجهة للأمام على الزجاج الأمامي، فإنه يكتشف الأجسام الموجودة أمامكم وينبه السائق إلى حدوث تصادم وشيك.

عندما ينبه نظام فرامل تخفيف قوة الحوادث، هناك ثلاث النصائح:

1. إنذار المسافة.

عندما يتم تشغيل إنذار المسافة لنظام فرامل تخفيف قوة الحوادث، يومض المؤشر لنظام التحذير من الاصطدام الأمامي على العداد وهناك نصائح برسوم متحركة مقابلة على العداد.

2. الإنذار الوشيك

عندما يتم تشغيل الإنذار المسبق لنظام فرامل تخفيف قوة الحوادث، يومض المؤشر لنظام التحذير من الاصطدام الأمامي للعداد، وسوف يصدر العداد إنذارًا صوتيًا والتذكير بالرسوم المتحركة في نفس الوقت.

3. الكبح القصيرالسريع.

عندما تكون سيارتك عرضة لخطر الاصطدام بسيارة مستهدفة تسير، سيتم تشغيل الكبح القصيرالسريع لتذكير السائق بشكل أفضل بضرورة استخدام الفرامل على الفور.

مساعدة الكبح النشط

استنادًا إلى الرادار بالموجات المليمترية المثبت على المصد الأمامي والكاميرا الذكية المواجهة للأمام على الزجاج الأمامي، فإنه يكتشف الأجسام الموجودة أمامكم، وتستعد السيارة للتصادم الوشيك للدخول في حالة فرملة طارئة، وتوفر المساعدة أثناء الكبح، وتطلق وظيفة مساعد الكبح النشط.

مستوى الكبح النشط

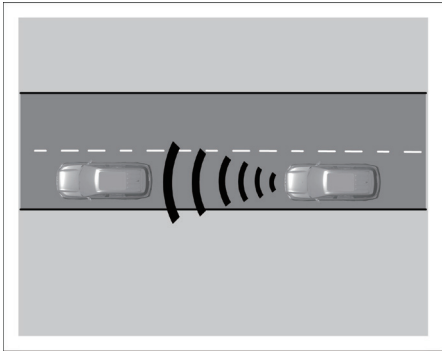

- الكبح علي المستوي الأول: عند الاقتراب من السيارة أمامكم، قم بالفرملة لفترة قصيرة.

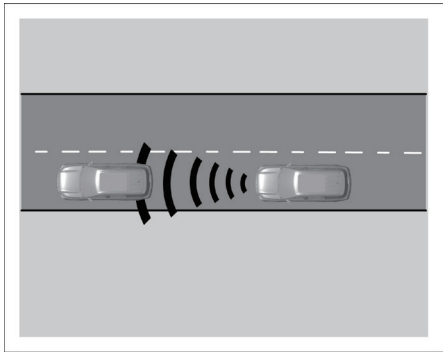

- الكبح علي المستوي الثاني: عند الاقتراب من السيارة أمامكم أكثر، قم بفرملة طارئة أوتوماتيكية طفيفة.

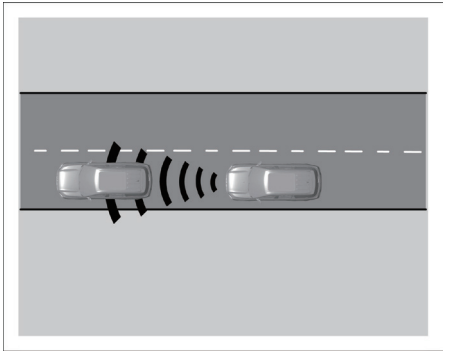

- الكبح علي المستوي الثالث: الاصطدام الخلفي أمر لا مفر منه، وقم بالكبح أوتوماتيكيًا بالكامل.

فتح وإغلاق وظيفة الفرامل التلقائية

OMA60-6036

- عندما تكون طاقة السيارة في وضع "ON"، يتم تشغيل وظيفة التحذير من الاصطدام الأمامي ومساعد الكبح النشط تلقائيًا.
- من خلال واجهة نظام الصوت "الإعدادات ← مساعدة القيادة ← مساعد القيادة الطولي ← التحذير من الاصطدام الأمامي"، اضغط قصيرًا على المفتاح الأيمن لتشغيل "التحذير من الاصطدام الأمامي" و "مساعد الفرامل النشط" أو إيقاف تشغيلهما.
- عند إيقاف تشغيل التحذير من الاصطدام الأمامي ومساعد الكبح النشط، ستظهر نافذة تأكيد ثانوية على شاشة اللمس متعددة الوظائف. وانقر فوق "مواقف" أو "إلغاء" لتأكيد تشغيل المفتاح.

i تذكير

- من خلال واجهة نظام الصوت "الإعدادات ← مساعدة القيادة ← مساعد القيادة الطولي ← إعداد مسافة التحذير من الاصطدام الأمامي"، اضبط "بعيد، متوسط ، قريب". تحتوي مسافة التحذير من الاصطدام الأمامي على وظيفة ذاكرة، التي تتذكر آخر مسافة تحذير تم ضبطها.
- عند إيقاف تشغيل نظام التحذير من الاصطدام الأمامي ومساعد الكبح النشط، لن يقوم النظام بتحذير المركبات وأهداف المشاة أو الفرامل.
- بعد إيقاف تشغيل التحذير من الاصطدام الأمامي أو مساعد الكبح النشط، وتحويل طاقة السيارة من وضع "OFF" إلى وضع "ON" مرة أخرى، يتم تشغيل التحذير من الاصطدام الأمامي ومساعد الكبح النشط تلقائيًا بشكل افتراضي..

محدودية النظام

هناك قيود مادية وقيود على النظام لنظام فرامل تخفيف قوة الحوادث، على سبيل المثال، يمكن تشغيل التحذير من الاصطدام الأمامي ووظائف مساعد الكبح النشط عن غير قصد أو تأخيرها بسبب تدخل السائق في بعض المواقف. لذا يرجى البقاء في حالة تأهب واتخاذ زمام المبادرة للتحكم في السيارة إذا لزم الأمر.

قد تتسبب الظروف التالية في تأخير تشغيل أو عدم تشغيل نظام فرامل تخفيف قوة الحوادث:

- عندما يكون الخلوص الأرضي للسيارة أمامكم مرتفعًا جدًا، مثل نصف مقطورة وما إلى ذلك.
- عندما تكون مؤخرة السيارة أمامكم منخفضة، مثل مقطورة منخفضة الشاسيه.
- عندما يكون شكل السيارة أمامكم غير منتظما، مثل جرار أو عربة جانبية.
- عندما يتغير سطوع البيئة المحيطة فجأة، مثل مدخل وخروج نفق.
- عندما يكون مؤخرة السيارة أمامكم صغيرة، مثل شاحنة فارغة.
- يتسارع ويتباطأ الكائن أمامكم القابل للاكتشاف، ويدور بسرعة.
- عندما يخرج الكائن أمامكم القابل للاكتشاف فجأة من السيارة.
- عندما تكون السيارة أمامكم دراجة ذات شكل خاص، مثل دراجة متعددة الأشخاص.
- عند قيادة السيارة بسرعات عالية جدًا.
- عند القيادة على منحدر.
- عند القيادة على الطريق المتعرج الضيق
- قم بدوس بشدة دواسة الوقود وإلا فإن السيارة تتسارع بسرعة.
- عند إيقاف تشغيل الوظيفة المساعدة أو كانت الوظيفة غير طبيعية.
- تم إيقاف تشغيل وظيفة ESP يدويًا.
- عندما تدخل السيارة التحكم ESP.
- يكون سطح المنطقة التي توجد بها الكاميرا الأمامية الذكية أو سطح مستشعر الرادار متسخا أو مغطيا بأجسام غريبة.
- عند عكس السيارة.
- في ظروف المرور الفوضوية.
- عندما يجر الهيكل مركبات أخرى.
- يقف المشاة على جزر السلامة المرورية أو على المنعطفات.
- تحجب أجسام أخرى المشاة كليًا أو جزئيًا، على سبيل المثال، العمال الذين يستخدمون سلالم/ مشاة بمظلات، وما إلى ذلك.
- مشاة يرتدون ملابس أو أقنعة فاخرة، مثل أزياء المهرجانات
- عندما تكون الرؤية ضعيفة، مثل غروب الشمس والليل المظلم والجليد والثلج والأمطار الغزيرة والضباب والإضاءة الخلفية وما إلى ذلك.

قد تتسبب الظروف التالية في عمل النظام حتى عندما يكون من غير المحتمل أن تتعطل السيارة:

- عند وجود نمط الكائن القابل للاكتشاف أمام السيارة.
- عند تجاوز سيارتكم لسيارة أثناء تغيير حاراتها أو انعطافها يمينًا/ يسارًا.
- عندما تتجاوز سيارتكم سيارة على وشك الانعطاف يمينًا/ يسارًا.
- عند وجود جسم يمكن اكتشافه عند مدخل المنحنى.
- تقوم السيارة الخاصة بتغيير المسارات أثناء تجاوز أي كائن يمكن اكتشافه.
- تقترب السيارة من كائن يمكن اكتشافه أمامها عند القيادة علي طريق منحني أو تغيير مسارات القيادة.
- عند المرور أسفل جسر أو لوحة إعلانات أو علامة طريق وما إلى ذلك.
- عند وجود أجسام معدنية مثل أغطية غرف التفتيش والألواح الفولاذية أمام السيارة.

- عند الاقتراب من أعمدة ودرابزين وأشجار علي جوانب الطريق وما إلى ذلك.
- عند القيادة فوق العشب وفروع الأشجار واللافتات وما إلى ذلك التي قد تلامس السيارة.
- عند القيادة بالقرب من أجسام تعكس موجات الراديو.

⚠ تحذير

يجب إلغاء تنشيط مساعد الكبح النشط في المواقف التالية:

- **يتم جر السيارة.**
- **يكون السيارة على منصة اختبار صرة العجلة.**
- **فشل مستشعر الرادار أو مستشعر الكاميرا.**
- **تعمل قوة خارجية (مثل الاصطدام الخلفي) على مستشعر الرادار.**

⚠ تحذير

- **نظام فرامل تخفيف قوة الحوادث يمكن أن يحسن من سلامة القيادة الخاصة بكم، ولكن من المستحيل انتهاك قوانين الفيزياء. ولا تستفيد من الوظائف المريحة التي يوفرها نظام فرامل تخفيف قوة الحوادث لمغامرة القيادة يجب أن يكون السائق دائمًا جاهزًا لتطبيق الفرامل أو تقليل السرعة أو تجنب العوائق.**
- **يعمل نظام فرامل تخفيف قوة الحوادث فقط كتنبيه وتخفيف للتصادم للمركبات/ المشاة الذين تم اكتشافهم بواسطة مستشعر الرادار والكاميرا، لذلك قد لا يستجيب، أو قد يكون هناك تأخير معين في الاستجابة. لا تنتظر حتى يعمل نظام فرامل تخفيف قوة الحوادث، حيث يتطلب من السائق الضغط على الفرامل إذا لزم الأمر.**
- **يوفر نظام فرامل تخفيف قوة الحوادث للسائق فقط تحذيرًا لتجنب الاصطدام والفرملة المحدودة لتخفيف إصابة الاصطدام. ومن المستحيل منع السيارة من حادث أو منع الإصابة الشخصية. ويجب أن يحافظ السائق على السيطرة على السيارة في جميع الأوقات ويكون مسؤولاً مسؤولية كاملة عن سرعة السيارة الخاصة به والمسافة بين السيارة وسيارة أمامكم.**

⚠ تحذير

- **عند تشغيل نظام فرامل تخفيف قوة الحوادث، يجب على السائق الحفاظ على السيطرة على السيارة أثناء القيادة، وأن يكون مسؤولاً بالكامل عن سرعة السيارة والمسافة بين سيارته والمركبات الأخرى.**
- **لا تتجاهل أبدًا مؤشرات التحذير المضيئة والتذكيرات في شاشة العداد، لأن القيام بذلك قد يؤدي إلى وقوع حادث مروري وإصابة خطيرة.**
- **لذلك قم بالتأكد من الانتباه لظروف حركة المرور ولا تعتمد كثيرًا على وظيفة مساعد الكبح النشط. ومساعد الكبح النشط هو مجرد مساعد للقيادة. يجب أن يكون السائق مسؤولاً عن الحفاظ على مسافة مناسبة بين سيارته والسيارة أمامه، والتحكم في سرعة السيارة والكبح في الوقت المناسب. كن مستعدًا للفرامل أو التوجيه إذا لزم الأمر.**

i تذكير

- يؤدي دوس دواسة الوقود أو تدوير عجلة القيادة إلى إنهاء التحذير لنظام التحذير من الاصطدام الأمامي وتدخل الكبح لنظام مساعد الكبح النشط.
- في مواقف القيادة المقعدة (على سبيل المثال، عندما تكون السيارة تقود على طريق دائري)، قد يصدر نظام التحذير من الاصطدام الأمامي ومساعد الكبح النشط تحذيرات غير ضرورية وتدخلات على المكابح.
- عند تنشيط مساعد الكبح النشط، سيتم فرملة السيارة، وقد تشعر باهتزاز دواسة الفرامل، أو قد تشعر بصلابة دواسة الفرامل، وهو أمر طبيعي.
- عند تأثره بتداخل المجال الكهرومغناطيسي أو الهدف نفسه أو البيئة، سيتم إزعاج الاكتشاف وسيتدهور الأداء.

5.4.5 التعرف على لافتة حد السرعة *

يتم اختصار التعرف على لافتة حد السرعة إلى TSR. يكتشف TSR لافتة حد السرعة على الطريق أمامكم من خلال الكاميرا الأمامية الذكية المثبتة على الزجاج الأمامي، وكما يدمج البيانات من نظام الملاحة الصوتي لتزويد السائق بمعلومات حد السرعة، ويذكر السائق بالسرعة الزائدة عندما تم تجاوز قيمة الحد الأقصى للسرعة.

فتح وإغلاق وظيفة الفرامل التلقائية

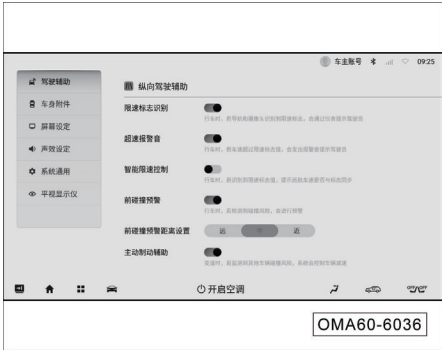

من خلال واجهة نظام الصوت "الإعدادات ← مساعدة القيادة ← مساعد القيادة الطولي"، اضغط قصيرًا على المفتاح المرن على الجانب الأيمن من "التعرف على علامة حد السرعة" لتشغيله أو إيقاف تشغيله.

بعد تشغيل هذه الوظيفة، عندما يعرض العداد لافتة حد السرعة وتكون السرعة الفعلية للسيارة أعلى قليلاً من قيمة لافتة حد السرعة، ستومض لافتة حد السرعة للعداد لفترة من الوقت.

i تذكير

نظرًا لأن النظام يحتوي على وظيفة ذاكرة حالة المفتاح فستكون حالة المفتاح هي نفس آخر مرة تم فيها إيقاف تشغيل السيارة بعد بدء تشغيل السيارة.

تعليمات واجهة العرض

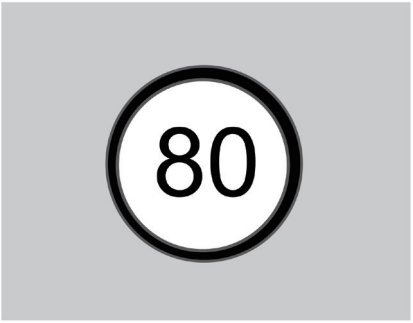

يشير إلى أنه يتم التعرف على حالة حد السرعة على الطريق، بما في ذلك على سبيل المثال لا الحصر لافتة حد السرعة العامة وعلامات حد السرعة المجمعة ولافتة حد السرعة للمسارات المنفصلة.

عندما تكون السرعة الفعلية للسيارة أعلى قليلاً من حد السرعة المعروض في العداد، ستومض لافتة حد السرعة في العداد لفترة من الوقت.

⚠ تحذير

من أجل تجنب التداخل المتكرر في السائق، عندما تظل قيمة الحد الأقصى لسرعة الطريق دون تغيير وتستمر السيارة في السرعة، سيتم تشغيل نصائح السرعة مرة واحدة فقط؛ يرجى القيادة بحذر، والانتباه إلى سرعة السيارة، ولا تعتمد كثيرا على هذه الوظيفة.

إيقاف تشغيل وتشغيل نغمة السرعة الزائدة

من خلال واجهة نظام الصوت "الإعدادات ← مساعدة القيادة ← مساعد القيادة الطولي"، اضغط قصيرًا على المفتاح المرن على الجانب الأيمن من "صوت تحذير السرعة" لتعيينه أو إيقاف تشغيله.

بعد تشغيل هذه الوظيفة، عندما تكون السرعة الفعلية للسيارة أعلى قليلاً من قيمة حد السرعة التي يشير إليها العداد، والطريق الحالي به جهاز المراقبة الإلكترونية لقياس السرعة، بالإضافة إلى أن يومض لافتة حد السرعة على العداد لفترة من الوقت، يتم إصدار نغمة السرعة الزائدة لتذكير السائق.

نظرًا لأن النظام يحتوي على وظيفة ذاكرة حالة المفتاح فستكون حالة المفتاح هي نفس آخر مرة تم فيها إيقاف تشغيل السيارة بعد بدء تشغيل السيارة.

إيقاف تشغيل وتشغيل التحكم الذكي بحد السرعة

من خلال واجهة نظام الصوت "الإعدادات ← مساعدة القيادة ← مساعد القيادة الطولي"، اضغط قصيرًا على المفتاح الوظيفي على الجانب الأيمن من "التحكم الذكي بحد السرعة" لتشغيله أو إيقاف تشغيله.

هذه الوظيفة هي وظيفة مساعدة لـ ACC/ICA وتعمل فقط عند تنشيط وظيفة ACC/ICA.

بعد تمكين هذه الوظيفة، إذا كان حد سرعة الطريق الذي حدده النظام أكبر من السرعة المحددة لمثبت السرعة الحالي، فسيقوم النظام بتشغيل النصائح التالية:

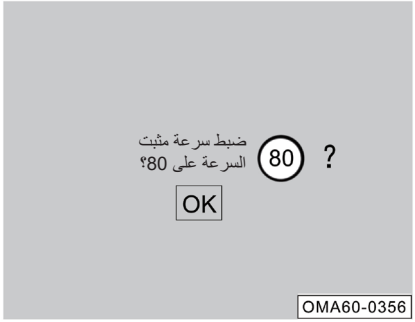

إذا وافق السائق على ضبط سرعة مثبت السرعة وفقًا لحد السرعة الحالية على الطريق، فقط اضغط على الزر "OK" على الجانب الأيسر من عجلة القيادة، وستقوم وظيفة سرعة مثبت السرعة لـ ACC/ICA تلقائيًا بضبط السرعة المحددة؛ وإذا كان لا يرغب السائق في تعديل سرعة مثبت السرعة، يمكنكم تجاهلها مباشرة، وستختفي الرسالة المنبثقة تلقائيًا بعد فترة من الوقت.

محدود الوظيفية

حتى إذا كان التعرف على لافتة حد السرعة قيد التشغيل ويعمل، نظرًا لعوامل وظروف بيئية لا يمكن تجنبها، فقد يكتشف خطأً لافتة حد السرعة أو لا يكتشفها على الإطلاق. قد يتأثر النظام أو لا يعمل في المواقف التالية:

- الكاميرا محظورة أو مضطربة بسبب الضوء الساطع.
- في الليل أو في الأنفاق ذات الإضاءة المنخفضة، لا يتم تشغيل المصابيح الأمامية أو لا تضيء لافتة حد السرعة بالكامل.
- لافتة حد السرعة تكون محجوبة جزئيًا أو كليًا.
- لافتة حد السرعة مهترئة أو غير واضحة أو متسخة.
- يتم وضع لافتة حد السرعة بشكل غير منتظم، مثل الالتواء والإمالة.
- تغطي المركبات والعوائق في المسارات الجانبية لافتة حد السرعة.
- الطريق يكون قيد الإنشاء مؤقتًا، وتم تغيير خاصية حد السرعة.
- لم يتم تحديث بيانات الملاحة عبر الإنترنت في الوقت المناسب أو تكون غير دقيقة.
- تمت إساءة تعريف الطرق غير المنتظمة وإشارات الشوارع الأخرى كلافتة حد السرعة.
- تؤدي الملاحة وتحديد المواقع غير الدقيق إلى إخراج معلومات حدود السرعة على الطرق التي لا تستخدم فيها المركبات.

⚠ تحذير

- **يمكن لوظيفة التعرف على لافتة حد السرعة التعرف فقط على اللافتات المتعلقة بسرعة السيارة، ولا يمكنها التعرف على اللافتات الأخرى الموجودة على الطريق.**
- **التعرف على لافتة حد السرعة يمكنه فقط تحديد الحد الأقصى للسرعة على الطريق. ولا تعتمد على التعرف على لافتة حد السرعة لتحديد سرعة القيادة المناسبة. واحرص دائمًا على القيادة ضمن نطاق السرعة الآمنة وفقًا لحد السرعة وظروف الطريق.**
- **لا تعمل وظيفة التعرف على لافتة حد السرعة في جميع الظروف، ويكون السائق دائمًا مسؤولاً في النهاية عن قيادة السيارة بأمان والامتثال للقوانين المعمول بها وقواعد المرور على الطرق**

5.4.6 نظام تحذير مغادرة المسار *

تم تصميم نظام تحذير مغادرة المسار لتقليل الحوادث الناتجة عن مغادرة المسارات غير المقصودة.

يكتشف نظام تحذير مغادرة المسار علامات المسار على الطريق من خلال الكاميرا المثبتة على الزجاج الأمامي، ويحلل سلوكيات القيادة وحالة حركة السيارة. ويقوم بإصدار تحذير أو التدخل في عجلة القيادة للمساعدة في تصحيح الانحراف عندما ينحرف السائق عن المسار دون قصد بسبب التعب أو التشتيت أو إجراء مكالمة هاتفية وإلخ. عادة ما يتم إعطاء تحذير أو تدخل في عجلة القيادة عندما تتجاوز العجلات الأمامية علامات المسار.

يراقب النظام عزم الدوران على عجلة القيادة عندما يختار السائق وضع المساعدة "التوجيه" و "التوجيه والتحذير" وعند الوصول إلى ظروف تشغيل نظام تحذير مغادرة المسار. عندما يرفع السائق يديه عن عجلة القيادة لفترة طويلة، يقوم النظام بتنبيه السائق.

فتح وإغلاق وظيفة الفرامل التلقائية

في واجهة نظام الصوت "الإعدادات ← مساعد القيادة ← مساعد القيادة الطولي"، انقر فوق المفتاح المرن على الجانب الأيمن من " نظام التحذير من مغادرة المسار" لتشغيله أو إيقاف تشغيله.

عند تشغيل الوظيفة، يمكنكم أن ترى أن الزر قيد التشغيل وأن يضيء مؤشر نظام تحذير مغادرة المسار على العداد؛ وعند إيقاف تشغيل الوظيفة، يمكنكم أن ترى أن يكون الزر في حالة إيقاف التشغيل، وينطفئ مؤشر نظام تحذير مغادرة المسار علي العداد.

نظرًا لأن النظام يحتوي على وظيفة ذاكرة حالة المفتاح فستكون حالة المفتاح هي نفس آخر مرة تم فيها إيقاف تشغيل السيارة بعد بدء تشغيل السيارة.

حدد وضع المساعدة عند مغادرة المسار

عندما تكون طاقة السيارة في وضع التشغيل "ON"، أدخل نظام الصوت " الإعدادات ← مساعدة القيادة ← مساعد القيادة الطولي" لتحديد وضع نظام التحذير من مغادرة المسار.

1. التوجيه
- عند تحديد "التوجيه"، لا يتدخل النظام إلا في عجلة القيادة للمساعدة في تصحيح الانحراف.
2. تحذير
- عندما تختار " التحذير" يصدر النظام تحذير فقط.
3. التوجيه والتحذير
- عندما تختار " التوجيه والتحذير" لن يصدر النظام تحذيرًا فحسب ، بل سيتدخل أيضًا في عجلة القيادة لإجراء تصحيح الانحراف.

تذكير

يحتوي النظام على وظيفة ذاكرة وضع المساعدة عند مغادرة المسار. وبعد بدء تشغيل المحرك، سيكون وضع المساعدة عند مغادرة المسار هو نفسه آخر مرة تم فيها إيقاف تشغيل السيارة.

تذكيرات التحذير

لا يتم تشغيل تحذير مغادرة المسار إلا عندما يكون وضع المساعدة هو "التحذير" أو "التوجيه والتحذير".

- عندما يعرض العداد سرعة السيارة 65 كم/ ساعة ويكتشف النظام خطًا صالحًا واحدًا على الأقل من المسار، سيضيء مؤشر الحالة علي لوحة العدادات باللون الأخضر. يشير إلى أن النظام قد يصدر تحذير مغادرة المسار في هذا الوقت. عندما يكون هناك خط جانبي واحد فقط، يقوم النظام بالتنبيه على هذا الجانب فقط.

عندما يكون لون المؤشر أخضرا، إذا انحرفت السيارة عن المسار في إحدى الحالات التالية، فلن يصدر النظام إنذارًا وسيضيء المؤشر الأبيض.

- إذا تضغط بسرعة على دواسة الوقود لتسريع.
- يقوم بدوس دواسة الفرامل بقوة الفرملة الكبيرة لتقليل سرعة السرعة.
- إذا تقوم بتشغيل ضوء إشارة التوجيه على الجانب المقابل.
- إذا تقوم بتشغيل ضوء التحذير من الخطر.
- إذا تقوم بتدويرعجلة القيادة بسرعة.
- الوقت المنقضي منذ آخر منبه قصير.
- استمر في القيادة على الخط.
- عندما يطالب النظام السائق باستيلاء القيادة لأن يدي السائق تغادر عجلة القيادة.

عندما يكون لون المؤشر أخضرا، إذا لم يكن هناك إجراء مذكور أعلاه، وتنحرف السيارة عن المسار (على سبيل المثال، ينحرف السائق عن طريق الخطأ عن المسار بسبب التعب أو التشتيت أو المكالمات الهاتفية)، فسيقوم النظام قم بإصدار تحذير للسائق وعرض تذكير خط المسار الأحمر علي لوحة العدادات مع صوت إنذار.

مساعدة التوجيه

يتم تشغيل تذكير المساعدة في تصحيح مغادرة المسار فقط عندما يكون وضع المساعدة هو "التوجيه" أو "التوجيه والتحذير".

عندما يُظهر العداج أن سرعة السيارة أكبر من 65 كم/ ساعة ويكتشف النظام خطًا صالحًا للمسار على الأقل.

يضيء المؤشر الخاص علي لوحة العدادات باللون الأخضر. ذلك يشير إلى أن النظام قد يتدخل في عجلة القيادة للمساعدة في تصحيح الانحراف في هذا الوقت. عند اكتشاف حافة المسار علي جانب واحد فقط يقوم النظام بالتصحيح لهذا الجانب فقط.

عندما يكون لون المؤشر أخضرا، إذا انحرفت السيارة عن المسار في إحدى الحالات التالية، فلن يتدخل النظام في عجلة القيادة للمساعدة في تصحيح الانحراف.

إذا تضغط بسرعة على دواسة الوقود لتسريع.

- يقوم بدوس دواسة الفرامل بقوة الفرملة الكبيرة لتقليل سرعة السرعة.
- إذا تقوم بتشغيل ضوء إشارة التوجيه على الجانب المقابل.
- إذا تقوم بتشغيل ضوء التحذير من الخطر.
- إذا تقوم بتدويرعجلة القيادة بسرعة.
- الوقت المنقضي منذ آخر منبه قصير.
- استمر في القيادة على الخط.
- عندما يطالب النظام السائق باستيلاء القيادة لأن يدي السائق تغادر عجلة القيادة.

عندما يتدخل النظام في عجلة القيادة للمساعدة في تصحيح الانحراف، يمكن للسائق أن يشعر بعزم الدوران الذي يطبقه النظام على عجلة القيادة، وتعرض لوحة العدادات تذكير خط المسار الأزرق.

تذكير الاستيلاء

يرجى الاستيلاء على السيارة على الفور.

OMA60-6046

عندما يكتشف نظام تحذير مغادرة المسار أن يترك يدي السائق عن عجلة القيادة لفترة طويلة، سيصدر النظام تذكير التحكم في السيارة، وستعرض لوحة العدادات الصورة أعلاه مع صوت إنذار.

عندما يتلقى السائق نصائح التحكم في السيارة، يجب أن يمسك عجلة القيادة على الفور. لا داعي للذعر وينبغي تجنب تدوير عجلة القيادة بقوة غير الضروري. عندما يكتشف نظام مغادرة المسار عزم دوران اليد على عجلة القيادة، يمكنه التعرف على أن السائق يمسك بعجلة القيادة ويلغي تذكير التحكم في السيارة. يتم إعادة تنشيط نظام تحذير مغادرة المسار تلقائيًا.

تذكير

قد يعتبر النظام بشكل خاطئ وع يدي السائق على عجلة القيادة كترك يديه عن عجلة القيادة. في هذه الحالة، عندما يصدر النظام تذكير التحكم على عجلة القيادة، ويحتاج السائق فقط إلى إمساك عجلة القيادة قليلاً أو هز عجلة القيادة قليلاً، ويمكن للنظام اكتشاف عزم الدوران على عجلة القيادة، وسيتم إلغاء تذكير التحكم في السيارة.

تذكيرات أخرى

عندما يكتشف النظام أن الكاميرا عمياء، ستظهر رسالة "تم حجب رؤية الكاميرا الأمامية" في لوحة العدادات.

عادةً ما يكون هذا بسبب الزجاج الأمامي المتسخ أو تعرض الكاميرا لأشعة الشمس المنخفضة المستوى، إلخ. يكون نظام تحذير مغادرة المسار غير تالفا بسبب ذلك، ولا يتطلب الفحص والإصلاح.

يمكن للسائق تجربة مسح الزجاج الأمامي برش الماء.

عندما يكتشف النظام خطأً، ستظهر رسالة "يرجى التحقق من نظام تحذير مغادرة المسار" علي لوحة العدادات، وسيضيء المؤشر باللون الأحمر. يرجى الذهاب إلى المتجر الخاص بشركة جي إيه سي للفحص والاصلاح في أسرع وقت ممكن.

محدود الوظيفية

حتى إذا كان نظام تحذير مغادرة المسار قيد التشغيل ويعمل، فقد يكتشف بشكل غير صحيح علامات المسار أو لا يكتشف علامات المسار على الإطلاق بسبب العوامل والظروف البيئية التي لا يمكن تجنبها. قد يتأثر النظام أو لا يعمل في المواقف التالية:

- ضعف الرؤية مثل الثلج أو المطر أو الضباب أو رذاذ الماء.
- عندما يوجد أوساخ أو ضباب على الزجاج الأمامي أو يوجد عائق أمام كاميرا الزجاج الأمامي.
- ارتفاع درجة الحرارة حول الكاميرا بسبب أشعة الشمس المباشرة.
- عندما يحدث الوهج بسبب أشعة الشمس المباشرة والمركبات القادمة من المقابلة والضوء المنعكس من مياه الطرق.
- عندما يتغير السطوع الخارجي فجأة مثل الدخول أوالخروج من النفق.
- عندما لا يتم تشغيل المصابيح الأمامية في الليل أو عندما يكون الضوء في النفق منخفضًا.
- عندما لا توجد خطوط السير للمسار أو يصعب التمييز بين لون خطوط السير للمسار ولون سطح الطريق.
- عندما تكون خطوط السير غير واضحة أو تكون رقيقة جدًا أو تالفة أو مشوشة أو مغطاة بالأوساخ أو الثلج.
- عندما يزداد عدد المسارات أو يقلل أو أن خطوط علامات الممر معقدة.
- عندما يوجد أكثر من إثني من خطوط السير على الجانبين الأيسر والأيمن من السيارة.
- توجد علامات أو أشياء على الطريق مماثلة لخطوط السير للمسار
- عندما يلقي الفواصل أو الأشياء الأخرى بظلالها على خطوط السير للمسار.
- تغيير خطوط السير على الوقت القصير مثل منحدر الطريق أو مخرج الطريق السريع.
- عند القيادة على منحدر شديد الانحدار أو الطريق المتعرج.
- قريبة جدًا من السيارة التي أمامك أو أن السيارة التي أمامك قد غطت خطوط السير.
- إذا اهتزت السيارة بشدة.

في الحالات التالية ، قد يتأثر أداء النظام عند التداخل في عجلة القيادة للمساعدة على تصحيح الانحراف:

- عندما تكون السيارة محملة بشكل زائد.
- ضغط إطار السيارة غير طبيعي.
- الطريق غير ممهد.
- الرياح المتشابكة القوية.
- عدل السائق الأجزاء ذات الصلة بالتحكم في السيارة.
- استبدل الأجزاء المتعلقة بالتحكم في السيارة بأجزاء مطابقة غير أصلية.
- تركيب غير صحيح للأجزاءالمتعلقة بالتحكم في السيارة.

تذكير

عندما يتدخل نظام تحذير مغادرة المسار في عجلة القيادة للمساعدة في تصحيح الانحراف، لا يزال بإمكان السائق إدارة عجلة القيادة لتوجيه السيارة. عندما يشعر السائق أن عزم التصحيح المطبق بواسطة النظام هو غير مناسب، يمكن التحكم في السيارة للقيادة وفقًا لنية السائق في أي وقت.

ملاحظة

- عندما يكتشف نظام مغادرة المسار خروجًا غير مقصودا عن المسار، فإنه سيصدر تحذيرًا أو يتدخل في عجلة القيادة للمساعدة علي تصحيح الانحراف. لا داعي للذعر وينبغي تجنب تدوير عجلة القيادة بقوة غير الضروري.
- عندما يكتشف نظام تحذير مغادرة المسار أن يترك يدي السائق عن عجلة القيادة لفترة طويلة من الوقت، فإنه سيصدر تحذيرًا، لذلك لا داعي للذعر وينبغي تجنب تدوير عجلة القيادة بقوة غير الضروري أو اهتزاز عجلة القيادة. يمكن للسائق إبقاء يديه بثبات على عجلة القيادة للقيادة العادية.
- عند تحديد وضع المساعدة عند مغادرة المسار على "التحذير"، فلن يصدر النظام تدخلًا في التوجيه؛ وعند تحديد وضع المساعدة عند مغادرة المسار على "التوجيه"، فلن يصدر النظام إنذارًا بيانيًا وصوتيًا.

تحذير

- **نظام تحذير مغادرة المسار هو نظام مساعد فقط ولا يمكنه التحكم بفعالية في السيارة لتغيير المسارات أو الاحتفاظ بالمسار. تقع على عاتق السائق مسؤولية الاهتمام دائمًا بظروف الطريق والتحكم الفعال في السيارة، وقم بالتأكد من إمساك عجلة القيادة دائمًا والتحكم الفعال في السيارة.**
- **قد يؤدي الاستخدام غير الصحيح أو الإهمال لنظام تحذير مغادرة المسار إلى وقوع حادث. ولا تعتمد أبدًا على نظام تحذير مغادرة المسار أو تحاول القيادة الخطرة باستخدام نظام تحذير مغادرة المسار.**

⚠ تحذير

- لا يتعرف نظام تحذير مغادرة المسار دائمًا على خطوط المسار وحوافها. بسبب سوء الأحوال الجوية والإضاءة الليلية السيئة والمياه والثلج على الطريق وخطوط المسار التالفة وغير الواضحة والظلال الملقاة على الطريق وما إلى ذلك، قد يتم تجاهل خطوط المسار أو حوافها أو التعرف عليها بشكل خاطئ.
- قد يكون هناك تجاهل في التشغيل والتشغيل الخاطئ للوظيفة، لذلك يجب على السائق التركيز على مراقبة الطريق وظروف المرور والقيادة بحذر.

⚠ تحذير

- ينبغي تجنب الصدمات القوية والرطوبة والحرارة على كاميرا النظام، ولا تقم بفك أو تجميع الأجزاء بنفسكم. لا تضع عناصر عاكسة للضوء على لوحة العدادات، حيث إن هذه العناصر ليس من السهل إبهار السائق فحسب، بل قد تعكس الضوء أيضًا في مجال رؤية الكاميرا الأمامية للنظام، مما يؤثر على الأداء الطبيعي للنظام.
- لا تقم بتلوين أو إضافة طبقات غير قياسية إلى الزجاج الأمامي للسيارة، فقد تؤثر أي أجسام إضافية تتداخل مع خط رؤية كاميرا النظام على التشغيل العادي للنظام.
- سيستخدم نظام تحذير مغادرة المسار ذووظيفة التعرف على حافة الطريق أيضًا إشارة مستشعر الرادار بالموجات المليمترية، مع الانتباه إلى المصد أو الجسم لتجنب الاصطدام أو التعديل، وإلا فقد يؤثر ذلك على التشغيل العادي لنظام تحذير مغادرة المسار.

⚠ تحذير

- عندما يتعذر النظام على اكتشاف خط المسار ويتحكم في أن السائق ينحرف عمدًا عن المسار (على سبيل المثال، تم اكتشاف دوران سريع لعجلة القيادة) أو أن سرعة السيارة تكون أكبر من أو تساوي 130 كم/ ساعة أو أن سرعة السيارة تكون أقل من أو تساوي 60 كم/ ساعة، لن يصدر النظام تحذيرًا أو التفت إلى التدخل حتى إذا انحرفت السيارة أو غادرت المسار.
- يمكن للنظام استخدام قدرة توجيه محدودة فقط، لذلك لا يمكن ضمان توجيه السيارة مرة أخرى إلى مسارها في جميع الظروف.
- قد تمنعكم الأصوات داخل السيارة أو خارجها من سماع صفارة التحذير، وليس هناك ما يضمن أنه سيتم تنبيهك إلى نظام تحذير مغادرة المسار تحت جميع الظروف.

5.4.7 التحكم الديناميكي التكيفي في السيارة

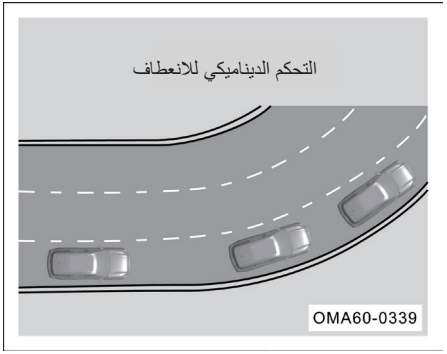

التحكم الديناميكي التكيفي في السيارة هو نوع من تقنيات التحكم المساعدة للانعطاف، ويختصر بـ AVDC باللغة الإنجليزية. ويطبق بشكل أساسي تدخلًا طفيفًا في التسارع/ التباطؤ الطولي للسيارة أثناء التوجيه، ويقلل من التسارع الجانبي وانحراف السيارة، ويقلل من حمولة تشغيل السائق لدواسة الوقود وعجلة القيادة، مما يحسن من ثبات المنعطفات وراحة القيادة.

يحتوي التحكم الديناميكي التكيفي في السيارة على خمسة أوضاع: وضع إيقاف التشغيل، وضع الثابت، وضع العدواني، وضع الثلج، وضع التكيفي، حدد الوضع المقابل لـ "التحكم الديناميكي التكيفي في السيارة" من خلال واجهة "وضع القيادة - وضع القيادة الحالي" لمضيف الصوت.

- وضع "إيقاف التشغيل": يتم إغلاق تشغيل التحكم الديناميكي التكيفي في السيارة.
- وضع "الثابت": تعتبر قوة التحكم في التحكم الديناميكي التكيفي في السيارة شديدة إلى حد ما ومناسبة للقيادة المنتظمة.
- وضع "العدواني": يتم إضعاف قوة التحكم في التحكم الديناميكي التكيفي في السيارة لتقليل التداخل مع عمليات السائق.
- وضع "الثلج": يتمتع التحكم الديناميكي التكيفي في السيارة بأقوى تحكم، ويجب استخدام هذا الوضع على الطرق الجليدية والثلجية. وقد تتداخل كثيرًا مع تشغيل السائق عند القيادة على الطرق العادية.
- الوضع "التكيفي": وفقًا لعملية السائق، يتم ضبط شدة التحكم الديناميكي التكيفي في السيارة تلقائيًا. في هذا الوضع، تقوم السيارة تلقائيًا بضبط حساسية دواسة الوقود وفقًا لحالة السيارة وتشغيل السائق.

ملاحظة

- في وضع "التكيفي"، لا يستطيع السائق ضبط حساسية دواسة الوقود.
- بالنسبة للمركبات ذات الدفع الرباعي، في "وضع الثلج *"، "وضع الطين *" أو "وضع الرمال *"، يتم تعطيل وظيفة التحكم الديناميكي التكيفي في السيارة، وتكون واجهة المضيف غير نشطة، ولا يمكن ضبط وضع التحكم الديناميكي التكيفي في السيارة.

تعديل حساسية دواسة الوقود

تعد حساسية دواسة الوقود طريقة لضبط تأثير دواسة الوقود، فكلما زادت حساسية دواسة الوقود، زادت استجابة عزم دوران المحرك بشكل أسرع. بشكل عام، تكون حساسية دواسة الوقود المنخفضة السرعة المنخفضة مناسبة لظروف الطريق المزدحمة، وتكون حساسية دواسة الوقود العالية مناسبة للطرق عالية السرعة والطرق الجبلية التي تتطلب الطاقة المخرجة العالية.

- عندما لا يكون التحكم الديناميكي التكيفي في السيارة في وضع "التكيفي"، يمكن للمستخدم ضبط حساسية دواسة الوقود في واجهة "وضع القيادة - وضع القيادة الحالي".
- يمكنكم أيضًا ضبط حساسية دواسة الوقود عن طريق تحريك زر "OK" متعدد الوظائف على الجانب الأيسر من عجلة القيادة لأعلى/ أسفل.

5.4.8 ضوء عالي ذكي *

يكتشف نظام الضوء العالي الذكي حركة المرور والعوامل البيئية في الوقت الفعلي من خلال مستشعر كاميرا ذكي مواجه للأمام على الحافة العلوية للزجاج الأمامي، ويقوم تلقائيًا بالتبديل بين الضوء المنخفض والضوء العالي. على سبيل المثال، عند القيادة على طريق ذو إضاءة غير كافية في الليل، يقوم سائق السيارة بتشغيل وظيفة الضوء العالي الذكي. وعندما يحدد النظام أن شروط تشغيل الضوء العالي مستوفاة، سيتم تشغيل الضوء العالي تلقائيًا؛ وعندما يتعرف النظام على أن السيارة أمامكم قريبة، فإنه يقوم تلقائيًا بتبديل الضوء العالي إلى الضوء المنخفض.

قم بتشغيل الضوء العالي الذكي

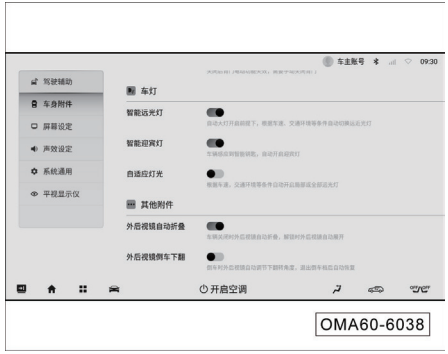

1. عندما تكون طاقة السيارة في وضع التشغيل "ON"، من خلال واجهة نظام الصوت "الإعدادات ← ملحقات الجسم ← الأضواء"، اضغط قصيرًا على المفتاح المرن على الجانب الأيمن من "الضوء العالي الذكي" لضبطه على وضع التشغيل .

تذكير

يحتوي هذا الإعداد على وظيفة ذاكرة، وبعد بدء تشغيل المحرك، ستكون حالة التشغيل/ الإيقاف مماثلة لآخر مرة تم فيها إيقاف تشغيل السيارة.

2. أدر مفتاح الضوء إلى موقف AUTO لتشغيل الضوء التلقائي.

- بعد تشغيل وظيفة الضوء العالي الذكي، تكون في حالة الاستعداد. وعندما لا يتم استيفاء شروط تشغيل الضوء العالي، أو لا يقوم السائق يدويًا بتشغيل الضوء العالي، يظهر المؤشر على لوحة العدادات باللون الأبيض.
- عند تشغيل الضوء العالي الذكي، إذا تم استيفاء شروط تشغيل الضوء العالي، سيتحول النظام تلقائيًا إلى الضوء العالي، وسيعرض العداد مؤشرًا أزرقا .

قم بإيقاف تشغيل الضوء العالي الذكي

إذا تم استيفاء أحد الشروط التالية، فقم بإيقاف تشغيل وظيفة الضوء العالي الذكي:

- أدر مفتاح الإضاءة إلى وضع آخر بخلاف وضع AUTO.
- ادخل إلى واجهة نظام الصوت "الإعدادات ← ملحقات الجسم ← مصابيح السيارة"، اضغط قصيرا على المفتاح المرن على الجانب الأيمن من "الضوء العالي الذكي" لضبطه على وضع إيقاف التشغيل.
- إيقاف تشغيل المحرك.

تذكير

- يمكن تشغيل/ إيقاف تشغيل وظائف فلاش الضوء العالي والضوء العالي يدويًا في أي وقت.
- سيُطلب تشغيل الضوء المنخفض عندما يكون هناك احتمال لظروف مبهرة ذاتيًا مثل الضباب الكثيف والأمطار الغزيرة.

الشروط بقمع الضوء العالي الذكي

يتم قمع الضوء العالي في الحالات التالية:

- يقوم السائق بتشغيل الضوء العالي يدويًا.
- تكون قيمة سرعة السيارة أقل من 15 كم/ ساعة.
- تشغيل مصابيح الضباب.
- تم تشغيل الممسحة في وضع HI لفترة من الوقت.
- يكون السطوع المحيط أعلى من الحد الأدنى.
- يرصد أنوار الشوارع أو سيارة قريبة أو سيارة قادمة.

لن يقوم النظام تلقائيًا بتشغيل الضوء العالي في المواقف التالية:

- قيادة مكثفة ومنعطفات حادة وتنشيط ABS أو ESP، إلخ.

- تكون قيمة سرعة السيارة أقل من 35 كم/ ساعة.
- عند تشغيل أضواء إشارة التوجيه.

محدود الوظيفية

عند استخدام الوظيفة المساعدة للضوء العالي الذكي، قد لا يكون التبديل التلقائي بيم الضوء العالي والمنخفض في الوقت المناسب أو حتى محتملا بالأسباب التالية:

- تم إغطاء سطح الزجاج الأمامي أمام الكاميرا الذكية الأمامية بالثلج والضباب والأوساخ والملصقات وغيرها من الملحقات.
- توجد أشياء عاكسة للغاية في الشوارع ذات الإضاءة الخافتة.
- مواجهة المشاة والدراجات وما إلى ذلك على أو بجانب الطرق ذات الإضاءة غير الكافية.
- عندما يتم حجب ضوء السيارة القادمة، على سبيل المثال، عندما يتم حظره بواسطة الحاجز المضاد للتصادم، الحاجز المركزي العالي، والحزام الأخضر وغيرها.
- عندما تقود أمام السيارة أمامك، يكون سطوع الأضواء الخلفية للسيارة الأمامية خافتًا أو لا يتوافق مع المعايير الوطنية.
- عندما تصادف السيارات التي تكون نصف مغطاة في المنعطفات الضيقة / الجبال / المنخفضات.
- عندما تقودها على المنحدرات أو الطرق الوعرة.
- عندما تقودها في الأمطار الغزيرة أو الثلج أو الضباب.
- عندما يكون هناك تلف الكاميرا الأمامية الذكية أو انقطاع الطاقة الكهربائية.

⚠ تحذير

الضوء العالي الذكي هي وظيفة مساعدة في القيادة تساعدكم على استخدام أفضل طريقة الاضاءة للضوء عندما تكون الظروف مناسبة. يتحمل السائق دائمًا مسؤولية التبديل يدويًا بين الضوء العالي والضوء المنخفض عندما تتطلب ذلك حركة المرور والظروف البيئية.

- **قد لا تتعرف الضوء العالي الذكي على جميع ظروف القيادة بشكل صحيح وقد لا تعمل بشكل صحيح في بعض الظروف.**
- **إذا تم حظر الكاميرا الذكية الأمامية بالأوساخ والملصقات والجليد والثلج وما إلى ذلك، فقد لا تتوفر الضوء العالي الذكي.**
- **قد تؤدي التغييرات في نظام إضاءة السيارة (على سبيل المثال المصابيح الأمامية المعدلة) أيضًا إلى انخفاض الأداء أو وظائف غير صالحة للضوء العالي الذكي.**

5.4.9 الضوء العالي التكيفي *

الضوء العالي التكيفي، المشار إليه باسم ADB، هو نظام تحكم في الضوء العالي الذكي يمكنه تغيير نوع الضوء العالي بشكل تكيفي وفقًا لظروف الطريق. وفقًا لحالة قيادة السيارة، والحالة البيئية وحالة المركبات الأخرى على الطريق، يقوم نظام ADB تلقائيًا بتشغيل الضوء العالي أو الخروج منه للسائق؛ وفقًا لموضع السيارة في المنظر الأمامي للسيارة، يتم تغيير نوع الضوء العالي بشكل تكيفي لتجنب ابهار مستخدمي الطريق الآخرين.

تشغيل الضوء العالي التكيفي

OMA60-6038

1. عندما تكون طاقة السيارة في وضع "ON"، من خلال واجهة "الإعدادات ← ملحقات الهيكل ← الأضواء" لنظام الصوت، اضغط لفترة قصيرة على المفتاح الناعم على الجانب الأيمن من "الضوء العالي التكيفي" لضبطه على وضع التشغيل، وتدخل وظيفة ADB في حالة الاستعداد. وعند إيقاف التشغيل، لا يمكن للسيارة تشغيل وظيفة ADB.

OMA60-6056

2. أدر مفتاح الإضاءة إلى وضع AUTO ① ويكون في وضع الضوء المنخفض، وتحت فرضية أن السطوع المحيط يكون منخفضا ويكون الضوء المنخفض في وضع التشغيل تلقائيًا، تكون سرعة السيارة أكبر من 25 كم/ ساعة ، مما يسمح بتشغيل وظيفة الضوء العالي التكيفي ADB، في هذا الوقت يدخل الضوء العالي في حالة التحكم الذكي؛ وعندما تكون سرعة السيارة أقل من 15 كم/ ساعة ، سيتم الخروج تلقائيًا من الضوء العالي التكيفي.

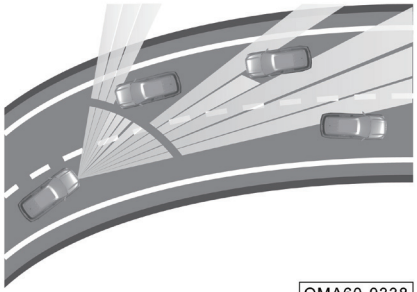

OMA60-0338

- إذا اكتشفت الكاميرا الأمامية الذكية وجود صفوف من أضواء الشوارع على الطريق الحالي، فلن يتم تشغيل الضوء العالي تلقائيًا.
- على الطرق التي لا تحتوي على مصابيح شوارع، سيقوم النظام تلقائيًا بتبديل نوع الضوء العالي وفقًا لموضع السيارة أمامكم لتجنب إبهار سائق السيارة أمامكم، مع الحفاظ على إضاءة الضوء العالي في المناطق الأخرى.

ملاحظة

- في الطقس العاصف مثل الضباب الكثيف (يضيء المستخدم مصابيح الضباب يدويًا) أو المطر الغزير (تمسح الممسحة بسرعة)، لضمان سلامة القيادة، لن يتم تشغيل الضوء العالي تلقائيًا.
- لن يتم تشغيل الضوء العالي تلقائيًا عندما تفشل الأجزاء المشاركة في تنفيذ الوظيفة أو في حالة فشل النظام.

5.4.10 نظام مراقبة البقعة العمياء *

يقوم نظام مراقبة النقطة العمياء بمراقبة السيارة في النقطة العمياء والمنطقة الواقعة خلف النقطة العمياء من خلال رادار النقطة العمياء المركب في مؤخرة السيارة. عند اكتشاف سيارة تقترب بسرعة، سينبه النظام السائق من خلال إشارات مرئية في مرآة الرؤية الخلفية الخارجية.

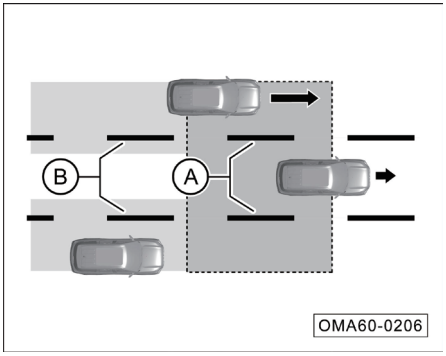

- A: منطقة الرؤية العمياء في المسارات المجاورة.
- B: المنطقة خلف البقعة العمياء.

فتح وإغلاق وظيفة الفرامل التلقائية

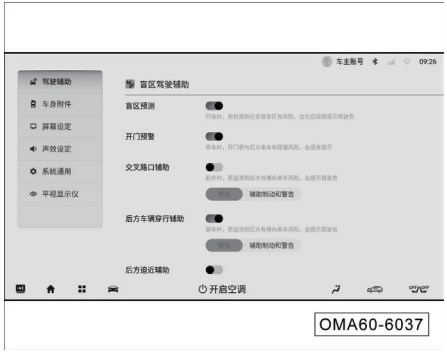

بعد أن تكون طاقة السيارة في وضع "ON" أو بدء تشغيل المحرك، أدخل واجهة نظام الصوت "الإعدادات ← مساعدة القيادة ← نظام مراقبة النقطة العمياء"، واضغط على المفتاح المرن على الجانب الأيمن من "مراقبة النقطة العمياء" لتشغيله أو إيقاف تشغيله.

إذا كان النظام قيد التشغيل بشكل طبيعي، فسوف يضيء مؤشر مرآة الرؤية الخلفية الخارجية لفترة قصيرة، ويتحول مؤشر حالة الوظيفة على لوحة العدادات إلى اللون الأخضر. إذا تم اكتشاف خطأ في النظام، يتحول لون المؤشر إلى اللون الأصفر، وستظهر رسالة خطأ على شاشة لوحة العدادات. يتم إيقاف تشغيل النظام وينطفئ المؤشر.

تذكير

حالة التبديل واختيار الوضع للنظام يكون لهما وظيفة ذاكرة. وبمجرد بدء تشغيل السيارة، سيكون المفتاح وحالة اختيار الوضع هي نفس حالة آخر مرة تم فيها إيقاف تشغيل السيارة.

طريقة الإنذار

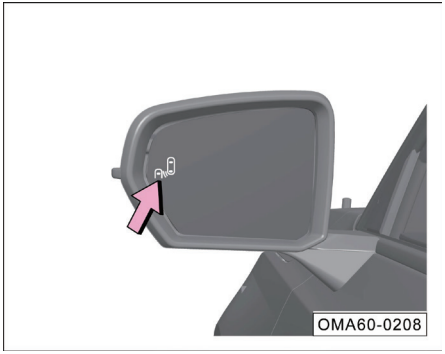

يقوم نظام مراقبة النقطة العمياء بتذكير السائق من خلال المؤشر الأصفر الموجود على مرآة الرؤية الخلفية الخارجية، ويمكن ضبط سطوع المؤشر تلقائيًا وفقًا لظروف الإضاءة الخارجية.

ملاحظة

عند بدء تشغيل المحرك أو تشغيل النظام، سيضيء المؤشر الأصفر لمدة ثانيتين، ذلك يشير إلى أن الوظيفة تعمل بشكل طبيعي.

ظروف العمل

في عملية القيادة (عندما تكون سرعة السيارة أكثر من 15 كم/ساعة)، في الحالات الثلاث التالية:

- تدخل السيارات الأخرى النقطة العمياء من الخلف أو من الجانب.
- تقترب السيارة بسرعة من الممر المجاور خلفها.
- تدخل السيارات إلى المنطقة العمياء من الأمام، وتقف في المنطقة العمياء لأكثر من فترة زمنية.

في هذه الحالات الثلاث، سيصدر النظام إنذارًا ويضيء مؤشر المرآة الخلفية الجانبية بالمقابل. ستومض أضواء المؤشر لتذكيرك بخطر من تغيير الحارة إذا تم تشغيل أضواء إشارة الانعطاف على نفس الجانب في هذا الوقت.

ملاحظة

عندما تتخطى السيارة بسرعة الأخري، فإن السيارة المتوقفة مؤقتًا في النقطة العمياء لن تنشط إشارة الإنذار.

الانذار الكاذب

قد يقوم النظام أيضًا بإصدار إنذار في حالة عدم وجود سيارة في النقطة العمياء، وقد يقوم النظام بإصدار إنذارات كاذبة في المواقف التالية:

- حواجز الطرق.
- الجدار الخرساني على الطرق السريعة.
- منطقة البناء.
- المنعطف الحاد حول المبنى.
- الشجيرات والأشجار.

ملاحظة

يكون إنذار الخطأ مؤقتا ويمكن تصحيحه تلقائيًا.

مستشعر الرادار

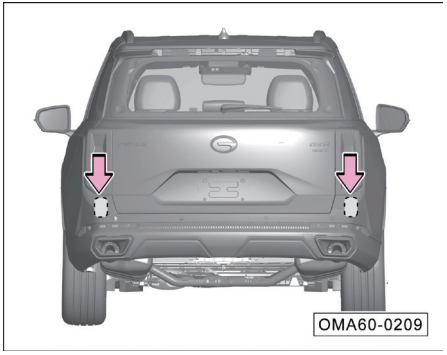

يتم تثبيت مستشعر الرادار لنظام مراقبة البقعة العمياء كما هو موضح أعلاه.

ملاحظة

تفضل بالتأكد من أن المنطقة المحيطة بمستشعر المصد الخلفي غير مغطاة بالجليد أو الثلج أو الأشياء الأخرى.

في حالة حدوث تداخل في أي مستشعر، سينخفض أداء النظام، وسيعرض لوحة العدادات "تم حجز رادار النقطة العمياء" ويعطي إنذارًا. إذا تم استيفاء أي من الشروط التالية، فسيعود النظام تلقائيًا إلى حالة العمل الطبيعية:

- تم كشف سيارتين على الجانبين الأيسر والأيمن.
- أوقف تشغيل السيارة بالكامل وأعد تشغيلها.

إذا كان المستشعر لا يزال مضطربًا بعد إعادة تشغيل المحرك، فسيقوم النظام بتذكيركم مرة أخرى بأن المستشعر يكون مضطربا ويصدر إنذار. إذا عرضت لوحة العدادات الرسالة "يرجى التحقق من نظام المساعدة الجانبي"، للإشارة إلى أن النظام به عيوب، يرجى الذهاب إلى المتجر الخاص بشركة جي إيه سي للفحص والاصلاح في الوقت المناسب.

قد لا يعمل نظام مراقبة النقطة العمياء بشكل صحيح أو لا يعمل في بعض الحالات المحددة:

- عندما يكون هدف الكشف صغيرا للغاية، مثل الدراجة، وسيارة التوازن الكهربائية، وغيرها.
- عندما يكون الهدف ثابتا.
- عندما تكون بيئة الطقس الخارجية قاسية للغاية، مثل (المطر، الثلج، إلخ).
- عند تقودها عند المنحنيات والمنحدرات، إلخ.

5.4.11 نظام التحذير من مرور السيارة الخلفية *

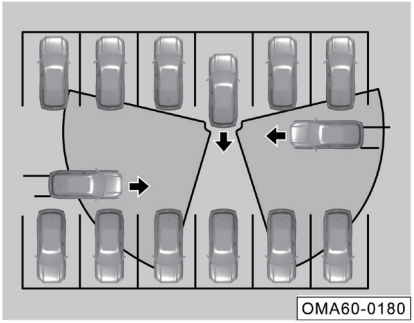

تقوم وظيفة نظام تنبيه حركة المرور الخلفية (RCTA) برصد النقاط العمياء على جانبي مؤخرة السيارة من خلال رادار النقطة العمياء المركب في مؤخرة السيارة. عند تحريك السيارة للخلف، وعندما تكتشف أن السيارة تقترب بسرعة، فإن النظام سينبه السائق من خلال الإشارة المرئية لمرآة الرؤية الخلفية الخارجية والصورة البانورامية.

⚠ تحذير

- **نظام تنبيه حركة المرور الخلفية هو نظام مساعدة للقيادة ولا يمكن أن يحل محل السائق لمراقبة ظروف حركة المرور الخارجية، ولا يمكن أن يحل محل السائق لإصدار الأحكام.**
- **لضمان السلامة، يجب ألا يعتمد السائق كليًا على رادار مراقبة النقطة العمياء، ويجب على السائق الحفاظ على الاستخدام الصحيح لمرآة الرؤية الخلفية الداخلية ومرآة الرؤية الخلفية الخارجية على كلا الجانبين.**

فتح وإغلاق وظيفة الفرامل التلقائية

بعد أن تكون طاقة السيارة في وضع "ON" أو بدء تشغيل المحرك، من خلال واجهة نظام الصوت "الإعدادات ← مساعدة القيادة ← نظام مراقبة النقطة العمياء"، اضغط لفترة قصيرة على المفتاح المرن على الجانب الأيمن من " نظام تنبيه حركة المرور الخلفية" لتشغيله أو إيقاف تشغيله.

عند بدء تشغيل المحرك أو تشغيل المستخدم الوظيفة، سيضيء مؤشر مرآة الرؤية الخلفية لمدة ثانيتين، مشيرًا إلى أن النظام يعمل بشكل طبيعي.

تذكير

نظرًا لأن النظام يحتوي على وظيفة ذاكرة حالة المفتاح فستكون حالة المفتاح هي نفس آخر مرة تم فيها إيقاف تشغيل السيارة بعد بدء تشغيل السيارة.

طريقة الإنذار

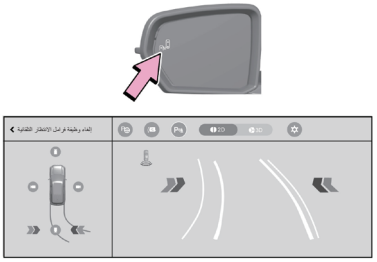

OMA60-0181

- التذكير المرئي: من خلال المؤشر الأصفر على مرآة الرؤية الخلفية الخارجية، وكما في الصورة البانورامية، سيومض سهم أحمر على الجانب الموجود لتذكير السائق، ويتم ضبط سطوع المؤشر تلقائيًا وفقًا لظروف الإضاءة الخارجية.
- التذكير المسموع: كما سيصدر صوت تنبيه كتذكير إضافي.
- الكبح النشط: عندما يتم تنشيط وضع الكبح ويستمر خطر حدوث تصادم في الازدياد، يقوم النظام بالكبح النشط. يمكن للسائق تحديد طريقة الإنذار المطلوبة في نظام الصوت.

تذكير

يمكن تشغيل أو إيقاف تشغيل وضع إنذار الكبح النشط عن طريق الضغط لفترة قصيرة على المفتاح المرن على الجانب الأيمن من "فرملة الطوارئ التلقائية الخلفية" من خلال واجهة نظام الصوت "الإعدادات ← مساعدة القيادة ← نظام مراقبة النقطة العمياء" لتشغيله أو إيقاف تشغيله.

ظروف العمل

يحتاج تنشيط الوظائف إلى تلبية الشروط التالية:

- تكون السيارة في الانعكاس والعتاد في ترس R.
- تكون سرعة السيارة أقل من 10 كم/ ساعة.
- يكون مفتاح الوظيفة قيد التشغيل ويعمل.

عندما يكتشف الرادار أن السيارة تنعكس، يكون هناك سيارة ترتقب بسرعة منها على جانبي الجزء الخلفي، وقد يكون هناك خطر الاصطدام مع السيارة، يمكن إصدار التذكير من خلال الطرق التالية:

- يومض المؤشر الأصفر في مرآة الرؤية الخلفية الخارجية علي جانب الخطر.

- يومض شريط الضوء الأحمر على الجانب الخطير في الجزء الخلفي من السيارة في الصورة البانورامية.
- عندما يختار السائق وضع المساعدة كوضع الكبح، سيقوم النظام بتنشيط الفرامل بشكل فعال حتى تتوقف السيارة.

ملاحظة

لا يمكن لهذه الوظيفة اكتشاف الأجسام الموجودة خلفها من خلال السيارات أو العوائق الأخرى.

الانذار الكاذب

قد يقوم النظام أيضًا بإصدار إنذار في حالة عدم وجود سيارة في منطقة الكشف، وقد يقوم النظام بإصدار إنذارات كاذبة في الحالات التالية:

- حواجز الطرق.
- الجدار الخرساني على الطرق السريعة.
- منطقة البناء.
- المنعطف الحاد حول المبنى.
- الشجيرات والأشجار.
- تكون قريبة جدًا من السيارة التي خلفها عند وقوف السيارة.
- موقف السيارات الداخلي.

ملاحظة

يكون إنذار الخطأ مؤقتا ويمكن تصحيحه تلقائيًا.

5.4.12 المساعدة على الاقتراب من السيارة الخلفية *

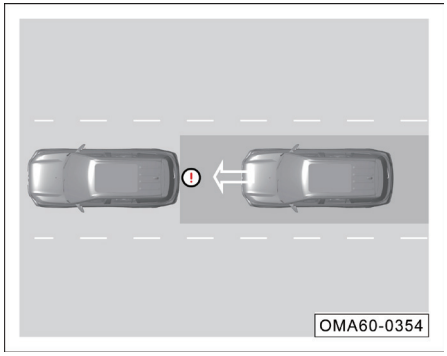

تراقب وظيفة المساعدة عند الاقتراب من السيارة الخلفية الهدف مباشرة خلف السيارة في الوقت الفعلي من خلال رادار النقطة العمياء المركب في مؤخرة السيارة. عندما يقود السائق السيارة بشكل طبيعي على الطريق ويوجد هدف يقترب بسرعة في المسار الخلفية، يقوم النظام بإرسال رسالة تنبيه وإرسال تحذير إلى السيارة التي تسير خلفكم، ويتم إصدار إشارة تحذير من الاصطدام الخلفي.

ملاحظة

وظيفة المساعدة في الاقتراب من السيارة الخلفية ليست سوى وظيفة مساعدة، ولا يمكن أن تحل محل السائق لمراقبة ظروف حركة المرور الخارجية. ويجب أن يكون السائق دائمًا في حالة تأهب لما يحيط به.

فتح وإغلاق وظيفة الفرامل التلقائية

عندما تكون طاقة السيارة في وضع التشغيل "ON"، من خلال واجهة نظام الصوت "الإعدادات ← مساعدة القيادة ← نظام مراقبة النقطة العمياء"، اضغط قصيرًا على المفتاح المرن على الجانب الأيمن من "نظام التحذير من الاقتراب من السيارة الخلفية" لتشغيله أو إيقاف تشغيله.

تذكير

يشمل النظام وظيفة الذاكرة لأحوال المفاتيح. ستكون حالة النظام نفس آخر مرة تم فيها إيقاف تشغيل السيارة بعد بدء تشغيل السيارة.

طريقة الإنذار

تعمل وظيفة المساعدة على الاقتراب من السيارة الخلفية تلقائيًا على تنشيط الأضواء الوامضة المزدوجة لتومض بسرعة لتنبيه السيارة التي تقترب بسرعة من الخلف.

ظروف العمل

يحتاج تنشيط الوظائف إلى تلبية الشروط التالية:

- بدأت تشغيل محرك السيارة في وضع ويكون ذراع ناقل الحركة في وضع غير التحريك للخلف.
- يكون مفتاح الوظيفة قيد التشغيل ويعمل.

عندما يكتشف الرادار وجود سيارة خلفكم في المسار وأن سرعة الاقتراب تكون عالية، سيتم تنشيط الوظيفة لمطالبة السائق خلفكم لتقليل مخاطر الاصطدام الخلفي.

ملاحظة

- لا تستطيع هذه الوظيفة اكتشاف الأجسام الموجودة خلفكم عبر المركبات أو العوائق الأخرى.
- عندما تتحرك السيارة خلفكم بسرعة كبيرة، فقد لا تصدر هذه الوظيفة إنذارًا في الوقت المناسب.
- لا تطلق هذه الوظيفة إنذارًا عندما يقوم السائق بتشغيل مفتاح التحذير من الخطر.

الانذار الكاذب

قد يقوم النظام أيضًا بإصدار إنذار في حالة عدم وجود سيارة في منطقة الكشف، وقد تحدث إنذارات كاذبة في المواقف التالية:

- تكون في ساحة الانتظار.
- تكون على الطرق غير المستوية.
- منطقة البناء.
- الشجيرات والأشجار.

ملاحظة

يكون إنذار الخطأ مؤقتا ويمكن تصحيحه تلقائيًا.

5.4.13 نظام تحذير لفتح الباب *

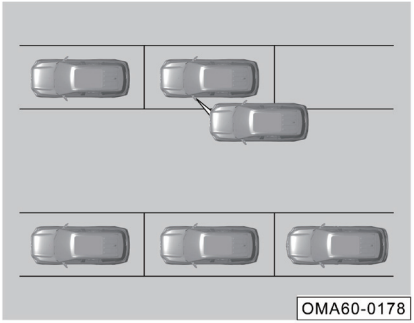

تكتشف وظيفة تحذير فتح الباب الممر المجاور عندما تكون السيارة متوقفة من خلال رادار منطقة عمياء مثبتًا في الجزء الخلفي من السيارة. عندما يتم اكتشاف سيارة تقترب بسرعة منها وتكون السيارة خطرة لفتح الباب، سيعطي النظام التذكير للسائق من خلال الإشارة المرئية على المرآة الخلفية الخارجية وأصوات الإنذار.

تحذير

- **نظام التحذير عند فتح الباب هو نظام مساعدة للقيادة، ولا يمكن أن يحل محل السائق لمراقبة ظروف حركة المرور الخارجية، ولا أن يحل محل السائق لإصدار الأحكام.**
- **لضمان السلامة، يجب ألا يعتمد السائق كليًا على رادار مراقبة النقطة العمياء، ويجب على السائق الحفاظ على الاستخدام الصحيح لمرآة الرؤية الخلفية الداخلية ومرآة الرؤية الخلفية الخارجية على كلا الجانبين.**

فتح وإغلاق وظيفة الفرامل التلقائية

بعد أن تكون طاقة السيارة في وضع " ON" أو بدء تشغيل المحرك، أدخل واجهة نظام الصوت "الإعدادات ← مساعدة القيادة ← نظام مراقبة النقطة العمياء"، واضغط قصيرًا على المفتاح المرن على الجانب الأيمن من "نظام التحذير من فتح الباب " لتشغيله أو إيقاف تشغيله.

تذكير

يشمل النظام وظيفة الذاكرة لأحوال المفاتيح. ستكون حالة النظام نفس آخر مرة تم فيها إيقاف تشغيل السيارة بعد بدء تشغيل السيارة.

طريقة الإنذار

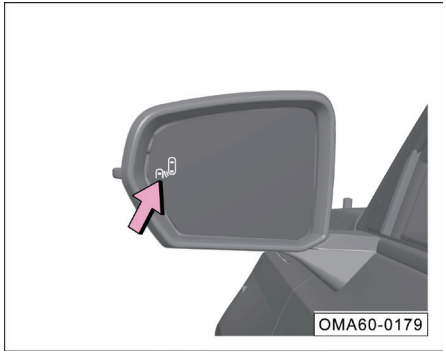

يقوم نظام التحذير عند فتح الباب بتذكير السائق من خلال المؤشر الأصفر الموجود على مرآة الرؤية الخلفية الخارجية، ويتم ضبط سطوع المؤشر تلقائيًا وفقًا لظروف الإضاءة الخارجية.

ظروف العمل

يحتاج تنشيط الوظائف إلى تلبية الشروط التالية:

- تكون السيارة متوقفة.
- تكون مصدر طاقة السيارة في وضع "ON"، أو يتم التبديل من وضع "ON" إلى وضع "ACC" أو "OFF" في غضون 3 دقائق.
- يكون مفتاح الوظيفة قيد التشغيل ويعمل.

عندما يكتشف الرادار وجود سيارة خلف السيارة في المسار المجاور، وقد يفتح السائق الباب وهناك خطر الاصطدام، سيضيء مؤشر التحذير الأصفر الموجود على مرآة الرؤية الخلفية الخارجية على الجانب الخطير. وإذا يواصل السائق فتح الباب في هذا الوقت، سيومض مؤشر التحذير وسيتم إصدار تذكير صوتية.

ملاحظة

لا يمكن لهذه الوظيفة اكتشاف الأجسام الموجودة خلفها من خلال السيارات أو العوائق الأخرى.

الانذار الكاذب

قد يقوم النظام أيضًا بإصدار إنذار في حالة عدم وجود سيارة في منطقة الكشف، وقد تحدث أحوال إنذار كاذب كما يلي:

- حواجز الطرق.
- الجدار الخرساني على الطرق السريعة.
- منطقة البناء.
- المنعطف الحاد حول المبنى.
- الشجيرات والأشجار.
- تكون قريبة جدًا من السيارة التي خلفها عند وقوف السيارة.

ملاحظة

يكون إنذار الخطأ مؤقتا ويمكن تصحيحه تلقائيًا.

5.4.14 النظام المساند للبقاء على المسار في الطوارئ *

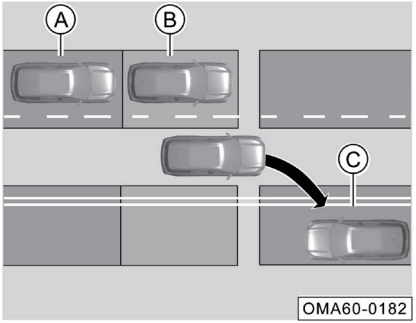

- A: منطقة الرؤية العمياء في المسارات المجاورة.
- B: المنطقة خلف البقعة العمياء.
- C: المنطقة التي تواجه المسارات المجاورة.

يتم تحقيق وظيفة النظام المساند للبقاء على المسار في الطوارئ من خلال رادار النقطة العمياء والكاميرا الأمامية الذكية والرادار بالموجات المليمترية الأمامي المركب في مؤخرة السيارة. يقوم بالمراقبة في الوقت الحقيقي لمناطق المسار المجاور أمام وخلف السيارة، وعندما تنحرف السيارة عن هذا المسار وهناك خطر الاصطدام بسيارة في المسار المجاور، النظام سينبه السائق ويحافظ على السيارة بنشاط في هذا المسار لتقليل مخاطر الاصطدام.

فتح وإغلاق وظيفة الفرامل التلقائية

عندما تكون طاقة السيارة في وضع التشغيل "ON"، من خلال واجهة نظام الصوت "الإعدادات ← مساعدة القيادة ← مساعدة القيادة الجانبية"، اضغط قصيرًا على المفتاح المرن على الجانب الأيمن من "نظام الحفاظ على المسار في حالات الطوارئ" لتشغيله أو إيقاف تشغيله.

تذكير

- عندما يقوم السائق بتشغيل وظيفة النظام المساند للبقاء على المسار في الطوارئ، يتم تشغيل وظيفة مراقبة النقطة العمياء تلقائيًا.
- يحتوي النظام على وظيفة ذاكرة حالة المفتاح. وبعد بدء تشغيل المحرك، ستكون حالة النظام مماثلة لآخر مرة تم فيها إيقاف تشغيل السيارة.

طريقة الإنذار

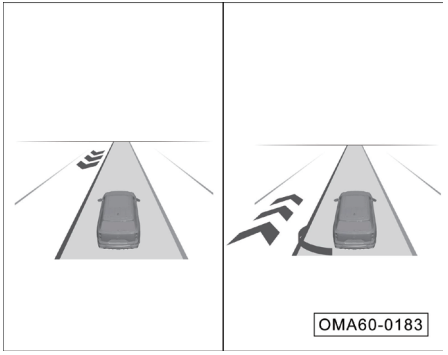

- التذكير المرئي: ستظهر شاشة إنذار في العداد، وسيتحول خط المسار الموجود على الجانب الخطير إلى اللون الأحمر، وسيتحول لون السيارة المستهدفة الخطرة إلى اللون الأحمر. إذا تم استيفاء شروط الإنذار لمراقبة النقاط العمياء في هذا الوقت، فسوف يضيء مؤشر مرآة الرؤية الخلفية الخارجية.
- مساعد التوجيه: سيتحكم النظام بنشاط في عجلة القيادة لإبقاء السيارة في مسارها الخاص، ويمكن للسائق أن يشعر بعزم الدوران الذي يطبقه النظام على عجلة القيادة.

ظروف العمل

يحتاج تنشيط الوظائف إلى تلبية الشروط التالية:

- تكون السيارة في وضع التحريك لأمام وسرعة السيارة أكبر من 65 كم/ ساعة.
- يكون نظام مراقبة النقطة العمياء في وضع التشغيل.
- يكون نظام مراقبة النقطة العمياء ونظام تحذير مغادرة المسار غير معيبين.

عندما يتم اكتشاف أن السيارة معرضة لخطر تغيير المسارات، يتحكم النظام بنشاط في التوجيه ويصدر تذكيرًا على لوحة العدادات.

ملاحظة

- مساعد الحفاظ على المسار في حالات الطوارئ هو مجرد وظيفة مساعدة، ولا يمكن أن يحل محل السائق لمراقبة ظروف حركة المرور. يجب أن يكون السائق دائمًا في حالة تأهب للبيئة المحيطة، حيث لا تستطيع هذه الوظيفة اكتشاف الأجسام الموجودة خلفها عبر المركبات أو العوائق الأخرى.
- يجب أن يمسك السائق دائمًا بعجلة القيادة وأن يتحكم بشكل فعال في السيارة.

ملاحظة

- في حالة عدم تمكن بيئة الطريق من تلبية شروط التشغيل الخاصة بنظام تحذير مغادرة المسار، فقد لا تعمل هذه الوظيفة بشكل صحيح. => راجع الصفحة 184
- عندما لا يعمل الرادار الأمامي بشكل صحيح، فإن هذه الوظيفة لا تعمل أيضًا.
- عندما لا تعمل وظيفة مراقبة النقطة العمياء بشكل صحيح، فقد لا تعمل الوظيفة بشكل صحيح.
- عندما تكتشف هذه الوظيفة أن يترك يدا السائق عن عجلة القيادة لفترة طويلة، ستصدر تحذيرًا، لذلك لا داعي للذعر أو لا تقم بتدوير عجلة القيادة بقوة. يمكن للسائق إبقاء يديه بثبات على عجلة القيادة للقيادة العادية.
- تسمح هذه الوظيفة للسائق بتدوير عجلة القيادة لتوجيه السيارة أثناء تدخل عجلة القيادة للمساعدة في تصحيح الانحراف. عندما يشعر السائق أن عزم التصحيح المطبق بواسطة النظام هو غير مناسب، يمكن التحكم في السيارة للقيادة وفقًا لنية السائق في أي وقت.

الانذار الكاذب

قد يقوم النظام أيضًا بإصدار إنذار في حالة عدم وجود سيارة في منطقة الكشف، وقد تحدث إنذارات كاذبة في المواقف التالية:

- ضعف الرؤية مثل الثلج أو المطر أو الضباب أو رذاذ الماء.
- عندما يوجد أوساخ أو ضباب على الزجاج الأمامي أو يوجد عائق أمام كاميرا الزجاج الأمامي.
- ارتفاع درجة الحرارة حول الكاميرا بسبب أشعة الشمس المباشرة.
- عندما يحدث الوهج بسبب أشعة الشمس المباشرة والمركبات القادمة من المقابلة والضوء المنعكس من مياه الطرق.
- عندما يتغير السطوع الخارجي فجأة مثل الدخول أوالخروج من النفق.
- عندما لا يتم تشغيل المصابيح الأمامية في الليل أو عندما يكون الضوء في النفق منخفضًا.
- عندما لا توجد خطوط السير للمسار أو يصعب التمييز بين لون خطوط السير للمسار ولون سطح الطريق.
- عندما تكون خطوط السير غير واضحة أو تكون رقيقة جدًا أو تالفة أو مشوشة أو مغطاة بالأوساخ أو الثلج.
- المسار عريض جدًا أو ضيق جدًا.
- عندما يزداد عدد المسارات أو يقلل أو أن خطوط علامات الممر معقدة.
- عندما يوجد أكثر من إثني من خطوط السير على الجانبين الأيسر والأيمن من السيارة.
- توجد علامات أو أشياء على الطريق مماثلة لخطوط السير للمسار
- تغيير خطوط السير على الوقت القصير مثل منحدر الطريق أو مخرج الطريق السريع.
- عند القيادة على منحدر شديد الانحدار أو الطريق المتعرج.
- قريبة جدًا من السيارة التي أمامك أو أن السيارة التي أمامك قد غطت خطوط السير.
- إذا اهتزت السيارة بشدة.
- تمر السيارة عبر حواجز حماية الطرق والجدران الخرسانية للطرق الحرة والأشجار والشجيرات وما إلى ذلك.
- تمر السيارة عبر المطبات أو الحفر.
- تمر السيارة عبر مناطق كثيفة البناء.
- تمر السيارة في طريق شديد الانحدار أو متعرج.
- الرادار الأمامي ورادارات النقاط العمياء اليسرى واليمنى الخلفية تكون مغطاة بالتراب أو المطر والثلج.

ملاحظة

يكون إنذار الخطأ مؤقتا ويمكن تصحيحه تلقائيًا.

في الحالات التالية ، قد يتأثر أداء النظام عند التداخل في عجلة القيادة للمساعدة على تصحيح الانحراف:

- عندما تكون السيارة محملة بشكل زائد.
- ضغط إطار السيارة غير طبيعي.
- الطريق غير ممهد.
- الرياح المتشابكة القوية.
- إذا تم تعديل أو استبدال أجزاء التحكم ذات الصلة في السيارة بأجزاء مطابقة غير أصلية.
- تركيب غير صحيح للأجزاءالمتعلقة بالتحكم في السيارة.

5.4.15 أجهزة استشعار الرادار والكاميرا *

مستشعر الرادار بالموجات المليمترية

يتم تركيب مستشعر الرادار بالموجات المليمترية في منتصف الشبكة السفلية للمصد الأمامي لمراقبة ظروف حركة المرور واكتشاف المركبات أمامكم ضمن نطاق معين من السيارة.

يجب ضبط مستشعر الرادار ومعايرته في الظروف التالية:

- تمت إزالة حامل التركيب لمستشعر الرادار بالموجات المليمترية وتركيبه.
- تمت إزالة مستشعر الرادار بالموجات المليمترية وتركيبه.
- تم تعديل حدبة الإصبع أو العجلة الخلفية أثناء عملية تحديد المواقع بأربع عجلات؛
- بعد اصطدام السيارة.

تذكير

- يتطلب ضبط ومعايرة مستشعر اللرادار بالموجات المليمترية أدوات ومعدات خاصة. إذا كنت بحاجة إلى ضبط ومعايرة مستشعر الرادار بالموجات المليمترية، فتأكد من الذهاب إلى المتجر الخاص بشركة جي إيه سي للعمل ذي الصلة.
- قد يتأثر نظام مثبت السرعة التكيفي * ونظام مثبت السرعة المدمج * ونظام تخفيف حدة التصادم الأمامي * عندما يفشل مستشعر الرادار بالموجات المليمترية أو لا يعمل بشكل غير طبيعي.

تعليمات خاصة لمستشعر الرادار بالموجة المليمترية

يتم تركيب مستشعر الرادار بالموجات المليمترية علي مقدمة السيارة، ولا يُسمح بوجود أي عوائق أخرى ضمن نطاق الكشف لمستشعر الرادار بالموجات المليمترية. لا تقم بتركيب عوائق أخرى مثل إطارات لوحة الترخيص عند تركيب لوحة الترخيص الأمامية. الا سيتأثر أداء الكشف عن مستشعر الرادار بالموجة المليمترية، وقد لا يعمل نظام التحكم في مثبت السرعة التكيفي * ونظام مثبت السرعة المدمج * ونظام تخفيف حدة التصادم الأمامي *.

ملاحظة

- إذا كان مستشعر الرادار بالموجات المليمترية متسخًا أو مسدودًا بإطار لوحة الترخيص، أو مغطى بأمطار غزيرة أو جليد أو ثلج أو طين، وما إلى ذلك، فقد لا تعمل الوظائف ذات الصلة لمستشعر الرادار بالموجات المليمترية، سيتم تذكير تعطيل أو خطأ وظائف العداد. وبعد تنظيف الأوساخ، ستعود الوظيفة إلى وضعها الطبيعي.
- عندما تكون هناك انعكاسات قوية للموجات فوق الصوتية للرادار بالموجات المليمترية (على سبيل المثال: ساحة وقوف السيارة)، قد تتأثر الوظائف ذات الصلة لمستشعر الرادار بالموجات المليمترية.
- أمام وحول الرادار بالموجات المليمترية، يُحظر تغطيته مثل الملصقات أو مصابيح مساعدة السائق أو إطارات لوحة الترخيص أو أشياء أخرى مماثلة، وإلا فقد تتأثر الوظائف ذات الصلة لمستشعر الرادار بالموجات المليمترية.
- نوصى باستخدام فرشاة لإزالة الثلج من سطح المستشعر، ونوصى باستخدام رذاذ غير مذيب للجليد لإزالة الصقيع من سطح المستشعر.

ملاحظة

- قد تؤدي إصلاحات الهيكل الأمامي للسيارة إلى تغيير اتجاه مستشعر الرادار، مما يؤثر على الوظائف المتعلقة بالرادار بالموجات المليمترية (مثبت السرعة التكيفي* / نظام مثبت السرعة المدمج * / نظام تخفيف حدة التصادم الأمامي *). لذلك، يرجى الذهاب إلى المتجر الخاص بشركة جي إيه سي للفحص والاصلاح في الوقت المناسب.
- في حالة تلف مستشعر الرادار بالموجات المليمترية أو تغير الاتجاه، يرجى إيقاف تشغيل الوظائف المتعلقة بالرادار بالموجات المليمترية (مثبت السرعة * / نظام مثبت السرعة المدمج * / نظام تخفيف حدة التصادم الأمامي * والوظائف الأخرى)، وانتقل إلى المتجر الخاص بشركة جي إيه سي في الوقت المناسب لإعادة معايرة مستشعر الرادار بالموجات المليمترية.
- قد يتغير اتجاه مستشعر الرادار بالموجات المليمترية بسبب الاهتزاز، على سبيل المثال، تصطدم المنطقة القريبة من الرادار في المصد الأمامي بحافة الرصيف/ حوض الزهرة. قد تؤثر التغييرات في اتجاه المستشعر على أداء الوظائف المتعلقة بالرادار حتي قد تؤدي إلى إيقاف تشغيل النظام بشكل غير طبيعي.

الكاميرا الأمامية الذكية

تم تركيب الكاميرا الذكية الأمامية على الجزء العلوي من الزجاج الأمامي للكشف عن البيئة المحيطة، حيث تصل أقصى مسافة للتعرف على المشاة دون عائق إلى 80 m (في الحالة المثالية للعوامل البيئية مثل الإضاءة)، ويكون الحد الأدنى لارتفاع اكتشاف المشاة للكاميرا هو 0.8 m، يجب معايرة مستشعر الكاميرا الأمامية في الظروف التالية:

- تمت إزالة الزجاج الأمامي أو حامل الكاميرا واستبداله.
- تمت إزالة مستشعر الكاميرا الأمامية واستبداله.

تذكير

إذا فشلت الكاميرا الأمامية الذكية فقط، فسوف يفشل نظام مثبت السرعة التكيفي * ونظام مثبت السرعة المدمج * ونظام التحذير من مغادرة المسار * ونظام تخفيف حدة التصادم الأمامي * ونظام الضوء العالي الذكي *.

تذكير

- تتطلب معايرة مستشعر الكاميرا الأمامية استخدام أدوات متخصصة محددة. إذا كنت بحاجة إلى معايرة مستشعر الكاميرا، نوصى بالذهاب إلى المتجر الخاص بشركة جي إيه سي للعمل ذي الصلة.
- عندما يفشل مستشعر الكاميرا الأمامية أو يعطل أو يتم حظره، فقد يؤثر ذلك على الاستخدام العادي للوظائف مثل مثبت السرعة التكيفي * ونظام تخفيف حدة التصادم الأمامي * ونظام التحذير من مغادرة المسار *، ونظام مثبت السرعة المدمج * ونظام الضوء العالي الذكي *، إلخ.

ملاحظة

- قد تؤثر ظروف الإضاءة السيئة أو الليل أو الإضاءة العاكسية أو المطر الغزير أو رذاذ الماء أو الجليد أو الثلج أو الحمأة على الكاميرا الأمامية الذكية، مما يؤدي إلى توقف الوظائف أو ضعف الأداء لنظام تخفيف حدة التصادم الأمامي * ومثبت السرعة التكيفي * ونظام مثبت السرعة المدمج * ونظام مساعدة الفرامل النشط * ونظام التحذير من مغادرة المسار *، وظيفة نظام الضوء العالي الذكي *. وفي الحالات الشديدة، سيتم تعطيل الوظائف تمامًا، وسيعرض العداد معلومات إنذار المساعدة الذكية للقيادة مثل "حظر الرادار الأمامي" و"يتم حظر خط رؤية الكاميرا الأمامية" و"يرجي فحص نظام التحذير من مغادرة المسار "،" يرجى فحص نظام مثبت السرعة " و"يرجى فحص نظام تخفيف حدة التصادم الأمامي".

ملاحظة

- قد يتأثر مجال رؤية الكاميرا الأمامية الذكية بالعوائق مثل الغبار أو الرواسب أو رذاذ الماء أو الجليد أو الثلج أو الحمأة على الزجاج الأمامي، ويمكن أن تتسبب في هذه الحالات في تعطيل نظام التحذير من مغادرة المسار * و نظام تخفيف حدة التصادم الأمامي * ونظام مثبت السرعة التكيفي * ونظام مثبت السرعة المدمج * ووظيفة نظام الضوء العالي الذكي *. وفي هذه الحالة، يرجى مسح المنطقة القريبة من الكاميرا على الزجاج الأمامي أو تشغيل وظيفة إزالة الصقيع وإزالة الضباب على مكيف الهواء، يمكن أن تعود الوظيفة إلى طبيعي بعد التنظيف.

ملاحظة

- إذا اختفى عامل التداخل الخاص بالكاميرا الذكية للأمام، فستعمل وظيفة نظام اكتشاف المشاة بشكل طبيعي مرة أخرى.
- قد يتداخل غروب الشمس أو الإضاءة المنخفضة ليلاً مع وظيفة اكتشاف المشاة. يجب عدم حجب مجال الرؤية حول الكاميرا الأمامية الذكية بالملصقات أو الأشياء غير الشفافة، وقد لا تعمل وظيفة اكتشاف المشاة بشكل صحيح بسبب ذلك.
- قبل قيادة السيارة، يرجى التأكد من عدم انسداد منطقة الكاميرا.
- حافظ على رؤية واضحة لمستشعر كاميرا الزجاج الأمامي.

5.4.16 نظام مراقبة ضغط الإطارات

يراقب نظام مراقبة ضغط الإطارات معلومات ضغط الإطارات ودرجة الحرارة، ويعرض معلومات ضغط الإطارات ودرجة الحرارة الحالية على لوحة العدادات. عندما يكون للإطارات ظروف غير طبيعية مثل الضغط المنخفض والضغط العالي وتسرب الهواء السريع ودرجة الحرارة المرتفعة، ستعرض لوحة العدادات رسالة إنذار.

إذا كانت السيارة متوقفة لأكثر من 7 أيام أو تم فصل البطارية، فعندما تكون طاقة السيارة في وضع "ON"، تكون قيمة الضغط ودرجة الحرارة المعروضة على لوحة العدادات "---"؛ وبعد أن تتجاوز سرعة السيارة 25 كم/ ساعة لمدة بضع دقائق، يتم عرض ضغط الإطارات الحالي وقيم درجة الحرارة على لوحة العدادات.

تعليمات الانذار

- إذا كانت قيمة ضغط الإطارات أعلى من 330 كيلو باسكال، يضيء مؤشر نظام مراقبة ضغط الإطارات، وسيشير التنبيه النصي الموجود على شاشة لوحة العدادات المدمجة إلى أن يكون ضغط الإطارات مرتفعا؛ وعندما تكون قيمة ضغط الإطارات أقل من 300 كيلو باسكال، يتم التخلص من الخطأ وينطفئ مؤشر خطأ ضغط الإطارات.
- إذا كانت قيمة ضغط الإطارات أقل من 75% من القيمة المحددة العادية، فيضيء مؤشر نظام مراقبة ضغط الإطارات، ويوضح التنبيه النصي على شاشة العدادات المدمجة أن ضغط الإطارات يكون منخفضا؛ عند نفخ ضغط الإطارات (ضغط الإطارات في الحالة الباردة) إلى القيمة المحددة العادية، يتم التخلص من الخطأ وينطفئ مؤشر خطأ ضغط الإطارات.
- إذا استمرت قيمة ضغط الإطار في الانخفاض بأكثر من 30 كيلو باسكال/ دقيقة، فيضيء مؤشر نظام مراقبة ضغط الإطارات، ويوضح التنبيه النصي على شاشة العدادات للسيارة أن يتسرب الهواء في الإطار؛ وثم يقوم بتشغيل محرك السيارة، ويتم التخلص من العطل، وينطفئ مؤشر خطأ ضغط الإطارات.
- إذا كانت قيمة درجة حرارة الإطار أعلى من 85 درجة مئوية، فيضيء مؤشر نظام مراقبة ضغط الإطارات، وسيعرض التنبيه النصي على شاشة عرض لوحة العدادات المدمجة أن درجة حرارة الإطارات تكون مرتفعة؛ وعندما تنخفض درجة حرارة الإطار إلى 80 درجة مئوية، يتم التخلص من العطل وينطفئ مؤشر خطأ ضغط الإطار.

ملاحظة

إذا قمت باستبدال مستشعر ضغط الإطارات في الإطار أو قمت بتغيير موضع الإطار، فلن تحتاج إلى الذهاب إلى المتجر الخاص بشركة جي إيه سي لإعادة تعلم المعايرة بعد التأكد من أن مستشعر ضغط الإطارات المطابق للنموذج قد تم تركيبه بشكل صحيح، ويكمل تعلم معايرة نظام مراقبة ضغط الإطارات تلقائيًا خلال دورات القيادة القليلة التالية.

تذكير

إذا كان مستشعر ضغط الإطارات مفقودًا بعد استبدال الإطار الاحتياطي أو إطار جديد في مكان آخر، فلن يتم التخلص من التحذير الخاص بضغط الإطارات المنخفض عند الاستمرار في القيادة. يُرجى عدم إساءة فهم أن ضغط الإطار غير طبيعي.

5.4.17 نظام مراقبة مقصورة الركاب *

يراقب نظام مراقبة مقصورة الركاب ملامح الوجه وسلوكيات الركاب في السيارة من خلال كاميرتين مثبتتين على مقدمة السائق اليسرى (العمود A) وغطاء مرآة الرؤية الخلفية الداخلية، وقد تم تحقيق الوظائف: تذكير الإلهاء، وتذكير التعب، والتهوية الذكية، وتقليل حجم الصوت عند المكالمة، والشاشة الساطعة، وتبديل الأغاني بإيماءات، والموسيقى العاطفية. في المستقبل، سيتم تحقيق المزيد من رعاية الطفل الذكية ووضع رعاية الطفل والنزول الآمن والمشاهدة عن بُعد وسجلات الرحلة من خلال OTA.

تذكير

تجهز بعض الطرز بتكوين مقصورة القيادة الذكية، ولن يتم حفظ وتحميل جميع معلومات الصور التي تم جمعها بواسطة النظام باستثناء الصور التي تم التقاطها وحفظها بواسطة الأشخاص في السيارة.

فتح وإغلاق وظيفة الفرامل التلقائية

عندما تكون طاقة السيارة في وضع "ON"، يمكنكم النقر فوق تطبيق "الاستشعار الذكي" من خلال واجهة قائمة تطبيق المضيف للدخول، وتعيين تذكير التقسيم الفرعي لوظيفة المراقبة المقابلة من خلال المفتاح الناعم للتشغيل أو إيقاف التشغيل.

طريقة التذكير

1. تخفيف التعب

يمكن لنظام مراقبة مقصورة الركاب اكتشاف تعب السائق على النحو التالي: التعب الخفيف، التعب المعتدل، التعب الشديد.

- عند تشغيل التعب الخفيف، يذكر السائق صوتيا بالقيادة بأمان.
- عند تشغيل التعب المعتدل، يذكر السائق صوتيا "سيدي، لقد لاحظت أنكم متعب جدًا. سيقوم بتشغيل أغنية لكم، هل تحبها؟ وسيظهر مربع منبثق، انقر فوق "موافق" أو لم يتم النقر فوق المربع المنبثق بعد انتهاء المهلة، وسيتم تشغيل الموسيقى المنبثقة؛ انقر فوق"إلغاء"، ولن يستجيب.
- عند تشغيل التعب الشديد، يذكر السائق صوتيا "سيدي، لقد غفيت. من أجل سلامتكم في القيادة، هل يمكنني تشغيل وضع الاستيقاظ من أجلكم؟" وسيظهر مربع منبثق، انقر فوق "موافق" أو لم يتم النقر فوق المربع المنبثق بعد انتهاء المهلة، وسيتم تشغيل الموسيقى المنبثقة، وسيتم تشغيل مكيف الهواء، وسيتم تشغيل تبريد مكيف الهواء، مصحوبًا بتذكير الضوء المحيط الأحمر؛ وانقر على "إلغاء"، ولن يستجيب.

2. تذكير الإلهاء

- إذا اكتشف نظام مراقبة المقصورة أن السائق مشتت، فسيقوم بتذكير السائق بصوت، "سيدي، يرجى الانتباه."
- يقوم السائق باجراء مكالمة ولكنه لا يستخدم بلوتوث السيارة، يذكر صوتيا "من أجل سلامتكم، يرجى استخدام بلوتوث السيارة للاتصال" ويظهر المربع المنبثق (المربع المنبثق يختفي بعد 5 ثوان).

تذكير
لن يكرر التذكير الصوتي، وبعد التذكير الأول، لن يتم تنشيط التنبيه مرة أخرى خلال 6 دقائق.

3. تقليل حجم الصوت عند المكالمة

- يقوم الراكب الأمامي بالمكالمة ولكن لا يستخدم بلوتوث السيارة: يظهر المربع المنبثق لعرض "يوفر بيئة اتصال مريحة لكم" (يختفي المربع المنبثق بعد 5 ثوانٍ)، وخفض مستوى الصوت، وأغلق نافذة الراكب الأمامي المضادة للقرص، وأغلق فتحة السقف *.
- يقوم كل من السائق والراكب الأمامي باجراء المكالمة، ويكون بلوتوث السيارة قيد الاستخدام: يظهر المربع المنبثق لعرض "يكون الجهاز المركب على السيارة في حالة مكالمة البلوتوث، ولا يمكن مؤقتًا ضبط صوت الوسائط لكم، أغلق النافذة وفتحة السقف * من أجلكم" (يختفي المربع المنبثق بعد 5 ثوانٍ)، أغلق جميع النوافذ المضادة للقرص، وأغلق فتحة السقف *.
- بعد انتهاء المكالمة، إذا تم خفض مستوى صوت الوسائط أثناء الاستجابة، فستتم استعادة النوافذ وفتحة السقف * ومستوى الصوت إلى الحالة التي كانت عليها قبل الاستجابة. وإذا كان هناك ضبط يدوي، فلن تتم استعادتها.

4. الشاشة الساطعة

- عندما تكون الشاشة في حالة سوداء ويتم اكتشاف أن السائق ينظر إلى الشاشة لأكثر من ثانية واحدة، سيتم تشغيل الشاشة تلقائيًا؛ وإذا تمت إزالة خط الرؤية، سيتم إيقاف تشغيل الشاشة تلقائيًا.

5. التهوية الذكية

- عند تشغيل التدخين، ستذكر الرسالة الصوتية أن "يقوم بتشغيل التهوية تلقائيًا عند اكتشاف تدخين شخص الصف الأمامي" وسيظهر المربع المنبثق. انقر فوق "موافق" أو لم يتم النقر فوق المربع المنبثق بعد انتهاء المهلة. وإذا لم يكن تمطر، فسيتم ضبط فتحة السقف * على حالة الامالة عند إغلاقها، وسيتم فتح النوافذ، وسيتم تشغيل مكيف الهواء والضبط إلى الدوران الخارجية؛ وانقر فوق "إلغاء" ولن يتم الرد. إذا هطل المطر، فلن تستجيب فتحة السقف * ونوافذ السيارة، بل سيستجيب مكيف الهواء فقط.
- بعد تشغيل نظام التهوية الذكية، اذا كان يتم الكشف عن عدم التدخين لفترة من الوقت، يتم استعادة الحالة الأصلية للنوافذ وفتحة السقف * ومكيف الهواء.

6. الموسيقى العاطفية

عندما يستيقظ السائق على المساعد الصوتي ويعلم أن هناك حاجة للاستماع إلى الأغاني ولم يتم تحديد معلومات الأغنية، يقوم نظام مراقبة المقصورة بتحليل الحالة المزاجية الحالية للسائق وفقًا لخصائص حالة وجه السائق بشكل طبيعي أو سعيد أو غير سعيد، ويبث الأصوات التالية على التوالي ويلعب الأغنية بالنوع المقابل:

- الطبيعي: "طيب، سيدي، نهاية اللغة هي الموسيقى، استمع إليها".
- السعيد: "طيب، سيدي ، الموسيقى هي أبسط سعادتنا، فلنسبح في محيط الموسيقى".
- التعاسة: طيب، سيدي، الموسيقى هي دواء العلاج لجميع التعاسة، استمتع بها".

7. تبديل الأغاني بإيماءات

عند تشغيل الموسيقى، ضمن النطاق المرئي لكاميرا المراقبة داخل السيارة، إذا وجه السائق والراكب خمسة أصابع نحو مقدمة السيارة:

- مرر راحة يدك من اليمين إلى اليسار، وستنتقل الموسيقى تلقائيًا إلى الأغنية السابقة للتشغيل.
- مرر راحة يدك من اليسار إلى اليمين، وستنتقل الموسيقى تلقائيًا إلى الأغنية التالية للتشغيل.

ظروف العمل

- يمكن للنظام اكتشاف الوجه بوضوح.
- تمت تهيئة النظام.
- مصدر طاقة الجهاز المركب علي السيارة هو طبيعي.
- عند تشغيل تذكير التعب والإلهاء، ينبغي أن تكون سرعة القيادة أكبر من 30 كم/ ساعة.

تذكير

- عندما يكتشف نظام مراقبة المقصورة وجه أو سلوك الراكب، فإنه يحتاج إلى العمل ضمن النطاق الفعال للكاميرا (أي، يمكن للكاميرا أن تحدد بوضوح ملامح الوجه الكاملة والسلوك فوق الخصر للراكب).
- إذا تعذر التعرف عليه بسبب نطاق تشغيل غير صالح، فيرجى ضبط الموقع أو الوضع.

الإنذار الكاذب

- المواقف التي يمكن أن تحدث فيها إنذارات كاذبة: تكون السيارة في منحنى، ويكون السائق في طريقه إلى الالتفاف، وعند الدخول إلى النفق والخروج منه، والكاميرا تكون مسدودة.
- في بعض الحالات: ضوء الشمس المباشر الشديد على الوجه أو المقعد أو تعديل عجلة القيادة، مما يؤدي إلى فقدان مراقبة الوجه وما إلى ذلك، قد يؤدي إلى تدهور الأداء.
- يستخدم النظام كاميرا تعمل بالأشعة تحت الحمراء، التي قد تتداخل معها بعض النظارات الشمسية، مما يؤدي إلى تدهور الأداء.
- في حالة حدوث اضطراب في الكاميرا، سينخفض أداء النظام.

تذكير

إذا تم استيفاء أي من الشروط التالية، فسيعود النظام تلقائيًا إلى حالة العمل الطبيعية:

- تعيد الكاميرا التعرف على معلومات وجه السائق.
- أوقف تشغيل السيارة بالكامل وأعد تشغيلها.

ملاحظة

بعد أن تدخل الوظيفة في وضع العمل، نظرًا لخصائص خوارزمية التعب، تحتاج مراقبة التعب إلى دقيقة واحدة لإكمال التهيئة، ولن الوظيفة تعمل خلالها.

تحذير

- **حتى أن تجهز بنظام مراقبة المقصورة، فتكون مسؤولية عن التركيز على قيادة السيارة بعناية.**
- **إذا شعرت بالتعب، خذ فترات راحة منتظمة حسب الحاجة ولا تنتظر حتى يحذّركم النظام.**
- **قد تتسبب ظروف خاصة معينة في قيام النظام بإصدار تحذير حتى لو لم تكن متعبًا، مثل: أغمض عينيكم باستمرار لفترة زمنية معينة.**
- **لا يمكن للنظام أن يضمن التعرف الدقيق على كل سائق، وقد لا يتم التقاط ملامح وجه بعض السائقين بدقة.**
- **لا يتعرف النظام على الحاجة إلى استراحة في جميع الأحوال.**

ملاحظة

- يرجى الالتزام بالقانون الوطني للسلامة المرورية على الطرق واللوائح التنفيذية ذات الصلة، والقيادة بأمان.
- لا تحجب كاميرا مراقبة السائق على اليسار الأمامي (العمود A) وكاميرا المراقبة الداخلية فوق مرآة الرؤية الخلفية الداخلية.
- لا تقم بتغطية العمود الأمامي الأيسر A والغطاء العلوي لمرآة الرؤية الخلفية الداخلية بالزخارف، وما إلى ذلك، أو لا تقم بتركيب أي أجزاء أخرى على الجانب الأيسر الأمامي A والغطاء العلوي لمرآة الرؤية الخلفية الداخلية. يحتوي العمود الأمامي الأيسر A والغطاء العلوي لمرآة الرؤية الخلفية الداخلية على أجهزة كشف متطورة، وقد تؤدي العمليات المذكورة أعلاه إلى إتلاف الأجهزة أو فشل اكتشاف حالة السائق في الوقت الفعلي بشكل صحيح.
- تعتمد وظيفة نظام مراقبة المقصورة على صورة واضحة لحالة الركاب، وفي بعض الحالات: قد يؤدي ضوء الشمس المباشر الشديد وضبط المقعد أو عجلة القيادة وانسداد وجوه الركاب الخلفيين بالمقاعد الأمامية إلى عدم اكتمال بيانات مراقبة السائق والراكب، وقد تؤدي إلى تدهور أداء الوجوه.

ملاحظة

- بعد تشغيل وظيفة استجابة السائق للكشف، سوف يستغرق الأمر بعض الوقت لإكمال التهيئة، ولن وظيفة المراقبة تعمل خلالها.
- لا تقود مرهقا.
- في الوقت الحالي، لا تعرض المقصورة الذكية سوى بعض الوظائف. ويمكنكم الدخول إلى متجر التطبيقات لتحديث التطبيق وإضافة وظائف جديدة وتحسين الوظائف الحالية وترقيتها في المستقبل.
- إذا تبين أن الكاميرا لا تعمل، يرجى إعادة تشغيل السيارة بعد إيقاف التشغيل،؛ واذا كان لا يزال النظام لا يعمل بشكل صحيح، ونوصى بالذهاب إلى المتجر الخاص بشركة جي إيه سي للفحص والاصلاح في الوقت المناسب.

5.4.18 نظام رادار المراقبة داخل السيارة *

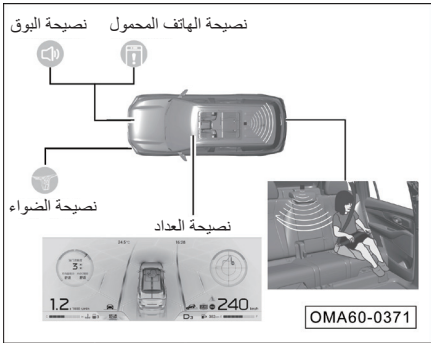

يكتشف نظام رادار المراقبة داخل السيارة ما إذا كانت هناك إشارة حركة دقيقة في الجزء الخلفي من السيارة من خلال الرادار بالموجة المليمترية المركب في الجزء العلوي من السيارة. عندما يتم وقوف السيارة وقفلها، في غضون 10 دقائق، سيدخل الرادار إلى حالة العمل. وإذا تم الكشف عن العلامات الحيوية، سيصدر البوق صوتًا للتذكير، وسيومض ضوء الموضع، وسيتلقى الهاتف المحمول للسائق رسالة تنبيه نصية حتى لا تنسى الحياة ويقوم بتحسين سلامة الركاب.

فتح وإغلاق وظيفة الفرامل التلقائية

عندما تكون طاقة السيارة في وضع التشغيل "ON"، من خلال نظام الصوت " الإعدادات ← القيادة الذكية ADiGO ← الأمان النشط ADiGO ← تذكير تذكير وجود الحياة"، واضبط هذه الوظيفة لتشغيلها أو ايقاف تشغيلها، وسيعمل النظام على الوضع الافتراضي.

تحذير

نظرًا لأن نظام الرادار الفردي يراقب الصفين الثاني والثالث من المقاعد في نفس الوقت، فهناك خطر معين من الفقدان، ولا يمكن أن يحل محل حكم السائق على البيئة الداخلية. ويرجى التحقق من الوضع الفعلي للركاب الخلفيين قبل قفل السيارة.

5.4.19 شاشة العرض الرأسية HUD *

تعليمات شاشة العرض الرأسية HUD

يشار إلى شاشة العرض الرأسية أو شاشة العرض العلوية باسم HUD، ويتم اسقاط صورة HUD على الزجاج الأمامي الأمامي للتصوير من خلال جهاز HUD في لوحة العدادات.

سيتم تعتيم أو سطوع صورة HUD تلقائيًا للتعويض عن التغييرات في الضوء الخارجي؛ ويمكن ضبط سطوع صورة HUD يدويًا إذا لزم الأمر. اعتمادًا على الزاوية والموضع بين ضوء الشمس و HUD، ستضيء صورة HUD مؤقتًا، وهذا هو أمر طبيعي.

تذكير

- قم بالتأكد من أن سطوع صورة HUD يكون مناسبا وتكون صورة HUD في مجال الرؤية المريح.
- قد تؤدي النظارات الشمسية المستقطبة إلى صعوبة رؤية صورة شاشة العرض الرأسية (HUD).

عرض الواجهة

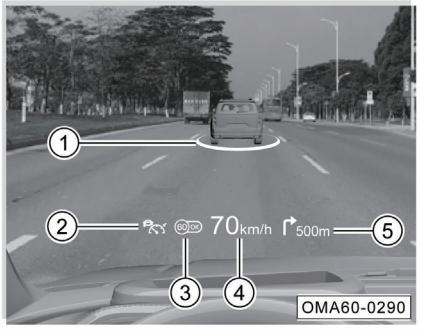

① وظيفة مثبت السرعة المدمج /التكيفي تعمل
② حالة ADAS
③ وظيفة لافتة حد السرعة
④ سرعة السرعة
⑤ معلومات الملاحة

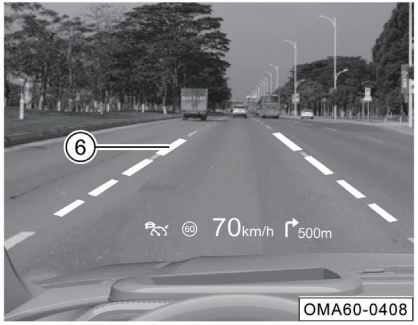

⑥ الخط الأزرق: تشغيل نظام المساعدة على البقاء في المسار

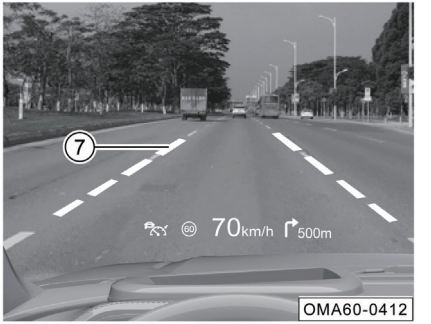

⑦ الخط الأحمر: تشغيل وظيفة التحذير من مغادرة المسار

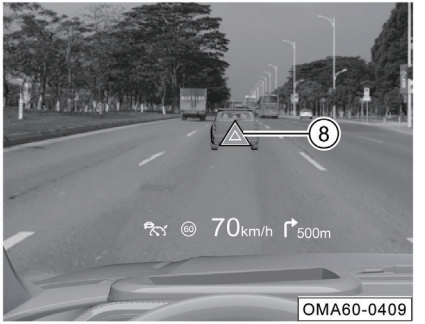

⑧ تشغيل وظيفة التحذير من الاصطدام الأمامي بالمستوى الأول

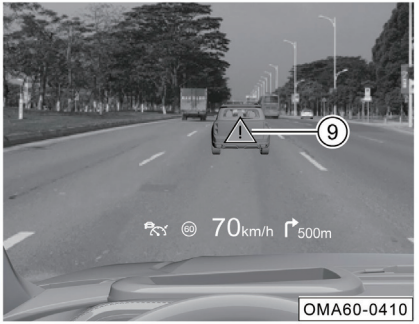

⑨ تشغيل وظيفة التحذير من الاصطدام الأمامي بالمستوى الثاني

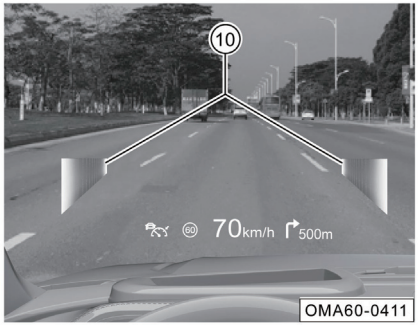

⑩ شريط التحذير الأحمر: تشغيل وظيفة نوع مراقبة النقطة العمياء

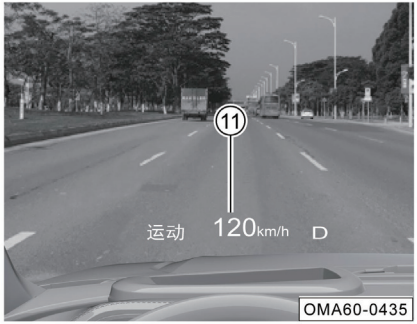

⑪ التروس وأنماط القيادة

تذكير

واجهة شاشة HUD هي للإشارة فقط، يرجى الرجوع إلى السيارة الفعلية.

إعدادات HUD

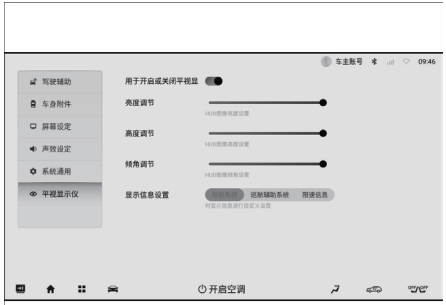

من خلال واجهة نظام الصوت " الإعدادات ← شاشة العرض العلوية"، اضغط قصيرًا على المفتاح المرن على الجانب الأيمن من "مفتاح شاشة العرض العلوية " لتشغيله/ إيقاف تشغيله، والقيام بالإعدادات المناسبة.

تذكير

- يمكن إجراء إعدادات HUD فقط عندما تكون السيارة متوقفة.
- عند اعداد وظيفة الضبط، يتم عرض الواجهة المقابلة على شاشة HUD بشكل متزامن، وتختفي بعد 3 ثوانٍ من عدم التشغيل.

صيانة HUD

- قم بتنظيف الزجاج الأمامي من الداخل لإزالة الأوساخ أو الغشاء الذي قد يقلل من سطوع أو وضوح صورة شاشة العرض الرأسية (HUD).
- قم بتنظيف السطح العلوي لشاشة العرض الرأسية HUD بقطعة قماش ناعمة مرشوشة بمنظف زجاج وامسحها برفق واتركها حتى تجف.

i تذكير

الزجاج الأمامي للسيارة المجهز بوظيفة عرض شاشة العرض الرأسية (HUD) يكون مصنوعا خصيصًا. وإذا كنت بحاجة إلى استبدال الزجاج الأمامي، فأنت بحاجة إلى استبدال الزجاج الأمامي الخاص المقابل، وإلا فستكون هناك مشاكل مثل تظليل صورة شاشة العرض الرأسية (HUD).

5.5 نظام مساعدة عكس السيارة

5.5.1 نظام الرادار لعكس السيارة

يقوم النظام بإرسال واستقبال الموجات فوق الصوتية بمساعدة مستشعرات الرادار، ويستخدم الموجات فوق الصوتية المرسلة والمنعكسة من العوائق لقياس المسافة بين السيارة والعوائق.

فتح وإغلاق وظيفة الفرامل التلقائية

- عندما تكون طاقة السيارة في وضع "ON"، حرر فرامل الانتظار وقم بتحويل ذراع ناقل الحركة إلي وضع "R". وعندما تكون سرعة السيارة أقل من 10 كم/ ساعة، سوف يدخل نظام رادار التحريك للخلف في العمل.
- عندما تكون سرعة التحريك لأمام للسيارة أقل من 10 كم/ ساعة، سيعمل مستشعر الموجات فوق الصوتية الأمامي؛ وعندما تكون سرعة السيارة أمامكم أكبر من 12 كم/ ساعة، سيتوقف مستشعر الموجات فوق الصوتية الأمامي عن العمل؛ وعندما تنخفض سرعة التحريك لأمام للسيارة من أكبر من 12 كم/ ساعة إلى أقل من 10 كم/ ساعة، يبدأ مستشعر الموجات فوق الصوتية الأمامي في العمل مرة أخرى.
- عندما تكون سرعة السيارة أكبر من 12 كم/ ساعة، سيتوقف مستشعر الموجات فوق الصوتية الأمامية والخلفية عن العمل؛ قم بتحويل ذراع ناقل الحركة من وضع "R"، واستخدم فرامل الانتظار، و ستخرج طاقة السيارة من وضع "ON"، ونظام رادار التحريك للخلف يتوقف عن العمل.

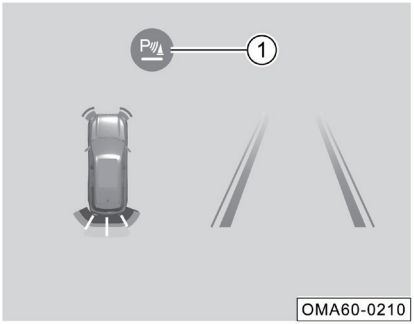

- أثناء عملية التحريك للخلف ، عند تشغيل نظام رادار التحريك للخلف يتوقف، اضغط على P المفتاح الناعم ① لإيقاف تشغيل المنبه يدويًا، اضغط مرة أخرى لتشغيله مرة أخرى. بعد إعادة تشغيل السيارة، يتم تشغيل صوت إنذار نظام رادار التحريك للخلف بشكل افتراضي..

i تذكير

نوصى بتشغيل نغمة إنذار نظام رادار التحريك للخلف عند التحريك للخلف.

الرموز التخطيطية الديناميكية *

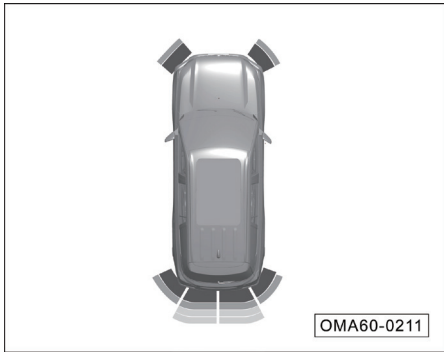

تشير الرموز التخطيطية الديناميكية التي تظهر على الجانب الأيسر من شاشة العرض إلى المسافة الحالية للعقبات أمام السيارة وخلفها. في الشكل، تكون ألوان أشرطة الرادار للسيارة في الصورة أحمر - برتقالي - أصفر - أصفر من الداخل إلى الخارج. وعندما يقترب العائق من السيارة، سينخفض خط اللون تدريجيًا من الطبقة الخارجية.

تتم مزامنة تغيير الرموز الديناميكية مع تغيير صوت الإنذار لمراجع المسافة.

مستوى نغمة الانذار	مسافة كشف العوائق					
	المستشعر الخلفي اليمين الأوسط	المستشعر الخلفي الأيسر الأوسط	المستشعر الخلفي الأيمن	المستشعر الخلفي الأيسر	المستشعر الأمامي الأيمن	المستشعر الأمامي الأيسر
لا يوجد نغمة إنذار	150 ~ 90 سم	150 ~ 90 سم	لا عرض ولا إنذار	لا عرض ولا إنذار	لا عرض ولا إنذار	لا عرض ولا إنذار
نغمة إنذار متقطع بسرعة متوسطة	90~60cm	90~60 cm	لا عرض ولا إنذار	لا عرض ولا إنذار	لا عرض ولا إنذار	لا عرض ولا إنذار
صوت الإنذار المتقطع السريع	60~30cm	60~30cm	60~30cm	60~30cm	60~30cm	60~30cm
صوت التنبيه المستمر	في غضون 30 cm	في غضون 30 cm	في غضون 30 cm	في غضون 30 cm	في غضون 30 cm	في غضون 30 cm

إنذار مراجع المسافة

تتم مزامنة تغير صوت التنبيه مع المسافة بين العائق والمصدات الأمامية والخلفية، كما يتغير اللون المعروض على شاشة نظام الصوت المكبر.

توزيع مستشعر الرادار

تنطبق على نماذج وقوف السيارات غير التلقائي:

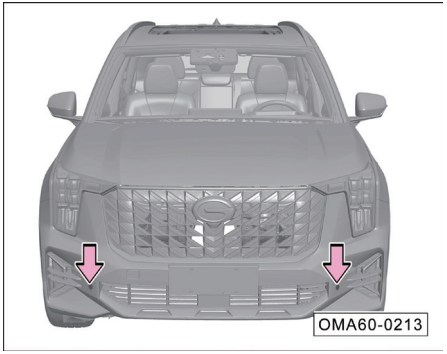

رادار الموجات فوق الصوتية الأمامي يركب على المصد الأمامي.

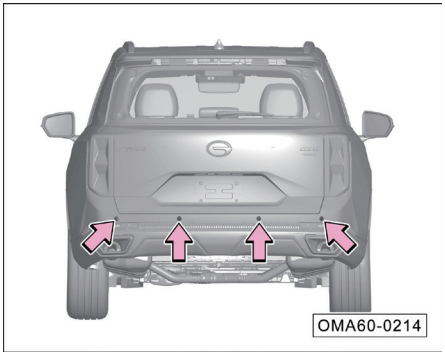

مستشعر الموجات فوق الصوتية الخلفي يركب على المصد الخلفي.

تنطبق على نماذج وقوف السيارات التلقائي:

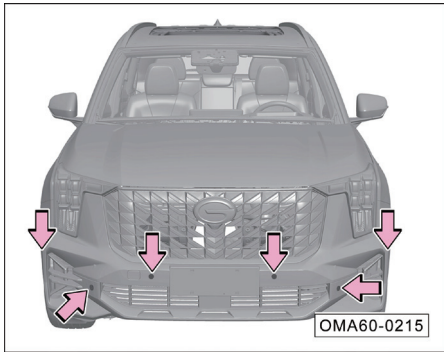

يتم تثبيت مستشعر الرادار الأمامي بالموجات فوق الصوتية على غطاء المصد الأمامي.

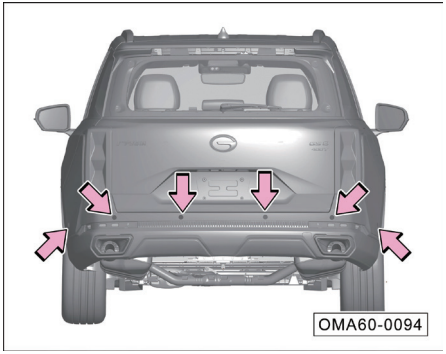

يتم تثبيت مستشعر الرادار بالموجات فوق الصوتية الخلفية على غطاء المصد الخلفي.

ملاحظة

- احتفظ دائمًا بسطح مستشعر الرادار نظيفًا ولا تغطي مستشعر الرادار أبدًا.
- لضمان عمل مستشعر الرادار على المصد، يجب أن يظل نظيفًا وخالٍ من الجليد.
- عند تنظيف سطح مستشعر الرادار، استخدم قطعة قماش ناعمة مبللة لتجنب خدش السطح.

تحذير

- **لا يمكن أن يحل نظام رادار التحريك للخلف محل ملاحظة السائق للبيئة المحيطة، لذلك يجب على السائق التركيز على التحريك للخلف وتعديل مكان السيارة بأمان وفقًا للوضع الفعلي.**
- **يحتوي مستشعر الرادار على نقطة عمياء عند اكتشاف العوائق؛ وعند التحريك للخلف، يجب على السائق الانتباه لتجنب الخدوش أو الاصطدامات.**
- **عند التحريك للخلف في أماكن ضيقة أو صعودًا، قد يكتشف مستشعر الرادار السور أو الأشجار أو المنحدرات، وهذا أمر طبيعي.**
- **عندما تكون سرعة التحريك للخلف سريعة، تقل دقة الكشف عن مستشعر الرادار، ونوصي بألا تتجاوز سرعة التحريك للخلف 10 كم/ ساعة. عندما يصدر نظام رادار التحريك للخلف نغمة إنذار بشكل مستمر، تكون السيارة والعائق قريبين للغاية في هذا الوقت، ويجب إيقاف التحريك للخلف على الفور لمنع وقوع الحوادث.**

⚠ تحذير

- **عند تنظيف مستشعر الرادار بمنظف عالي الضغط، يجب التنظيف بشكل لطيف لفترة قصيرة، ويجب أن تظل المسافة بين الفوهة والمستشعر 30 سم على الأقل.**
- **إذا التصقت قطرات الماء بسطح مستشعر الرادار على المصد، فإن حساسية المستشعر ستنخفض، ويمكن استعادة حساسيته عن طريق مسح قطرات الماء على المستشعر.**
- **سطح بعض العناصر لا يعكس الإشارة المرسلة من مستشعر الرادار، لذلك لا يستطيع مستشعر الرادار اكتشاف مثل هذه العناصر أو الأشخاص الذين يرتدون هذه الملابس.**
- **قد تتداخل مصادر الضوضاء خارج السيارة مع مستشعر الرادار، مما يجعل من المستحيل اكتشاف الأشياء.**
- **مستشعر الرادار هو مكون دقيق، ولا تقم بفكه لإصلاحه بدون إذن. لا تتحمل الشركة مسؤولية عن ضمان الجودة للأضرار الناجمة عن التفكيك والإصلاح غير المصرح به.**

5.5.2 نظام الرؤية الخلفية لعكس السيارة*

يمكن أن يوفر نظام الرؤية الخلفية عند التحريك للخلف إضاءة فيديو بزاوية عريضة 130 درجة، ويمكنه عرض مجموعة واسعة من صور فيديو التحريك للخلف على شاشة العرض لنظام الصوت، مما يسمح للسائق بفهم مختلف ظروف الطريق المعقدة خلف السيارة وتحسين السلامة عند التحريك للخلف.

تشغيل وإيقاف تشغيل نظام الرؤية الخلفية عند التحريك للخلف

عندما تكون طاقة السيارة في وضع "ON"، فعند تحويل ذراع ناقل الحركة في وضع "R"، يبدأ نظام الرؤية الخلفية عند التحريك للخلف في العمل تلقائيًا، وتبدأ شاشة العرض لنظام الصوت في عرض شاشة التصوير خلف السيارة، ويتم عرض خط المسار الديناميكي على الشاشة.

حرك ذراع ناقل الحركة من وضع "R"، وسوف يتوقف نظام الرؤية الخلفية عند التحريك للخلف عن العمل تلقائيًا، وستخرج شاشة العرض لنظام الصوت من شاشة عرض التحريك للخلف.

⚠ تحذير

لا يمكن لنظام الرؤية الخلفية للرؤية الخلفية أن يحل محل ملاحظة السائق للبيئة المحيطة، ويجب على السائق التركيز على الأنظار إلي عكس السيارة بأمان وفقًا للحالة الفعلية.

المسار الديناميكي

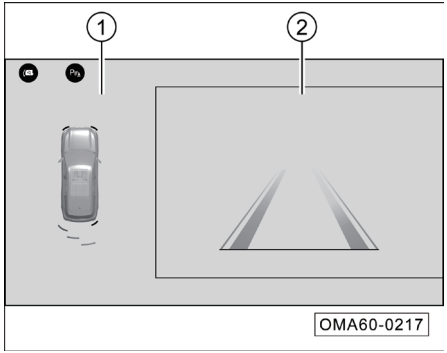

تعرض شاشة العرض مسار العجلات ومسار جسم السيارة:

① منطقة عرض رادار التحريك للخلف

② منطقة عرض صورة التحريك للخلف

ملاحظة

خط المسار أعلاه هو المسافة المرجعية التي تم الحصول عليها من الاختبار على الأرض المسطحة، ويستخدم فقط كمرجع للحكم على المسافة البصرية. إذا كان هناك منحدر، فقد ينحرف خط المسار أعلاه.

تذكير

- يمكن استخدام الخطوط الرأسية على جانبي خط مرجعي للمسافة كخط مرجعي للحكم على حجم مساحة ركن السيارة المطلوبة عند التحريك للخلف.
- يتم ضبط الخط المرجعي للمسافة بشكل مستمر أثناء تدوير عجلة القيادة.

كاميرا الرؤية الخلفية

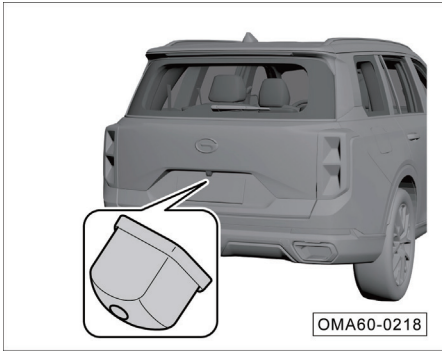

تكون كاميرا الرؤية الخلفية مثبتة بجانب ضوء لوحة الترخيص.

تحذير

- **توجد نقطة عمياء لكاميرا الرؤية الخلفية، لأن الكاميرا قد لا تكتشف الأطفال الصغار أو الحيوانات الأليفة الصغيرة، يجب أن تولي اهتمامًا خاصًا للأطفال الصغار المحيطين أو الحيوانات الأليفة الصغيرة عند التحريك للخلف.**
- **قد لا تتعرف كاميرا الرؤية الخلفية على الأشياء المرتفعة القائمة، مثل حواف الحائط.**

ملاحظة

- حافظ دائمًا على نظافة سطح كاميرا الرؤية الخلفية. عند تنظيف كاميرا الرؤية الخلفية، استخدم قطعة قماش ناعمة مبللة لتجنب خدش كاميرا الرؤية الخلفية.
- لا تستخدم غسالة عالية الضغط لتنظيف كاميرا الرؤية الخلفية لفترة طويلة، واحتفظ بعيدًا عن كاميرا الرؤية الخلفية بمقدار 30 سم على الأقل عند التنظيف.
- لا تغطي كاميرا الرؤية الخلفية.

5.5.3 نظام بانورامي لوقوف السيارة *

يقوم نظام الركن البانورامي بجمع الصور من الاتجاهات الأمامية والخلفية واليسرى واليمنى للسيارة ويخيطها في عرض محيط بالسيارة بزاوية 360 درجة. ومن خلال العرض بشاشة عرض نظام الصوت، يمكنه تزويد السائق بمعلومات حول البيئة المحيطة بالسيارة وتقليل النقطة العمياء للقيادة. يمكنه أيضًا التنبؤ بمسار السيارة حسب معلمات مثل زاوية عجلة القيادة وحجم السيارة، وتراكبه على الصورة البانورامية، بحيث يمكن للسائق فهم اتجاه قيادة السيارة تمامًا والحكم على ما إذا كانت عملية التحريك للخلف آمنة.

فتح وإغلاق وظيفة الفرامل التلقائية

1. يمكن تشغيل وإيقاف تشغيل نظام الركن البانورامي بذراع نقل الحركة؛ وعندما تكون طاقة السيارة في وضع "ON":

- عند تبديل الترس إلى ترس"R"، يتم تشغيل النظام تلقائيًا.
- عندما يتم تبديل الترس إلى ترس"R" بدون عملية التشغيل ذات الصلة للسائق، يخرج النظام تلقائيًا بعد عرض 30 s.

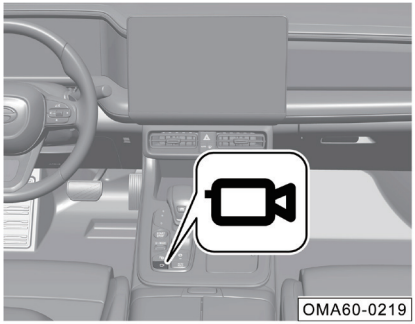

2. يمكن تشغيل وإيقاف تشغيل نظام الركن البانورامي بالضغط على الأزرار . وعندما تكون طاقة السيارة في وضع "ON" :

- اضغط لفترة قصيرة على الزر ، وسيضيء مؤشر الزر ويتم تشغيل النظام.
- اضغط لفترة قصيرة على الزر ، وينطفئ مؤشر الزر ويقوم بايقاف تشغيل النظام.

3. عندما تكون طاقة السيارة في وضع "ON"، انقر فوق رمز في شريط قائمة نظام الصوت للدخول إلى واجهة نظام الصوت، وانقر فوق رمز "فيديو الركن" لتمكين وظيفة الصورة البانورامية.

i تذكير

- عند تشغيل النظام، تعرض شاشة العرض لنظام الصوت الصور الملتقطة حول السيارة والخط المرجعي.
- إذا كانت سرعة التحريك لأمام للسيارة أكبر من 20 كم/ساعة، فسيتم إيقاف تشغيل النظام تلقائيًا.
- عندما تكون السيارة في وضع غير "R" ويتم تنشيط النظام لأكثر من 30 ثانية، سيتم إيقاف تشغيل النظام تلقائيًا (عندما تكون سرعة السيارة صفر).
- إذا لم يتم تشغيل نظام الصوت بشكل كامل، فلا يمكن استخدام النظام بشكل طبيعي.

تعليمات الواجهة

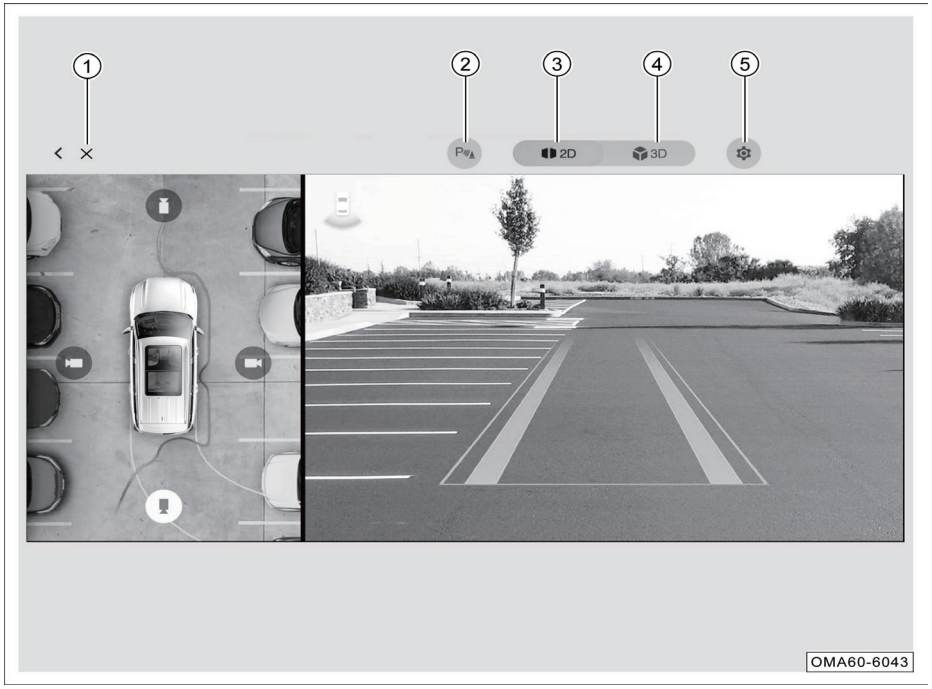

① الخروج
② مفتاح نغمة إنذار الرادار
③ مفتاح مرن 2D للبانوراما
④ مفتاح مرن 3D للبانوراما
⑤ الإعداد

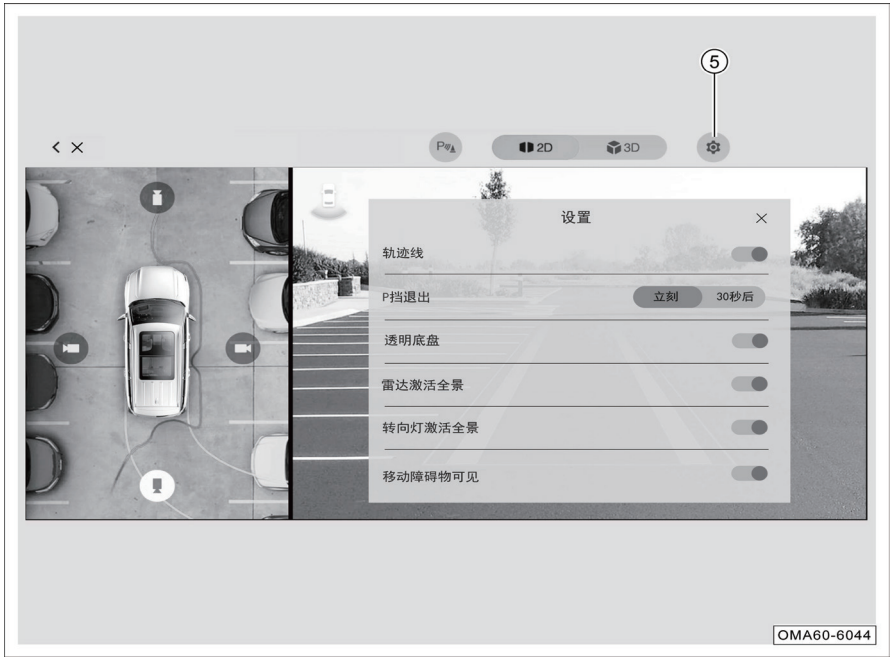

إعدادات نظام ركن السيارة:

اضغط لفترة قصيرة على زر الإعداد ⑤ للدخول إلى واجهة إعداد الركن البانورامي، حيث يمكن ضبط الخيارات التالية:

- خط المسار: قم بتشغيل أو إيقاف تشغيل خط المسار في منطقة الصورة البانورامية 360 ومنطقة المشهد الحقيقي.
- الخروج من وضع P: بعد التبديل من وضع R إلى وضع P، يمكنكم اختيار الخروج فورًا أو تأخير 30 ثانية للخروج من الواجهة.
- الشاسيه الشفاف: قم بتشغيل أو إيقاف تشغيل وظيفة الشاسيه الشفاف.
- تنشيط بانوراما الرادار: قم بتشغيل أو إيقاف تشغيل وظيفة تنشيط الرادار. وبعد تشغيلها، عندما تكون سرعة السيارة أقل من أو تساوي 20 كم/ ساعة، سيرسل الرادار صوت إنذار بعد اكتشاف عائق ويدخل تلقائيًا إلى الواجهة البانورامية.
- تنشيط البانوراما إشارة الانعطاف: قم بتشغيل أو إيقاف تشغيل وظيفة تبديل زاوية الرؤية اليسرى/ اليمنى لمفتاح إشارة الانعطاف إلي الأيسر/ الأيمن. بعد التشغيل، عندما تكون سرعة السيارة أقل من أو تساوي 20 كم/ ساعة، قم بتشغيل إشارات الانعطاف اليسرى/ اليمنى للدخول إلى واجهة البانوراما وعرض الوقت المقابل، والخروج تلقائيًا من البانوراما بعد إعادة ضبط إشارات الانعطاف.
- العوائق المتحركة مرئية (فقط للسيارة المجهزة بركن السيارة التلقائي)

يمكن الدخول إلي واجهة عرض الصور 2D بعد عمل النظام:

⑥ منطقة عرض 2D للبانوراما: زوايا رؤية الكاميرا الأمامية والخلفية واليسرى واليمنى . يمكنكم تحديد كاميرا لتبديل زاوية الرؤية لمنطقة الصورة عند التحريك للخلف.

⑦ خط المسار.

تذكير

- تعليمات واجهة العرض تكون للإشارة فقط؛ وإذا كان هناك أي اختلاف، يرجى الرجوع إلى السيارة الفعلية.
- انقر فوق الزر 3D للتبديل إلى واجهة عرض الصور ثلاثية الأبعاد.
- عندما يكون ذراع ناقل الحركة في وضع "R"، يتحول النظام إلى واجهة الرؤية الخلفية افتراضيًا؛ وعندما لا يكون ذراع ناقل الحركة في وضع "R"، يتم تعيين النظام افتراضيًا إلى واجهة المنظر الأمامي.

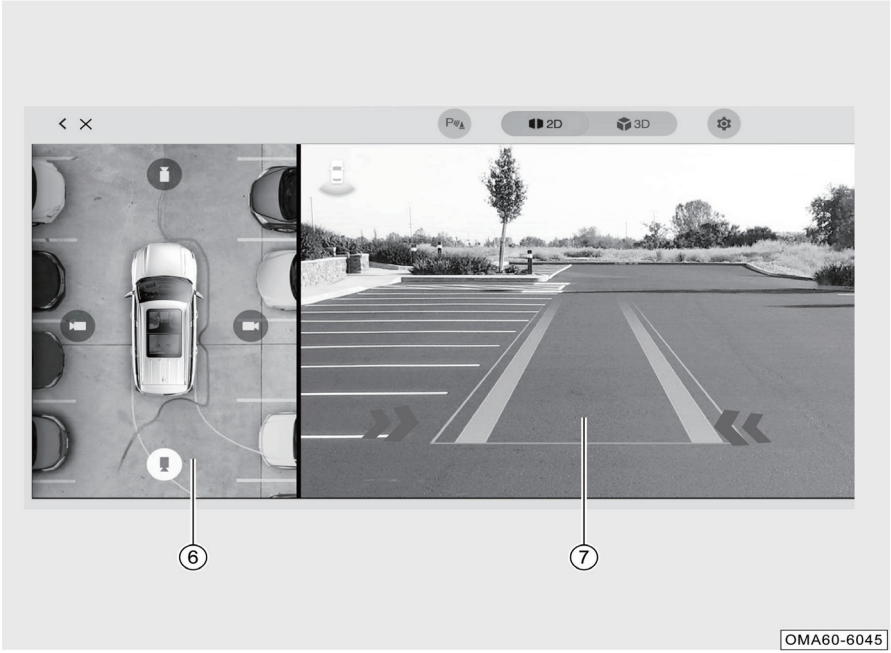

توزيع الكاميرات

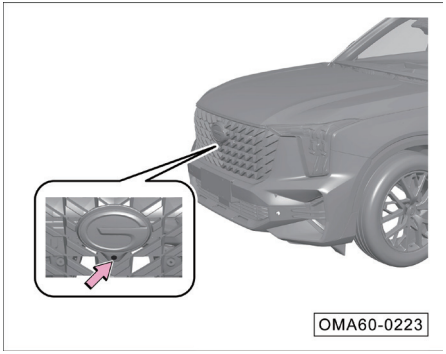

يتم تثبيت الكاميرا الأمامية تحت شعار السيارة الأمامي.

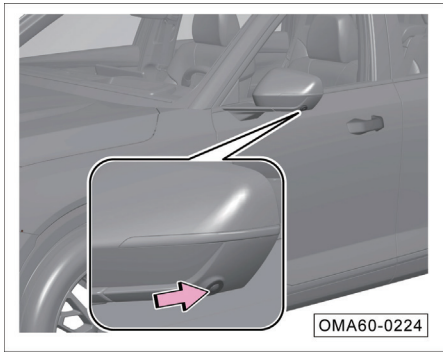

يتم تثبيت كل من الكاميرات اليسرى / اليمنى على المرايا الخارجية اليسرى / اليمنى.

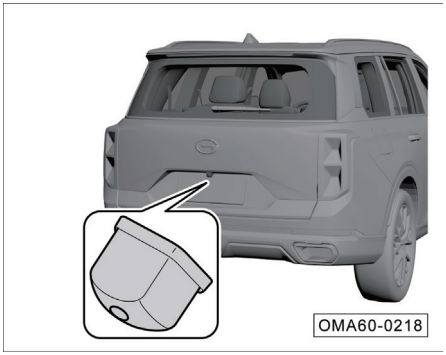

تكون كاميرا الرؤية الخلفية مثبتة بجانب ضوء لوحة الترخيص.

ملاحظة

- حافظ على سطح الكاميرا نظيفًا.
- لا تستخدم غسالة عالية الضغط لتنظيف الكاميرا لفترة طويلة، واحتفظ بعيدًا عن الكاميرا بمقدار 30 سم على الأقل عند التنظيف.

مسجل أحداث القيادة البانورامي

يحتوي نظام ركن السيارة البانورامي على وظيفة تسجيل الأحداث. وبعد إدخال بطاقة TF، يمكن تشغيل الصورة في الوقت الحقيقي وألبوم الصور ووظائف الاعداد في مسجل الأحداث. ومن خلال جمع فيديو من الاتجاهات الأمامية والخلفية واليسرى واليمنى للسيارة ومعالجتها وتوليفها، يقوم بعرضها وتشغيلها على شاشة العرض الخاصة بنظام الصوت، ويتم تخزين معلومات الفيديو المسجلة في بطاقة TF الخاصة بوحدة التحكم الإلكترونية لنظام الركن البانورامي.

عندما تكون طاقة السيارة في وضع "ON"، تبدأ خلفية النظام في تسجيل الفيديو بشكل افتراضي. (بعد تركيب بطاقة TF وتشغيل مفتاح التسجيل الحلقي في إعدادات النظام، يمكن للمستخدم إدخال واجهة مسجل الأحداث في ما يلي بطريقتين:

1. ادخل إلى واجهة قائمة النظام من خلال النقر على رمز في شريط قائمة نظام الصوت، وانقر على رمز "مسجل الأحداث" لتمكين الوظيفة.

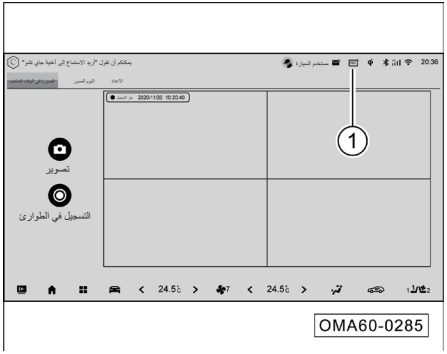

2. يقوم بالتشغيل من خلال النقر على REC رمز (1) في شريط الحالة أعلى يمين واجهة نظام الصوت.

تذكير

- السيارة الأصلية لا تحتوي على بطاقة TF لمسجل الأحداث، يحتاج المستخدم إلى شراء بطاقة TF لاستخدام وظيفة مسجل الأحداث بشكل طبيعي. تتطلب بطاقة TF معيار CLASS10 بحجم أكثر من 16G.
- لا تسحب بطاقة TF مباشرة أثناء عملية تسجيل الفيديو، فلا يمكن تشغيلها إلا بعد انقطاع التيار الكهربائي بشكل طبيعي.

مكان تركيب بطاقة TF لمسجل الأحداث

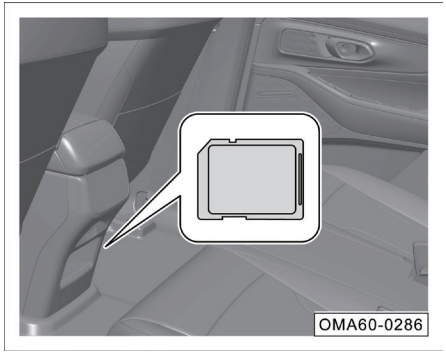

- موقع تركيب بطاقة TF يقع خلف الجزء السفلي من مقعد الراكب الأمامي ويمكن رؤيته عن طريق إزالة شريط فيلكرو على السجادة.

تعليمات الواجهة

منطقة وظيفة الفيديو في الوقت المناسب

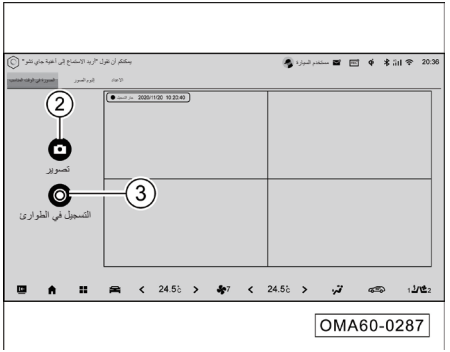

OMA60-0287

- يتم عرض الصورة البانورامية الحالية للسيارة في الوقت الفعلي.
- انقر على الزر " التقاط صورة " ② لتسجيل الفيديو الحالي في الوقت المناسب. وحفظها في "ألبوم الصور ←الصورة ".
- انقر على الزر "التسجيل في الطوارئ "③ لتسجيل فيديو تلقائيًا لمدة 15 ثانية وحفظه في " ألبوم الصور ←فيديو مغلق".

منطقة وظيفة الألبوم

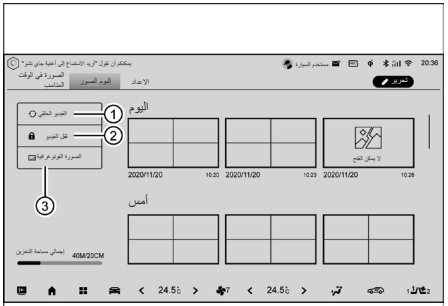

OMA60-0288

- " الفيديو الحلقي " ① هو الفيديو الذي يتم تسجيله وحفظه تلقائيًا، ويمكنكم تحديد الفيديو لـ التشغيل والعمليات الأخرى.
- " فيديو مغلق " ② هو الفيديو الذي يتم تسجيله وحفظه في حالات الطوارئ، ويمكن تشغيل الفيديو.
- "" الصورة " ③ هي الصورة المحفوظة بعد النقر لالتقاط صورة، ويمكن حذف الصورة الموجودة في القائمة.

منطقة وظيفة الاعداد

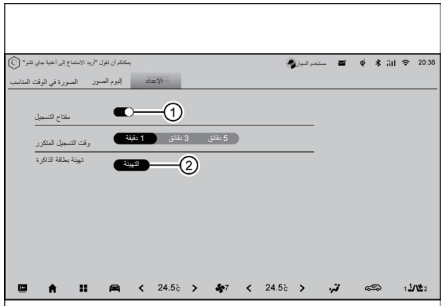

OMA60-0289

- مفتاح التسجيل: انقر فوق المفتاح الناعم ① وسيقوم النظام تلقائيًا بالتسجيل بشكل حلقي والحفظ.
- مدة التسجيل الحلقي: يمكن إجراء الإعدادات يدويًا.
- تهيئة بطاقة الذاكرة: انقر فوق المفتاح الناعم "التهيئة " ② لتعيين التهيئة.

5.5.4 نظام ركن السيارة المدمج *

يستخدم نظام ركن السيارة المدمج مستشعرات الموجات فوق الصوتية وكاميرات بانورامية حول السيارة للبحث تلقائيًا عن أماكن وقوف السيارة على الجانب الأيسر/ الأيمن من السيارة. عند العثور على مكان مناسب لوقوف السيارة، سيتبع السائق التعليمات التي تظهر على الشاشة لركن السيارة، وينقر لتحديد مكان وقوف السيارة وينقر فوق زر ركن السيارة، ويمكن للنظام الدخول في وضع ركن السيارة التلقائي.

في هذا الوضع، يمكن للنظام أن يخطط ويحسب مسار ركن السيارة تلقائيًا، وكما يتحكم في توجيه السيارة وسرعتها وضع ذراع ناقل الحركة الخاص بها وما إلى ذلك لركنها إلى ساحة الانتظار. في وضع الركن الركن، يمكن للسائق تحرير عجلة القيادة والفرامل ودواسة الوقود، ويمكنه إكمال الركن التلقائي والخروج التلقائي بدون عمليات أخرى.

⚠ تحذير

- **السيارة تجهز بالرادارات في الأمام والخلف فقط، وجانب السيارة هو منطقة نقطة عمياء. وإذا دخل أي عائق إلى جانب السيارة، فلن يتمكن النظام من اكتشافه، ويحتاج السائق إلى مراقبته بفاعلية؛ وفي حالة وجود خطر الاصطدام، يحتاج السائق إلى الفرملة في الوقت المناسب.**
- **أثناء ركن السيارة، يجب على السائق دائمًا الانتباه إلى مراقبة البيئة المحيطة بالسيارة والاستعداد للفرملة في أي وقت، وذلك لتجنب فشل النظام في التعرف على بعض العوائق والتأثير على سلامة ركن السيارة، مثل الأعمدة والحجارة والأشياء الحادة والأشياء على شكل شريط والأشياء المنخفضة والأشياء المعلقة، إلخ.**
- **عند استخدام النظام، ابحث عن مكان ركن قانوني ومناسب وآمن. لا يكتشف نظام ركن السيارة المدمج دائمًا الأشياء في أماكن ركن السيارة، فينبغي التحقق بصريًا للتأكد من أن مكان وقوف السيارة مناسب وآمن.**

⚠ تحذير

- **على الرغم من أن نظام ركن السيارة المدمج يمكن أن يساعد السائق أثناء عملية ركن السيارة، إلا أنه لا يمكن أن يحل محل السائق في الركن، لذلك يجب ألا يتهاون السائق عند التعامل مع مثل هذه العمليات!**
- **هذه الوظيفة هي وظيفة مساعدة للقيادة فقط، ويظل السائق مسؤولاً مسؤولية كاملة عن سلامة السيارة.**
- **عند ركن السيارة، يجب على السائق مراقبة البيئة المحيطة لتجنب بعض العوائق التي قد لا يتعرف عليها النظام وتؤثر على سلامة القيادة.**

تشغيل/ إيقاف تشغيل/ إيقاف مؤقت/ مقاطعة نظام ركن السيارة المدمج

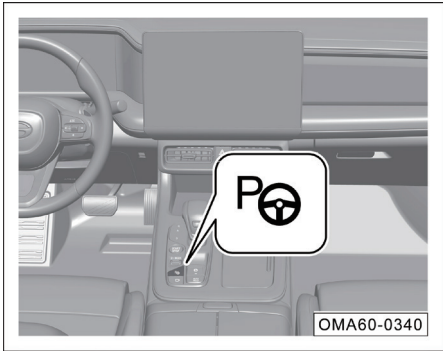

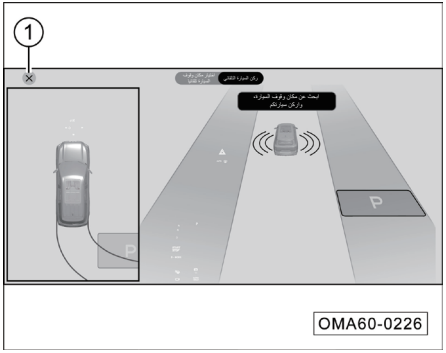

1. التشغيل

- تشغيل زر نظام ركن السيارة المدمج: بعد بدء تشغيل المحرك، اضغط على زر نظام ركن السيارة المدمج لتشغيل نظام ركن السيارة المدمج.
- التشغيل بالصوت: يمكن تشغيل نظام الركن المدمج عن طريق الصوت "تشغيل نظام الركن التلقائي/ المدمج" أو "بدء تشغيل نظام الركن التلقائي/ المدمج " أو "بدء نظام الركن التلقائي/ المدمج "

2. أغلق

- إيقاف تشغيل زر نظام ركن السيارة المدمج: اضغط على زر نظام ركن السيارة المدمج مرة أخرى لإيقاف تشغيل نظام ركن السيارة المدمج.
- إيقاف تشغيل زر الخروج من المضيف: يمكن إيقاف تشغيل نظام ركن السيارة المدمج عن طريق الضغط على الزر "×" ① في الزاوية اليسرى العلوية للمضيف.

3. إيقاف مؤقت

- بعد تنشيط نظام ركن السيارة المدمج، يضغط السائق على زر نظام ركن السيارة المدمج، ويقوم بدوس دواسة الفرامل، ويفتح باب غير السائق لإيقاف الركن مؤقتًا.

4. المقاطعة

- بعد تنشيط نظام ركن السيارة المدمج، يضغط السائق على زر الخروج من المضيف، ويدير عجلة القيادة، ويقوم بدوس دواسة الوقود، ويشغل ذراع ناقل الحركة، ويضغط على الزر P، ويفك حزام الأمان ويفتح باب السائق، مما يقطع نظام الركن.

عوامل القيود

بما في ذلك على سبيل المثال لا الحصر المواقف التالية، قد تنطوي نظام ركن السيارة المدمج على مخاطر تتعلق بالسلامة ولا يمكنها العمل بشكل طبيعي:

- مساحات ضيقة لوقوف السيارة.
- توجد الكائنات التالية في ساحة الانتظار: الأشياء التي لا يمكنها عكس إشارات مستشعر الرادار جيدًا، والأشياء التي لا تقع ضمن نطاق اكتشاف المستشعر بالموجات فوق الصوتية، مثل أجسام العمود والأحجار والأشياء الحادة والأشياء علي شكل الشريط والأشياء المعلقة والأشياء المنخفضة مثل أقفال مكان وقوف السيارة علي الأرض، إلخ.
- الطريق أكثر انحدارًا.
- ضعف الرؤية (على سبيل المثال بسبب الليل وأمطار غزيرة وثلوج كثيفة وضباب كثيف وإلخ).
- قد لا يتم اكتشاف الرصيف عندما لا تكون مادة الرصيف من الحجر أو عندما يكون ارتفاع الرصيف منخفضًا.

- تعرض جهاز أو أكثر من المستشعرات بالموجات فوق الصوتية أو الكاميرات البانورامية للاتساخ أو الانسداد (على سبيل المثال، مغطى بالطين أو الجليد).
- تتداخل الأحوال الجوية (أمطار غزيرة أو ثلوج أو ضباب أو حرارة شديدة أو درجات حرارة شديدة البرودة) مع تشغيلالمستشعرات بالموجات فوق الصوتية والكاميرا.
- يتأثر المستشعر بالمعدات أو الأجهزة الكهربائية الأخرى التي يمكنها توليد الموجات فوق الصوتية.
- ضغط الإطارات مرتفع جدًا أو منخفض جدًا.
- قد لا يتعرف النظام على مساحة الانتظار عندما يكون خط مكان الوقوف غير واضح أو يكون التباين مع الأرض غير واضح.
- لا يستطيع النظام تحديد مكان وقوف السيارة أثناء قيادة السيارة في ممر ضيق.
- قد يخطئ النظام في تحديد مكان الوقوف عندما تكون هناك سيارة في مكان الوقوف ولكن السيارة في مكان أبعد بالداخل.
- عند استخدام مكان وقوف السيارة المختار ذاتيًا، يحتاج المستخدم إلى التأكد من أن مكان وقوف السيارة المحدد قانوني ومناسب وآمن. عند وجود عائق في مكان وقوف السيارة المختار، قد لا يتمكن النظام من التعرف عليه، ويحتاج المستخدم إلى الانتباه إليه في جميع الأوقات. وإذا كان هناك خطر، يحتاج المستخدم إلى الفرملة بشكل فعال في الوقت المناسب.

i تذكير

- بعد بدء ركن السيارة، احرص على عدم لمس عجلة القيادة، وإلا ستخرج من نظام ركن السيارة المدمج.
- أثناء عملية تنشيط النظام، يرجى إجراء عملية ركن السيارة وفقًا للنصائح التي تظهر على شاشة الوسائط المتعددة.
- يرجى البحث عن مكان وقوف السيارة بسرعة أبطأ، فعندما تتجاوز السرعة 20 كم/ ساعة، لا يمكن للنظام البحث بشكل صحيح عن مكان وقوف السيارة.
- عند البحث عن مكان وقوف السيارة، يجب أن تكون المسافة بين جسم السيارة ومكان الوقوف في حدود 0.5 ~ 1.5 متر.
- عند البحث عن مكان وقوف السيارة، قم بالقيادة بشكل مستقيم قدر الإمكان دون تدوير عجلة القيادة، وحافظ على زاوية الاتجاه بين جسم السيارة ومكان الوقوف في حدود ± 6 درجات.
- يبلغ طول مكان وقوف السيارة الأفقي القياسي والفعال الذي يمكن اكتشافه بالموجات فوق الصوتية 6.3 م، ويبلغ العرض الرأسي الفعال لمكان الوقوف 3.2 م.

i تذكير

- أبعاد مكان وقوف السيارة القياسي الأفقي والرأسي التي تم الكشف عنها بواسطة الكاميرا هي 2.5 x6 م، وأبعاد مكان وقوف السيارة ذات الخط المائل القياسي هي 7x 2.5 م، ودرجة زاوية مكان وقوف السيارة المائلة 45 هي درجة/ 60 درجة.
- قد لا يتمكن النظام دائمًا من البحث بشكل كامل عن مكان وقوف السيارة أو ركن السيارة بنجاح. وإذا فشل النظام في البحث عن مكان وقوف السيارة أو فشل في الركن بنجاح، يمكنكم تشغيل النظام والمحاولة مرة أخرى.
- أثناء عملية وقوف السيارة، عند الاقتراب من مكان الوقوف المستهدف، قد يتوقف النظام مؤقتًا لفترة قصيرة، وهذا أمر طبيعي.
- تحافظ السيارة على ضغط الإطارات القياسي.

i تذكير

استكشاف الأخطاء أو مشكلة المقاطعة وإصلاحها:

- بعد فشل السيارة أو المقاطعة، اضغط على زر نظام ركن السيارة المدمج في الظروف العادية لإعادة الدخول إلى نظام ركن السيارة التلقائي.
- في بعض الحالات، يجب إيقاف تشغيل السيارة ثم إعادة تشغيلها. إذا تمت إعادة تشغيل نظام السيارة بعد التبريد، ولكن لا يزال يتعذر عليكم الدخول إلى نظام ركن السيارة المدمج، يرجى الذهاب إلى المتجر الخاص بشركة جي إيه سي للفحص والاصلاح.

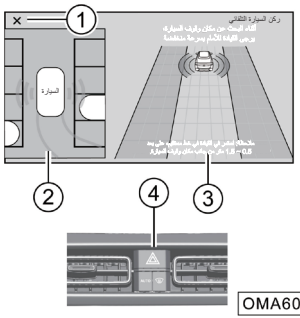

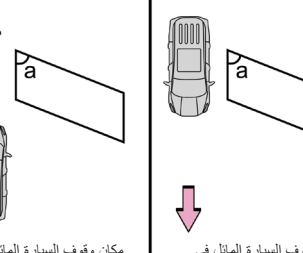

i تذكير

- أثناء عملية البحث التلقائي عن أماكن وقوف السيارة، سيتم عرض أماكن وقوف السيارة ② و ③ في نفس الوقت؛ تتأثر منطقة ② بمجال رؤية الصورة، وقد تكون هناك مواقف حيث لا يمكن عرض أماكن وقوف السيارة بالكامل. وفي هذه الحالة، يمكنكم استخدام منطقة لاختيار مكان وقوف السيارة.
- أثناء عملية ركن السيارة في مكان وقوف السيارة، ستقوم السيارة تلقائيًا بتشغيل أضواء التحذير من الخطر لزيادة تحذير سلامة ركن السيارة؛ وعلى أساس ضمان السلامة المحيطة، يمكنكم تشغيل الزر ④ لإيقاف تشغيله.
- عند الركن في مكان وقوف السيارة المائل، يمكن للنظام البحث فقط عن مكان وقوف في الاتجاه الأمامي، ولكن لا يمكنه البحث عن مكان وقوف في الاتجاه المعاكس، الزاوية الأمامية a هي 45 درجة/ 60 درجة.
- الخروج التلقائي يدعم الركن الأفقي فقط، ولا يدعم الخروج من مكان وقوف السيارة العمودي والخروج من مكان وقوف السيارة المائل.

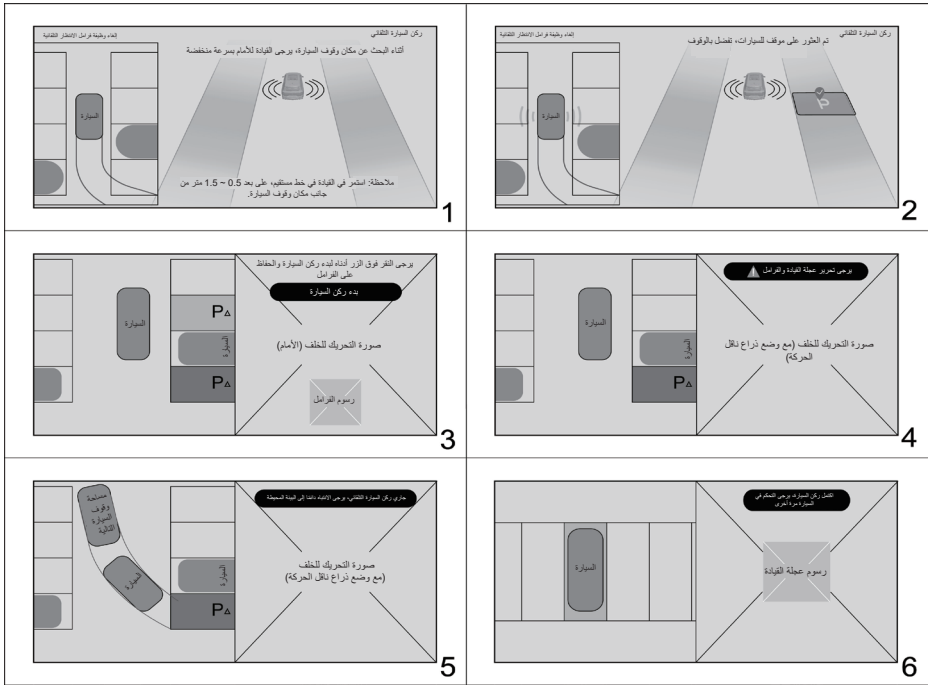

تعليمات التشغيل

خذ ركن السيارة التلقائي كمثال:

1. بعد بدء تشغيل المحرك، اضغط على في لوحة العدادات الثانوية، وسيدخل النظام إلى واجهة البحث عن أماكن وقوف السيارة.
2. بعد البحث عن مكان وقوف السيارة، يذكركم بوقوف السيارة.
3. بعد وقوف السيارة، يرجى الضغط على زر بدء الوقوف والاستمرار في الضغط على الفرامل.
4. بعد بدء ركن السيارة، سيذكر بتحرير الفرامل وعجلة القيادة. وفي هذا الوقت، هذا يعني أن السيارة الحالية قد دخلت في وضع نظام ركن السيارة المدمج ، وتحتاج إلى الانتظار حتى يكتمل الركن التلقائي أو الخروج يدويًا.
5. يرجى الانتباه إلى البيئة المحيطة عندما يكون وقوف السيارات التلقائي قيد التشغيل.
6. اكتمل ركن السيارة التلقائي.

5.6 نظام التوجيه المعزز الإلكتروني (EPS)

نظام التوجيه المعزز الكهربائي (EPS) هو نظام توجيه آلي يعتمد بشكل مباشر على المحرك لتوفير عزم الدوران الإضافي، ويتكون بشكل أساسي من مستشعر عزم الدوران والمحرك ومخفض السرعة ووحدة التحكم في التوجيه الكهربائي (ECU).

تتحكم وحدة التحكم في التوجيه الكهربائي في اخراج عزم الدوران للمحرك المعزز في الوقت الفعلي من خلال الكشف عن مدخلات عزم الدوران للسائق وإشارات حالة السيارة مثل سرعة السيارة وسرعة دوران المحرك، مما يوفر أفضل قوة معززة للتوجيه، مما يضمن سهولة توجيه السيارة بسرعة منخفضة وعالية وثبات التوجيه عالي السرعة وتحسين راحة القيادة وسلامة السيارة.

ملاحظة

بعد أن تقوم بمحاذاة العجلات الأربع للسيارة، فإنها ستؤثر على موضع النقطة المركزية لمستشعر زاوية التوجيه، لذلك ينبغي إعادة معايرة النقطة المركزية لمستشعر زاوية التوجيه (TAS) لنظام التوجيه المعزز الكهربائي (EPS). يكون الفرق بين زوايا الحد الأيمن والحد الأيسر لعجلة القيادة في حدود 20 درجة.

مؤشر نظام التوجيه المساعد بالطاقة الكهربائية (EPS)

عندما تكون طاقة السيارة في وضع "ON"، يضيء المؤشر !⊖ ، وينطفئ المؤشر بعد أن يكمل النظام الفحص الذاتي، مما يشير إلى أن نظام التوجيه المعزز الكهربائي يعمل بشكل طبيعي.

إذا كان يضيء المؤشر !⊖ بعد بدء تشغيل المحرك أو أثناء القيادة، مما يشير إلى وجود خلل في نظام التوجيه الكهربائي، وكما ستصدر شاشة لوحة العدادات تنبيهًا "يرجى فحص EPS". في هذه الحالة، يجب عليكم وقوف السيارة في مكان آمن، ومحاولة إيقاف تشغيل المحرك وتشغيله مرة أخرى. إذا لم ينطفئ المؤشر أو يضيء مرة أخرى أثناء القيادة، فلا تواصل القيادة، ويرجى الاتصال بمتجر خاص لشركة جي إيه سي للفحص والإصلاح في الوقت المناسب.

وضع التوجيه

تشمل أوضاع التوجيه وضع " الخفيف، المريح، الرياضي " ، القوة في وضع الخفيف هي أخف، والقوة في وضع الراحة هي معتدل، والقوة في وضع الرياضي هي أثقل. يتم تعيين النظام افتراضيًا على وضع " الراحة " هناك طريقتان لتحديد وضع التوجيه: ① يمكن تحديده من خلال واجهة "وضع القيادة ← إعداد الوضع الحالي ← وضع التوجيه " لنظام الصوت؛ ② عن طريق تبديل وضع القيادة، يضبط النظام وضع التوجيه تلقائيًا (راجع فصل "وضع القيادة ")

ملاحظة

يرجى تحديد وضع التوجيه أثناء تحرير عجلة القيادة في مكانها.

5.7 وضع الطرق الوعرة *

مفتاح محدد وضع القيادة

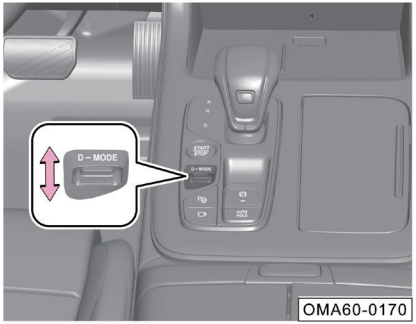

من خلال مفتاح "وضع القيادة"، تشمل أوضاع الطرق الوعرة القابلة للتحديد ما يلي: وضع الطرق الوعرة - الثلج، ووضع الطرق الوعرة - الطين، ووضع الطرق الوعرة - الرمال. يكون اختيار الوضع على نفس مستوى وضع توفير الطاقة ووضع الراحة ووضع الرياضي.

عند تحديد وضع التضاريس، سيتم عرض معلومات الوضع المطابق على واجهة لوحة العدادات ونظام الصوت، وتذكير على لوحة العدادات: "وضع XXX غير مناسب للطرق المستوية" لمدة 10 ثوانٍ.

وضع الطرق الوعرة - الثلج

- يُستخدم فقط على الطرق الوعرة التي بها ثلوج عميقة، أو على الطرق التي بها ثلوج عميقة جدًا (مثل التضاريس الثلجية العميقة).
- ينبغي تجنب استخدام هذا الوضع على الطرق المغطية بالثلج الضحل، حيث قد يصعب أحيانًا على السائق التحكم في السيارة.
- إذا أراد السائق القيادة على الطرق المغطية بالثلج الضحل، فاستخدم وضع القيادة الديناميكي، وحاول عدم استخدام وضع الثلج.

وضع الطرق الوعرة - الطين

- استخدمه على الأراضي الموحلة على الطرق الوعرة فقط، يُحظر استخدام هذا الوضع على الأسطح المرصوفة والا سيؤدي إلى فشل النقل.
- على الطرق الموحلة قليلاً، استخدم وضع الراحة أو وضع توفير الطاقة، ولا تستخدم وضع الطين.
- يختلف وضع الطين عن وضع الثلج من حيث أنه من الصعب التحكم في السيارة أكثر من وضع الثلج عندما يقوم السائق بتوجيه دواسة الوقود والضغط عليها بدون التضاريس الموحلة.

وضع الطرق الوعرة - الرمال

- استخدمه على الطرق الوعرة فقط، ويحظر استخدام هذا الوضع على الأسطح المرصوفة والا سيؤدي إلى فشل النقل.
- وضع الرمال هو الطرق الوعرة الأكثر قدرة من بين أوضاع الطرق الوعرة الثلاثة، ولا يوفر وضع الرمال قيادة فائقة في الرمال العميقة فقط، ولكن يوفر أيضًا وضع الرمال قيادة فائقة على منحدرات الطرق الوعرة.
- على الطرق الموحلة، استخدم وضع الطين بدلاً من وضع الرمال.

طريقة التعامل مع تحذير "ارتفاع درجة حرارة نظام الدفع الرباعي"

- إذا ارتفعت درجة حرارة السيارة بشكل مفرط في وضع توفير الطاقة/ الراحة/ الرياضي/ الثلج/ الطين، انتظر بضع دقائق حتى يختفي التحذير وستستأنف وظيفة الدفع الرباعي. إذا ظهر التحذير مرة أخرى بعد فترة، فعليكم اختيار طريق مسطح نسبيًا؛ وإذا كانت ظروف الطريق لا تسمح بذلك، فانتظر 20 دقيقة حتى يبرد ناقل الحركة.
- يحدث السخونة الزائدة على رمال الطرق الوعرة؛ وإذا كان السائق لا يواجه صعوبات، فما عليكم سوى انتظار زوال السخونة الزائدة.

5.8 مهارات القيادة

5.8.1 فحص سلامة القيادة

التفتيش اليومي

- فحص ضغط الإطارات أو الإطارات للتحقق مما كان هناك الجروح أو الانتفاخ أو التلف أو التآكل المفرط.
- التأكد مما إذا كانت مسامير العجلات مفقودة أو فضفاضة.
- افحص المصابيح الأمامية ومصابيح الفرامل والمصابيح الخلفية وإشارات الانعطاف والأضواء الأخرى للتشغيل السليم؛ قم بالتحقق من اتجاه إضاءة المصابيح الأمامية.
- تأكد مما إذا كان هناك تلف الحزام؛ وتحقق من إمكانية ربط حزام الأمان بثبات بعد ارتداء حزام الأمان.
- تحقق من أن دواسة السفر لديها كمية السفر الحر بما يكفي.
- تحقق مما إذا كان مستوى سائل التبريد ومستوى زيت المحرك ومستوى سائل الفرامل وسائل غسيل الزجاج الأمامي طبيعيًا.
- فحص أطراف البطارية للتأكد مما كان هناك تآكل أو فضفاضة، وتشققات أو تشوه في غلاف البطارية.
- تحقق مما كان هناك وقود أو زيتال محرك أو ماء أو غيرها من المياه السائلة الأخرى في جسم السيارة السفلي، فمن الطبيعي أن يتسرب مكيف الهواء من المياه بعد الاستخدام.

بعد البدء / في عملية القيادة

- يجب ملاحظة ما إذا كان العدادات المركبة تعمل بشكل صحيح؛ وتحقق مما كانت هناك أضواء المؤشر أو معلومات الإنذار.
- قم بالتأكد من أن كل وحدة التحكم (مثل مفتاح مجموعة المصابيح ومفتاح مجموعة الممسحة، وإزالة الصقيع وما إلى ذلك) تعمل بشكل صحيح.
- يجب ألا تكون السيارة منحازة لأي من الجانبين على الطريق الآمن عند فحص المكابح وتأكيدها.
- بالنسبة للظواهر غير الطبيعية الأخرى، فيجب التحقق مما كانت هناك أجزاء الفضفاضة والتسربات، والاستماع إلى الضوضاء غير الطبيعية.

⚠ تحذير

بمجرد أن يكون هناك تحذير، يرجى تحرير دواسة الوقود على الفور، وإلا ستغرق العجلة الأمامية في العمق ويمكنكم انتظار الإنقاذ فقط.

i تذكير

يرجى تحديد وضع التضاريس المناسب وفقًا للتضاريس الفعلية. وعندما يكون الطريق مسطحًا، لا تحدد وضع الطرق الوعرة، وإلا ستحدث المواقف التالية:

- سيتم الشعور بالاهتزاز عند التوجيه، وتكون المقاومة قوية، مما يؤدي إلى زيادة استهلاك الوقود وزيادة تآكل الإطارات.
- نظرًا لتحسن الأداء على الطرق الوعرة في وضع التضاريس، أصبحت المعايرة لكل نظام أكثر شدة؛ وعند القيادة على الطريق المستوي، يجب قيادة السيارة بعناية لتجنب القيادة خارج نطاق السيطرة بسبب القيادة المكثفة.

5.8.2 القيادة في فترة التلامس والاحتكاك

من أجل ضمان عمر خدمة السيارة، يجب تليين السيارة في المرحلة الأولية من الاستخدام قبل أن يمكن وضعها في الاستخدام العادي. عندما تكون مركبتك في فترة التليين، يرجى مراعاة ما يلي:

- المسافة المقطوعة خلال فترة التكيف 1500 km.
- اختيار طريق أفضل والقيادة بحملة خفيفة وسرعة منخفضة.
- لا تبدأ بالحد الأقصى للمسرع أو القيادة بالتسارع العاجل.
- تجنب الفرملة الطارئة خلال أول 300 km.
- قم بتنفيذ إجراءات التشغيل بصرامة للحفاظ على درجة حرارة التشغيل العادية للمحرك. لا تقم أبدًا باستبدال الزيت قبل الصيانة الدورية.
- يجب تنفيذ أعمال الصيانة اليومية للسيارة بدقة، وفحص وتشديد البراغي والصواميل الخارجية بشكل دائم، والانتباه إلى تغيير الصوت ودرجة الحرارة لكل مجموعة أثناء القيادة، وإجراء التعديلات في الوقت المناسب.

التكيف مع المحرك

يجب تليين المحرك الجديد في نطاق 1500 كم. لا تقم بإجراء العمليات التالية في نطاق 1000 كيلومتر من الأميال التي قطعتها السيارة:

- لا تتجاوز 3/4 من السرعة القصوى.
- لا تقود بالحد الأقصى من المسرع.
- تجنب تشغيل المحرك بسرعة عالية.
- لا تسحب المقطورة.

يمكن القيام بالزيادة تدريجياً من سرعة المحرك وسرعة السيارة إلى أقصى مدى مسموح به خلال مسافة القيادة لها في 1000 km ~ 1500 km.

تكون المقاومة الاحتكاكية الداخلية للمحرك في المرحلة الأولية من فترة التكيف أكبر بكثير من تلك التي بعد التكيف، ويمكن لجميع الأجزاء المتحركة في المحرك الوصول إلى أفضل حالة ملائمة بعد التكيف.

لا يستطيع المحرك إطالة عمر الخدمة فحسب بعد تنفيذ التكيف، بل يقلل أيضًا من استهلاك الوقود.

تليين الإطارات وبطانات الفرامل

يجب أن تسير بسرعة معتدلة للتكيف مع الإطارات الجديدة بشكل جيد عند قيادة السيارة الجديدة في مسافة 500 km.

عندما تقطع السيارة الجديدة مسافة 200 كيلومتر - 300 كيلومتر، لا تصل وسادة الفرامل إلى حالة الاحتكاك المثالية، لذلك يجب القيادة بسرعة منخفضة وتجنب الفرملة الطارئة قدر الإمكان.

⚠ تحذير

- **لا تتمتع الإطارات وبطانات الفرامل الجديدة غير المهترئة بقوة الالتصاق وقوة الاحتكاك الأمثل. لذلك في أول 500 كيلومتر، يجب عليكم القيادة بحذر وتليين الإطارات جيدًا، والحذر من الحوادث.**
- **يجب أيضًا تليين وسادة الفرامل الجديدة بعد الاستبدال وفقًا للمتطلبات المذكورة أعلاه.**
- **أثناء قيادة السيارة، حافظ على مسافة مناسبة بين سيارتكم والمركبات الأخرى، واحذر من الفرملة الطارئة. وفي هذا الوقت، لم يتم تليين الإطارات الجديدة ووسادة الفرامل بشكل جيد، وقد يؤدي الفرملة في حالات الطوارئ بسهولة إلى وقوع حوادث مرورية.**

⚠ تحذير

- **إذا كانت الفرامل مبللة أو مثلجة أو كانت السيارة تقود على طرق مملحة، فسيقل تأثير الفرملة.**
- **عند نزول المنحدرات، يكون للفرامل حمولة عمل ثقيلة ومن السهل ارتفاع درجة حرارتها. وقبل نزول المنحدرات، نوصى بالانتقال إلى وضع سرعة أقل، وتقليل سرعة السيارة، والاستفادة الكاملة من تأثير الكبح للمحرك لتقليل حمولة الفرامل.**
- **يجب استخدام المكابح حسب ظروف الطريق وحركة المرور، ولا تقوم بدوس دواسة الفرامل، حيث يؤدي ذلك إلى زيادة حرارة احتكاك الفرامل، مما يؤدي إلى زيادة مسافة الكبح والتآكل المفرط للمكابح.**
- **لا تقم بإيقاف تشغيل المحرك وترك السيارة تنزلق، لأن معزز الفرامل لا يعمل، وستتم اطالة مسافة الكبح بشكل كبير، مما يؤدي بسهولة إلى وقوع حوادث.**

5.8.3 النقاط الرئيسية للقيادة

الملاحظات في ظروف الطرق المختلفة:

- قم بخفض السرعة مقدمًا والتحكم في سرعة السيارة وعجلة القيادة عند القيادة على الطرق ذات الرياح العكسية والرياح العاصفة.
- تجنب القيام بالقيادة على أشياء ذات الحواف الحادة أو العوائق الأخرى على الطريق، وإلا فقد يتسبب في انفجار الإطارات وغيره من الأضرار الخطيرة.
- يجب خفض سرعة السيارة والقيادة بسرعة منخفضة عند القيادة على الطرق الوعرة أو الطرق غير المستوية، وإلا فقد يتم خدش الهيكل وقد تتلف السيارة.
- عند نزول المنحدرات، يجب عليكم إبطاء سرعة السيارة وتحويل ذراع ناقل الحركة الي وضع أقل سرعة مبكرًا لتجنب الفرملة المفاجئة بحيث قد تؤدي إلى زيادة سخونة أو تآكل نظام الفرامل بسرعة كبيرة.
- عند القيادة على طرق منزلقة، كن حذرًا عند التسارع أو تحويل ذراع ناقل الحركة الي وضع أقل سرعة أو تحويل ذراع ناقل الحركة الي وضع أعلي سرعة أو الكبح. فقد يؤدي التسارع المفاجئ أو الكبح المفاجئ إلى انزلاق العجلات.
- يجب تجنب السرعات المنخفضة والموحدة عند القيادة على الطرق الجليدية والثلجية، من أجل تجنب التسارع السريع أو الكبح في حالات الطوارئ؛ يمكن تثبيت السلسلة المضادة للانزلاق على العجلات حسب الحاجة.

احتياطات القيادة عبر الطرق المغمورة بالمياه

1. يجب تحديد عمق المياه الراكدة قبل القيادة في جزء من المياه الراكدة، ويجب ألا يتجاوز ارتفاع المياه الراكدة الحافة السفلية للجسم.
2. إذا كنت تريد القيادة في الماء، فقم بإيقاف تشغيل مكيف الهواء قبل بدء تشغيل المحرك، وتقليل سرعتكم والقيادة ببطء، ثم قم بدوس برفق دواسة الوقود دون تحرير قدمكم، وتمر عبر الطريق المليء بالمياه بسرعة ثابتة وبطيئة.
3. لا تقم بإيقاف السيارة في الماء، ولا تقم بانعكاسها وإغلاق المحرك في الماء.
4. يجب الضغط على دواسة الفرامل بلطف عدة مرات بعد الخوض بنجاح في منطقة المياه الراكدة، من أجل تبخير الماء على قرص الفرامل واستعادة أداء الكبح الطبيعي في أقرب وقت ممكن.

تذكير

بعد غسل السيارة أو قيادتها على طريق المياه العميقة، يتم نقع وسادات وأقراص الفرامل في الماء، وسيتم تقليل تأثير الكبح بشكل كبير عند تطبيق الفرامل؛ ستكون مسافة الكبح أطول من المعتاد، وقد تكون السيارة تنحرف إلى جانب واحد، فلن تتمكن فرامل الانتظار من كبح السيارة بقوة. وفي هذا الوقت، يجب عليكم القيادة بسرعة منخفضة أولاً، ودوس برفق دواسة الفرامل لإزالة الرطوبة المتبقية في الفرامل، ثم القيادة بشكل طبيعي بعد عودة تأثير الكبح إلى طبيعته.

أساسيات القيادة في فصل الشتاء

1. تحقق مما إذا كان سائل التبريد جيدًا وله تأثير مضاد للتجمد:
- تعبئة نظام التبريد بنفس سائل التبريد الموجود في طراز السيارة الأصلية حسب درجة الحرارة المحيطة.
- سيؤدي استخدام سائل التبريد غير المناسب إلى إتلاف المحرك.
2. تحقق من حالة البطارية والكابل:
- سوف يقلل الطقس البارد من طاقة البطارية، لذلك يجب أن يكون للبطارية طاقة كافية لتشغيلها في الشتاء.
3. تجنب تجميد قفل الباب بواسطة الثلج:
- يرش بعض عامل التذويب أو الجلسرين في فتحة قفل الباب لمنع التجمد.
4. استخدام سائل الغسيل الذي يحتوي على المادة المضادة للتجمد:
- هذه المنتجات موجودة في إلى شركة جي أيه سي للسيارات.
- يجب أن تكون نسبة الخلط بين الماء والمادة المضادة للتجمد حسب تعليمات الشركة الصانعة.
5. تجنب تراكم الجليد والثلوج تحت الحاجز:
- يتراكم الجليد والثلج تحت الرفارف، مما يجعل القيادة صعبة. عند القيادة في الشتاء القارس، يجب أن تتوقف بشكل متكرر وتحقق مما إذا كان هناك جليد أو ثلوج تحت الرفارف.
6. يوصى بتجهيز العديد من مواد الطوارئ الضرورية وفقًا لظروف الطريق المختلفة:
- من الأفضل وضع السلاسل المضادة للانزلاق، ومكشطات النوافذ، وكيس من الرمل أو الملح، وأجهزة وميض الإشارة، والملاعق، وكابلات التوصيل، وغيرها في السيارة.
7. في الشتاء البارد (خاصة في المناطق الشمالية)، يجب تجنب الموقف الذي يتم فيه تشغيل المحرك بشكل متكرر ويتم إيقافه بعد مدة تشغيل قصيرة. إذا كان المحرك في كثير من الأحيان في حالة تناوب ساخن وبارد، فإنه سوف يولد بسهولة الماء المكثف داخل المحرك، وسوف يلتصق الماء المكثف بالزيت، مما يسبب الوهم باستحلاب الزيت. وعند إعادة تشغيل المحرك، هذا سيختفي الوهم؛ قم بإجراء باستبدال الزيت بشكل منتظم حسب دليل الضمان.

5.8.4 الاستخدام العالي الفعال للمركبات

- يجب التأكد من تحرير فرامل الانتظار تمامًا وإطفاء ضوء مؤشر فرامل الانتظار قبل القيادة.
- الحفاظ على ضغط كافٍ للإطارات، فقد يؤدي ضغط الإطار غير الكافي إلى تآكل الإطارات بسرعة كبيرة وتضييع الوقود.
- يجب تحقيق مواقع العجلات بشكل دقيق، وإلا فسوف تتسبب في تآكل الإطارات بسرعة كبيرة ويزيد أيضًا من حمل المحرك واستهلاك الوقود.
- لا تفرط في تحميل السيارة، يجب إفراغ الأشياء غير الضرورية في السيارة، فالحمل الزائد يضيف من حمل المحرك واستهلاك الوقود.
- القيام بالتسارع ببطء وسلاسة وتجنب التسارع السريع.
- تجنب الطرق المزدحمة المرورية قدر الإمكان، فالحالة المزدحمة تؤدي إلي الوقود.
- يجب القيادة بالملاءمة مع إشارات المرور أو الحفاظ على المسافة الآمنة مع السيارات الأخرى لتجنب وقوف السيارات غير الضروري أو الكبح في حالات الطوارئ، الأمر الذي يمكن أن يوفر الوقود ويقلل من التآكل على نظام الفرامل.
- لا تضع قدمك على دواسة الفرامل أثناء قيادة السيارة، حيث سيؤدي ذلك إلى التآكل المبكر والسخونة الزائدة لوسادة الفرامل وإهدار الوقود.
- يجب تحديد سطح الطريق الجيد عند قيادة السيارة. إذا كنت تقود على الطرق غير المستوية، فيجب التحكم في سرعة السيارة وتجنب الاصطدام أو الخدوش.
- إذا كان شاسيه السيارة ملطخًا بالكثير من الأوساخ والأشياء الأخرى، فيجب تنظيفه في الوقت المناسب، والذي لا يقلل من وزن السيارة فحسب، بل يمنع أيضًا التآكل.
- يجب صيانة السيارة بشكل منتظم للحفاظ على ظروف العمل المثالية لها، فكل من المعدات المتسخة مثل مرشحات الهواء، وشمعات الإشعال، والزيوت، والشحوم سيقلل من أداء المحرك وفضلات الوقود.
- يجب القيام بالتشغيل ببطء لبضع دقائق في درجة الحرارة المنخفضة، والانتظار حتى تسخين المحرك قبل التسارع.
- لا تفتح النوافذ عند القيادة بسرعة عالية.
- استخدام مكيفات الهواء بشكل معقول، وغيرها.
- يرجى إيقاف تشغيل المحرك عند التوقف لفترة طويلة، من أجل تجنب إهدار الوقود لفترة طويلة في وضع الخمول.

5.8.5 الوقاية من الحرائق

الملاحظات إلى العناصر التالية المستخدمة لمنع حرائق المركبات:

1. يحظر تخزين المواد القابلة للاشتعال والانفجار في السيارة:
- في الصيف الحار، يمكن أن تصل درجة الحرارة الداخلية للسيارة المتوقفة في الشمس إلى 70 درجة مئوية أو أكثر؛ وفي هذه الحالة، الولاعات وعوامل التنظيف والعطور وغيرها من المواد القابلة للاشتعال والانفجار المخزنة في السيارة يمكن أن تتسبب بسهولة في نشوب حريق حتى انفجار.
- من المحتمل أن تتسبب الأشياء مثل بطاريات الليثيوم أو شاحن المحمول بعد مغادرة الأشخاص من السيارة إلي الخطر من نشوب حريق أيضًا.
2. تأكد من إطفاء أعقاب السجائر تماما بعد التدخين:
- فقد يتسبب ذلك في نشوب الحريق إذا لم يتم إطفاء أعقاب السجائر بالكامل.
3. من المستحسن أن تذهب بانتظام إلى إلى شركة جي أيه سي للسيارات للفحص.
- يجب إجراء عمليات الفحص المنتظمة لجميع خطوط المركبات وتحقق مما إذا كانت الموصلات والعزل والمواضع المثبتة للأجهزة الكهربائية والأسلاك طبيعية أم لا. إذا تم العثور على مشاكل، فيجب التعامل معها في الوقت المناسب.

4. يحظر تعديل دائرة السيارة وتركيب المكونات الكهربائية:

- سيؤدي تركيب الأجهزة الكهربائية الأخرى (مثل مكبر الصوت عالي الطاقة) إلى زيادة التحميل على الكابل، كما أن ضفيرة الأسلاك تسخن بسهولة وتتسبب في نشوب حريق.
- يحظر تمامًا استخدام المصاهر أو الأسلاك المعدنية الأخرى التي تتجاوز المواصفات المقدرة للأجهزة الكهربائية لاستبدال المصاهر.

5. ملاحظات عن القيادة:

- من الضروري الانتباه إلى ما إذا كانت هناك مواد قابلة للاشتعال في الجزء السفلي من السيارة أثناء القيادة ومواقف السيارات، خاصة في فصل الصيف، مثل القش، والأغصان الجافة، والأوراق، وقش القمح، وغيرها، ذلك لأن درجة الحرارة لأنبوب عادم المحرك والمكونات الأخرى بعد قيادة السيارة لفترة طويلة ارتفعت، إذا كانت هناك مواد قابلة للاشتعال تحت السيارة، فمن المحتمل أن تشتعل وتتسبب في نشوب حريق.
- لا تقم بإيقاف السيارة في مقالب القمامة وغيرها من الأماكن التي توجد فيها إصابات خطيرة بالفئران، ولا تقم بتخزين الوجبات الخفيفة وغيرها من الأشياء التي تجذب الفئران، وذلك لأن الفئران ستلدغ عبر حزام السيارة وقد تتسبب في نشوب حريق.

6. يجب أن تكون طفايات الحريق خفيفة الوزن مزودة علي متن الطائرة، ويجب إتقان طريقة استخدامها:

- من أجل ضمان سلامة السيارة، يجب تجهيز طفاية الحريق في السيارة، ويجب فحصها واستبدالها بانتظام؛ وكما ينبغي فهم استخدام طفاية الحريق، حتى تكون مهيأة جيداً، حتى لا تكون عاجزاً في حالة وقوع حادث.

6.1 تعليمة الصيانة

احتياطات السلامة

يرجى قراءة هذا القسم قبل بدء العمل للتأكد من أن لديك الأدوات والتقنيات اللازمة لتجنب المخاطر المحتملة.

- تأكد من وقوف السيارة على أرض مستوية، وإيقاف تشغيل المحرك، وضغط فرامل الانتظار.
- يجب استخدام مزيلات الشحوم المتاحة تجاريًا أو منظفات الأجزاء ولا تستخدم البنزين عند تنظيف الأجزاء.
- احتفظ بالسجائر المشتعلة والشرر واللهب المكشوف بعيدًا عن البطاريات وجميع المكونات المتعلقة بنظام الوقود.
- ارتد النظارات الواقية والملابس الواقية عند العمل على البطاريات أو الهواء المضغوط.

تحذير

قد تتسبب الصيانة غير الصحيحة للسيارة أو قيادة السيارة قبل حل المشكلة في وقوع الحوادث، مما يؤدي إلى الإصابة الخطيرة أو المصرع.

المخاطر المحتملة للسيارات

- أول أكسيد الكربون: يعتبر أول أكسيد الكربون الموجود في غاز العادم المنبعث من المحرك من الغازات السامة، لذا قم بالتأكد من تشغيل المحرك في مكان جيد التهوية.
- الحروق: ينتج عن المحرك ونظام العادم درجة حرارة عالية أثناء التشغيل، مما يمكن أن يتسبب بسهولة في حدوث حروق، لذلك يجب عدم لمس الأجزاء حتى يبرد المحرك ونظام العادم.

ملاحظة

يشرح هذا القسم بعض احتياطات السلامة الهامة. لا يمكننا سرد جميع المخاطر التي قد تواجهها أثناء أعمال الصيانة.

6.2 الصيانة الداخلية

تنظيف الأدوات والأجزاء البلاستيكية وصيانتها

قم بتنظيف سطح المعدات والأجزاء البلاستيكية بقطعة القماش الناعمة النظيفة والمياه النظيفة.

إذا لم يكن بالإمكان تنظيفه، فينبغي استخدام عامل التنظيف البلاستيكي الخالي من المذيبات للتنظيف.

ملاحظة

يمكن أن تتلف عوامل التنظيف المشمولة على المذيبات الأجزاء البلاستيكية.

تحذير

لا تستخدم بخاخات المقصورة والمنظفات القائمة على المذيبات لتنظيف لوحة العدادات وأسطح مجموعة الوسادة الهوائية. وإلا، فهناك خطر ارتخاء السطح وتحريك الوسادة الهوائية، مما قد يؤدي إلى إصابة الراكب بإصابات خطيرة.

تنظيف السجادة وصيانتها

نظف الغبار على السجادة دائما.

يجب غسل السجادة بانتظام بمنظف من أجل الحفاظ على نظافتها.

ملاحظة

يجب اتباع تعليمات التنظيف لعمليات التنظيف بدقة.

تحذير

يحظر إضافة الماء إلى منظف الرغوة، ويجب أن تبقى السجادة جافة قدر الإمكان.

تنظيف الجلود وصيانتها *

- استخدم المكنسة الكهربائية لإزالة الغبار.
- تنظيف الجلود بقطعة القماش الناعمة النظيفة والمياه النظيفة.
- جففها بقطعة القماش الجافة والناعمة الأخرى.
- إذا لم يكن التنظيف أعلاه كافياً لتنظيف البقع، يمكنك استخدام الصابون أو المنظف الخاص للجلود للتنظيف.

ملاحظة

إذا كنت تستخدم المنظف الخاص للجلود، امسحه بقطعة القماش الجافة والناعمة في أقرب وقت ممكن.

تحذير

لا تترك قطعة قماش ناعمة مبللة بمزيل البقع على أي جزء داخل السيارة لفترة طويلة من الزمن. لتجنب تغير لون أو كسر الراتنج أو ألياف النسيج الداخلي.

تنظيف حزام المقعد وصيانته

- اسحب حزام المقعد ببطء واستمر في سحبه.
- استخدم الفرشاة الناعمة وماء الصابون المحايد لإزالة الأوساخ من حزام المقعد.
- قم بلف حزام الأمان بعد انتظار تجفيف حزام الأمان تمامًا.

ملاحظة

- لا تقم بلف حزام الأمان حتى يجف تمامًا. الا قد يؤدي إلى تلف جهاز شد حزام الأمان.
- افحص بانتظام جميع أحزمة الأمان في السيارة للتأكد من أن أحزمة الأمان تكون نظيفة حتى لا تعيق التشغيل العادي لأحزمة الأمان.

تحذير

- **في حالة تلف حزام الأمان أو جهاز التوصيل أو جهاز الشد أو المشبك، يجب استبداله في المتجر الخاص بشركة جي إيه سي في أسرع وقت ممكن.**
- **يجب استبدال أحزمة الأمان بعد صيانة سيارة الحادث بغض النظر عن التلف.**
- **منع دخول الأجسام الغريبة أو السوائل إلى مشبك حزام الأمان، مما يؤدي إلى عدم عمل المشبك وحزام الأمان بشكل صحيح.**
- **تحت أي ظرف من الظروف، يحظر فك وتعديل حزام الأمان دون إذن.**
- **يحظر استخدام مواد التنظيف الكيماوية لتنظيف حزام الأمان حتى لا تتلف قاعدة حزام الأمان وتؤثر على وظيفتها.**

تنظيف الفلتر واستبداله

بالنسبة الي المركبات المجهزة بفلاتر الهواء وفلاتر تكييف الهواء وفلاتر الزيت وفلاتر الوقود وما إلى ذلك. تلعب الفلاتر دور تصفية الغاز أو الزيت. إذا كان متسخًا جدًا أو مسدودًا، فسيؤثر ذلك على التشغيل العادي للنظام المقابل. لذلك نوصى بالذهاب بانتظام إلى المتجر الخاص بشركة جي إيه سي لتنظيف الفلتر أو استبداله وفقًا لأحكام "دليل الضمان".

6.3 الصيانة الخارجية

غسيل السيارة

يساعد غسل السيارة بشكل متكرر على حماية مظهر السيارة.

يجب أن يتم غسيل السيارة في مكان بارد وليس تحت أشعة الشمس المباشرة. إذا تركت السيارة في الشمس لفترة طويلة، فينبغي الانتظار حتى يبرد الجزء الخارجي من السيارة قبل التنظيف.

يجب التأكد من اتباع تعليمات غسالة السيارة عند استخدام غسالة السيارة الأوتوماتيكية.

تحذير

يجب إيقاف تشغيل طاقة السيارة بالكامل قبل غسل السيارة.

ملاحظة

دهان الهيكل هو قوي بما يكفي لتحمل الغسيل في غسالة السيارة الأوتوماتيكية، ولكن يجب الانتباه إلى تأثير ذلك على الطلاء. قد يتسبب هيكل غسالة السيارة وعامل التنظيف المستخدم وحالة ترشيح المياه النظيفة ونوع مذيب الشمع الذي لا يلبي المتطلبات المحددة في تلف سطح الطلاء.

التنظيف اليدوي للسيارة

- اشطف السيارة بالكثير من الماء لإزالة الغبار العائم.
- تحضير دلو من الماء وخلطه بمنظف غسيل السيارات الخاص.
- افرك السيارة بقطعة القماش الناعمة أو الإسفنجة أو الفرشاة الناعمة، ثم اشطفها من الأعلى إلى الأسفل مرات عديدة.
- يجب شطف العجلات وعتبات الأبواب والأجزاء الأخرى في الخطوة الأخيرة، واستبدال الإسفنج أو قطعة القماش الناعمة عند الحاجة إلى تنظيفها.
- اغسل السيارة جيداً بالكثير من الماء النظيف بعد الغسل.
- استخدم المنشفة الناعمة أو جلد الظباء لتجفيف طلاء السيارة بعناية بعد إتمام الغسيل.

ملاحظة

عندما يكون جسم السيارة به أوساخ مثل الأسفلت، فإنه يحتاج إلى التنظيف بمنظف خاص، ثم شطفه بالماء لتجنب إتلاف نعومة سطح جسم السيارة. افحص الجسم بحثًا عن تقشير الطلاء والخدوش أثناء تجفيف الجسم. في حالة العثور عليها، يجب إصلاحها في المتجر الخاص بشركة جي إيه سي.

توخ الحذر الشديد عند تنظيف سيارتكم بغسالة بالبخار أو غسالة بالضغط العالي. قم بالتأكد من التنظيف وفقًا لتعليمات ومتطلبات جهاز التنظيف بالبخار أو غسالة بالضغط العالي. وانتبه لضغط العمل ودرجة الحرارة ومسافة الرش:

- عند استخدام الغسالة البخارية أو الغسالة بالضغط العالي لتنظيف السيارة، احتفظ بمسافة كافية لرذاذ الماء من السيارة، ويجب ألا تزيد درجة الحرارة عن 60 درجة مئوية.
- إذا كانت السيارة مزودة بفتحة سقف كهربائية، فحافظ على مسافة رذاذ الماء تزيد عن 80 سم عند التنظيف. قد يحدث تلف للسيارة إذا تم وضع الغسالة بالضغط العالي بالقرب من السيارة، أو في حالة استخدام ضغط عالي أو درجة حرارة مفرطة.
- لا تغسل مستشعر الرادار أو كاميرا وقوف السيارات بالمنظف العالي الضغط لفترة طويلة؛ ويجب الحفاظ على مسافة رش المياه فوق 30 cm عند تنظيف جهاز استشعار الرادار أو كاميرا وقوف السيارات.

تحذير

- **عند غسل السيارة باليد، انتبه للسلامة الشخصية واحذر من الأجزاء الزاوية في أسفل السيارة لتجنب التعرض للخدش.**
- **عند التنظيف، انتبه جيدًا لأجزاء مثل الجزء السفلي من السيارة وداخل مبيت العجلة، حتى لا تصيب يديكم وذراعيكم بأجزاء حادة.**
- **لا تدفع الماء مباشرة إلى مقصورة المحرك الأمامية عند غسل السيارة. خلاف ذلك سوف يتأثر عمر خدمة كل مكون في مقصورة المحرك الأمامية.**

التشميع

يمكن أن يحمي الصبح المنتظم طلاء الجسم ويحافظ على نظافة الجسم. من أجل حماية سطح طلاء جسم السيارة بشكل فعال، نوصى بتطبيق شمع صلب عالي الجودة كل عام لحماية سطح الطلاء من تآكل البيئة الخارجية المعاكسة ومقاومة الخدوش الميكانيكية الخفيفة.

قم بتأكد من مسح الجزء الخارجي للسيارة حتى يجف قبل اجراء الصبح. عند الصبح، يجب استخدام شمع واقي للطلاء عالي الجودة. يحتوي الشمع عالي الجودة بشكل عام على النوعين التاليين من المنتجات:

- شمع الجسم: الشموع المستخدمة لحماية أسطح الطلاء من البيئات الخارجية المعاكسة مثل التعرض للشمس وتلوث الهواء وما إلى ذلك. تستخدم عادة للسيارات الجديدة.
- شمع التلميع: يمكنه إعادة اللمعان إلى سطح الطلاء الذي تأكسد أو فقد لمعانه. يستخدم بشكل أساسي لاستعادة لمعان سطح الطلاء.

تنظيف الأجزاء البلاستيكية الخارجية وصيانتها

تستخدم بالمياه النظيفة والقماش الناعم والفرشاة الناعمة للتنظيف عادةً. يمكنك استخدام المنظف البلاستيكي الخاص بدون المذيب المعتمد من قبل شركتنا إذا لم يكن من المحتمل تنظيفها.

ملاحظة

يجب عدم استخدام مواد التنظيف التي تحتوي على المذيبات عند تنظيف الأجزاء البلاستيكية. خلاف ذلك، فمن السهل أن تتسبب في تلف الأجزاء البلاستيكية.

تنظيف نافذة السيارة ومرآة الرؤية الخلفية

قم بتنظيف زجاج النوافذ ومرآة الرؤية الخلفية بمنظف الزجاج الذي يحتوي على الكحول، ثم جفف السطح الزجاجي بقطعة القماش الناعمة النظيفة والخالية من النسالة أو جلد الظباء.

بعد صيانة سطح جسم السيارة، يجب إزالة الشمع المتبقي على الزجاج بمنظف خاص وقطعة قماش للتنظيف. حتى لا تخدش شفرات الممسحة.

يمكن إزالة الثلج من النوافذ ومرايا الرؤية الخلفية من خلال استخدام فرشاة صغيرة.

استخدم رذاذ إزالة الصقيع لإزالة الجليد المتراكم. يمكن أيضًا استخدام مجرفة إزالة الصقيع، ولكن يجب توخي الحذر الشديد لتجنب إتلاف المكونات ويجب كشط الجليد في نفس الاتجاه.

ملاحظة

- لا تحك ذهابا وإيابا.
- لا تستخدم الماء الدافئ أو الساخن لإزالة الصقيع والثلج علي الزجاج الأمامي ومرايا الرؤية الخلفية. وإلا فقد ينفجر الزجاج.
- إذا كان هناك بقايا من المطاط والشحوم ومواد السيليكون على الزجاج، فيجب إزالتها باستخدام منظف زجاج خاص أو منظف سيليكون.

تنظيف شفرة الممسحة

- قم بتبديل طاقة السيارة إلى وضع " ON"، ثم التبديل إلى وضع " OFF".
- قم بتحريك مفتاح مجموعة الممسحة على وضع MIST خلال 10 ثوانٍ، وسيتوقف ذراع الممسحة بعد نصف دورة.
- ارفع شفرة الممسحة وامسح الغبار والأوساخ من شفرات الممسحة بقطعة قماش ناعمة.
- بعد الغسل، اخفض شفرة الممسحة برفق علي الزجاج الأمامي.
- قم بتبديل طاقة السيارة إلى وضع " ON"، وستعود الممسحة تلقائيًا.

ملاحظة

- يجب توخي الحذر عند خفض شفرة الممسحة لمنع السقوط اللحظي الذي يصطدم بالزجاج الأمامي.
- سطح شفرة الممسحة مغطى بطبقة من الجرافيت، مما يجعل الممسحة ناعمة ولا تصدر ضوضاء خدش. عوامل التنظيف الذي يحتوي على المذيبات والإسفنج الصلب والأدوات الحادة يمكن أن تلحق الضرر بطبقة الجرافيت. سيؤدي تلف طبقة الجرافيت إلى زيادة ضوضاء الخدش للممسحة، ويجب استبدالها في الوقت المناسب.
- في الشتاء أو في الأجواء الباردة، قم بالتأكد من التحقق من عدم تجميد شفرات الممسحة مع الزجاج الأمامي قبل استخدام الممسحة. إذا كان الأمر كذلك، فقم بإجراء عملية إزالة الجليد أولاً. خلاف ذلك، سوف تتلف شفرة الممسحة ومحرك الممسحة.

تنظيف وصيانة غطاء الممسحة

حاول تجنب وقوف السيارة تحت الشجرة بشكل متكرر/ لفترة طويلة، إذا وجدت أوراقًا أو حطامًا آخر يسقط على سطح غطاء الممسحة، يرجى تنظيفه في الوقت المناسب.

صيانة شريط الختم

احم بانتظام شرائط منع التسرب المطاطية على الأبواب والنوافذ وما إلى ذلك، للحفاظ على مرونتها وإطالة عمرها التشغيلي. كما أنه يحسن مدي منع التسرب، مما يجعل فتح الباب أسهل ويقلل من صوت إغلاق الباب. كما أنه ليس من السهل تجميدها في الشتاء.

استخدم قطعة قماش ناعمة لإزالة الغبار والأوساخ السطحية أثناء صيانة شريط منع التسرب. قم بتغطية شريط منع التسرب المطاطي بانتظام بعامل حماية خاص.

تنظيف العجلات وصيانتها

قم بإزالة الأملاح المضادة للانزلاق وبقايا احتكاك وسادة الفرامل على العجلات بانتظام، حيث يمكن أن تحافظ على جمال العجلات، وتلميع السطح وتمديد عمر الخدمة، يوصى بإجراء العمليات التالية في الوقت المحدد:

- يجب استخدام المنظف الخالي من الأحماض لإزالة الأملاح المضادة للانزلاق وبقايا احتكاك وسادة الفرامل على العجلات كل أسبوعين.
- وضع التشميع الصلب العالي الجودة على العجلات المعدنية كل ثلاثة أشهر.

ملاحظة

- لا تقم بمعالجة أسطح العجلات باستخدام ملمع السيارة أو مواد كاشطة أخرى.
- يجب إصلاح العجلات ذات طبقة الحماية السطحية التالفة على الفور.
- قد يتسبب استخدام الغسالة بالضغط العالي في حدوث تلف دائم مرئي أو غير مرئي للعجلات، مما يؤدي إلى إصابة خطيرة أو الوفاة.
- لا تستخدم الفوهات العنقودية لرش الإطارات، وإلا فسوف تتلف الإطارات وتتسبب في وقوع حوادث مرورية.

6.4 فحص الزيت وإضافته

6.4.1 الوقود

سينخفض مقياس الوقود تدريجيًا مع انخفاض كمية الوقود في عملية السيارة. => راجع الصفحة 40

عندما يكون مستوى الوقود منخفضًا جدًا، سيومض المؤشر بالون الأصفر، وسيظهر في لوحة العدادات رسالة تنبيه. وفي هذا الوقت، يجب إضافة الوقود في أسرع وقت ممكن..

إضافة الوقود

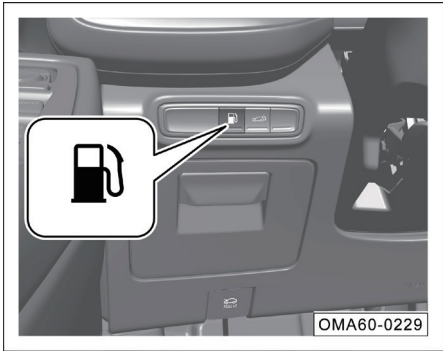

- اضغط بالاستمرار على زر فتح غطاء فتحة تعبئة خزان الوقود ، وسيرفع غطاء فتحة تعبئة خزان الوقود.

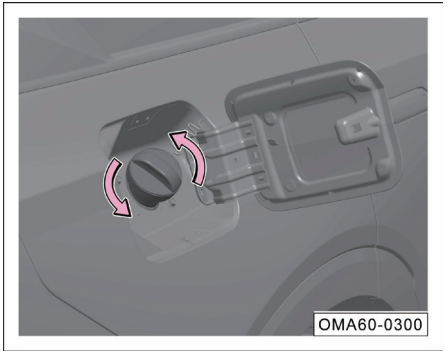

- افتح غطاء فتحة تعبئة خزان الوقود بالكامل، وقم بدوران غطاء فتحة تعبئة الوقود ببطء عكس اتجاه عقارب الساعة في اتجاه السهم، واترك غطاء فتحة التزود بالوقود في مكانه لفترة من الوقت عند دورانه تمامًا، بحيث يقوم خزان الوقود بتحرير ضغط بخار الوقود الداخلي، ثم قم بإزالته.

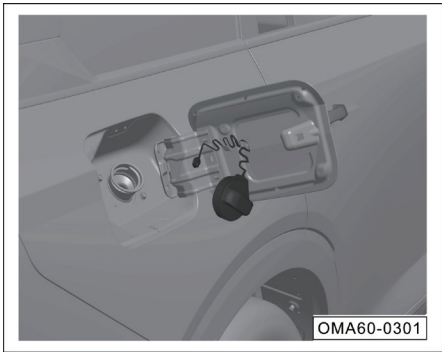

- قم بتعليق غطاء خزان الوقود داخل غطاء خزان الوقود وابدأ في إضافة الوقود.
- بعد إضافة الوقود، أحكم ربط غطاء فتحة تعبئة الوقود في اتجاه عقارب الساعة حتى تسمع "كا دا" للإشارة إلى أن غطاء فتحة تعبئة الوقود محكم الإحكام تمامًا.

i تذكير

عيار الوقود: البنزين عالي الجودة الخالي من الرصاص 95 # وما فوق

i تذكير

يتوافق هذا النموذج مع معايير الانبعاثات السادسة الصينية، حيث يكون نظام إمداد الوقود السادسة الصينية مصممة بنظام مغلق لاستعادة النفط والغاز. قد يتم إيقاف مسدس الوقود تلقائيا وذلك لأن درجة الحرارة المحيطة مرتفعة أو أن سرعة تدفق الوقود سريع جدًا عند ملء الوقود. حيث تكون هذه الحالة طبيعية، ويجب إبطاء سرعة الملء بالوقود.

ملاحظة

قد يؤدي استخدام الوقود المنخفض الجودة أو الوقود غير المتوافق إلى تلف المحرك أو يفشل في تلبية متطلبات الأداء.

تحذير

- **قم بالتأكد في جميع الأوقات من إيقاف تشغيل المحرك عند التزود بالوقود، وتوخي الحذر من عدم وجود اللهب المكشوفة والشرر حولها.**
- **ينبغي تجنب ملامسة الوقود للجلد أو الملابس.**
- **يرجى ملء السيارة بالوقود وفقًا لملصق وقود السيارة. إذا قمت بملء الوقود عن طريق الخطأ بما لا يتوافق مع اللوائح، فلا تقم بتشغيل المحرك، واتصل على الفور بمتجر خاص بشركة جي إيه سي للتعامل.**

الفتح الطارئ لغطاء فتحة تعبئة خزان الوقود

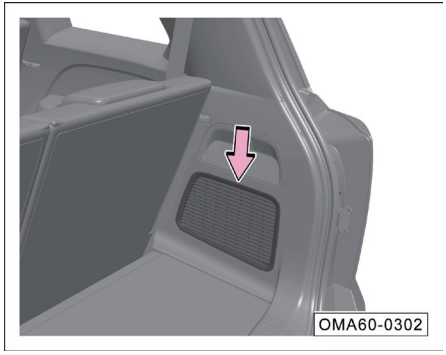

يتم تثبيت كابل الطوارئ لغطاء فتحة تعبئة الوقود على الجانب الأيمن من صندوق السيارة الخلفي. في حالات خاصة يمكن فتح غطاء فتحة تعبئة خزان الوقود من الداخل:

- افتح غطاء الزخرفة في وضع السهم.

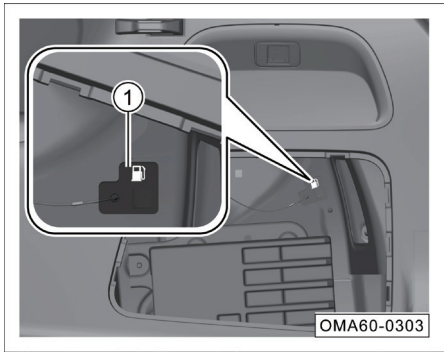

اسحب كابل الطوارئ ① لفتح غطاء فتحة تعبئة خزان الوقود.

6.4.2 زيت المحرك

وظائف زيت المحرك

يشمل زيت المحرك وظائف التشحيم، والختم، والتبريد، ومقاومة التآكل والتنظيف وغيرها.

مواصفات زيت المحرك

عندما تغادر السيارة المصنع، يكون المحرك ممتلئًا بزيت المحرك عالي الجودة، حيث يمكن استخدامه في المناخ على مدار السنة باستثناء الطقس البارد القارس.

يرجى التحقق مما إذا كانت المواصفات الموجودة على العبوة الخارجية لزيت المحرك مناسبة لمحرك السيارة عند شراء زيت المحرك.

تذكير

- درجة الزيت: مستوى SN وما فوق.
- لزوجة الزيت: SAE 5W-30.

تحذير

قم بالتأكد من استخدام زيت المحرك المعتمد من قبل شركتنا. في حالة استخدام زيت محرك بمواصفات أخرى، لا يغطي ضمان الجودة تلف المحرك الناتج.

تذكير

- قم بالتأكد من الذهاب إلى المتجر الخاص بشركة جي إيه سي لتغيير الزيت وفقًا للمدة المحددة في دليل الضمان.
- إذا تم استخدام السيارة في ظروف قاسية، أو في حالة استخدام وقود يحتوي على نسبة عالية من الكبريت، أو تشغيلها بسرعة خاملة لفترة طويلة (مثل سيارة أجرة)، أو القيادة في منطقة مغبرة، أو جر مقطورة بشكل متكرر، أو استخدام السيارة في منطقة شديدة البرودة، يجب تقصير دورة الصيانة وزيادة وتيرة الصيانة.

مؤشر تحذير ضغط زيت المحرك

أثناء القيادة، إذا كان مؤشر التحذير مضيئًا، يجب عليكم وقوف السيارة في مكان آمن وإيقاف تشغيل المحرك، وقم بالتحقق من مستوى الزيت بعد أن يبرد المحرك.

إذا كان مستوى الزيت طبيعيًا وكان مؤشر التحذير لا يزال مضاءًا بعد بدء تشغيل المحرك، فلا تستمر في بدء تشغيل المحرك، يرجى الاتصال بمتجر خاص بشركة جي إيه سي لإجراء الفحص والإصلاح.

تحذير

- **قد يؤدي تجاهل مؤشر التحذير وإرشادات التحذير المرتبطة بها إلى تلف المحرك.**
- **مؤشر التحذير من انخفاض ضغط الزيت لا يشير إلى مستوى الزيت، ويجب فحص مستوى الزيت بانتظام.**

التحقق من مستوى الزيت

ينبغي فحص مستوى زيت المحرك بانتظام. حيث يجب إيقاف السيارة على الأرض المستوية واستخدام فرامل الانتظار وإيقاف تشغيل المحرك. فافتح غطاء الكابينة الأمامي بعد أن يبرد المحرك، ثم تحقق من مستوى زيت المحرك.

⚠ تحذير

- **توخ الحذر الشديد عند العمل في مقصورة المحرك الأمامية.**
- **تعتبر غرفة المحرك الأمامية منطقة عالية الخطورة، لذا قم بالتأكد من قراءة واتباع تعليمات التحذير ذات الصلة بعناية قبل فتح غطاء صندوق المحرك الأمامية.**

i تذكير

يجب أن يكون المحرك باردًا عند فحص مستوى الزيت.

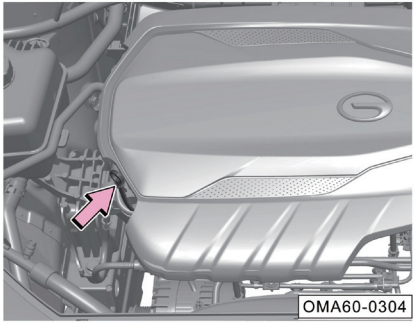

- اسحب مقياس الزيت للخارج.

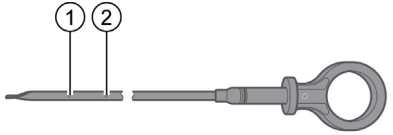

- استخدم قطعة القماش النظيفة لمسح الزيت على المسطرة، ثم أدخله تماما.
- اسحب مقياس الزيت مرة أخرى واقرأ مستوى الزيت المُقاس: يجب أن يكون مستوى الزيت بين علامة الحد الأدنى للزيت ① وعلامة الحد الأعلى للزيت ②.
- يرجى ملء زيت المحرك في الوقت المناسب إذا كان هناك القليل من زيت المحرك. إذا كان زيت المحرك قليلًا جدًا، فإن التشحيم الضعيف الناتج عنه سيضر بالمحرك.

ملء الزيت

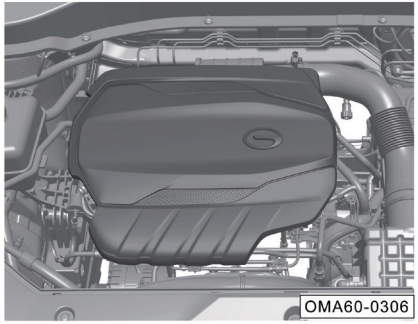

بعد التحقق من مستوى الزيت، يرجى اتباع الخطوات التالية إذا كنت بحاجة إلى ملء الزيت:

- ارفع وقم بإزالة واقي المحرك العلوي.

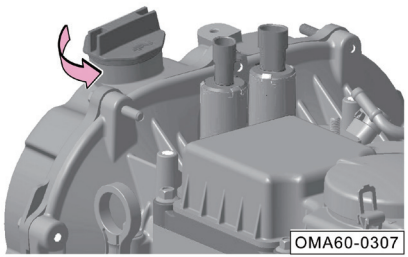

- قم بفك غطاء خزان الزيت في اتجاه عقارب الساعة.
- املأ زيت المحرك بكميات صغيرة مرات عديدة، وافحص مستوى الزيت بعد كل تعبئة.
- عندما يكون مستوى الزيت قريبًا من علامة الحد الأعلى، يكون الزيت كافيًا، وتوقف عن الإضافة، وقم بتركيب غطاء فتحة خزان الزيت وشده في اتجاه عقارب الساعة.

⚠ تحذير

- **كن حذرًا عند تعبئة الزيت، ولا تسكب الزيت؛ واشطفه جيدًا إذا لامس بشرتك الزيت.**
- **إذا كان هناك الكثير من الزيت بعد الملء، لا تقم ببدء تشغيل المحرك، ويرجى الاتصال بمتجر خاص بشركة جي إيه سي في أقرب وقت ممكن، وإلا فقد يتلف المحول الحفاز ثلاثي الاتجاهات.**
- **بعد التعبئة، يجب إحكام ربط غطاء فتحة تعبئة الزيت لمنع تناثر الزيت عند بدء تشغيل المحرك، مما قد يؤدي إلى نشوب حريق.**
- **زيت المحرك هو مادة سامة، لذا يجب تخزينه في الحاوية الأصلية وحفظه بعيدًا عن متناول الأطفال لتجنب الابتلاع العرضي والتسمم.**
- **لا تقم بإضافة مواد تشحيم أخرى إلى الزيت، وإلا سيتعرض المحرك للتلف، ولا يغطي ضمان الجودة الأعطال الناتجة عن إضافة مواد التشحيم.**

6.4.3 سائل التبريد

وظائف سائل التبريد

يتميز سائل التبريد بوظائف التبريد ومقاومة التجميد والتآكل.

مواصفات سائل التبريد

عندما تغادر السيارة المصنع، يكون نظام التبريد مملوءًا بسائل التبريد، ويمكن استخدامه على مدار السنة باستثناء المناخات شديدة البرودة، ويمكن أن يمنع تآكل مكونات السبائك لنظام التبريد وتوليد الحجم في النظام.

تذكير

- مواصفات سائل التبريد: سائل التبريد DF-6، 35 - درجة مئوية.
- قم بالتأكد من الذهاب إلى المتجر الخاص بشركة جي إيه سي لاستبدال سائل التبريد وفقًا للمدة المحددة في دليل الضمان.
- إذا تغير لون سائل التبريد، فقم بتقصير فترة الصيانة واذهب إلى المتجر الخاص بشركة جي إيه سي لاستبداله.

مؤشر ارتفاع درجة الحرارة لسائل تبريد المحرك

يجب عليك دائمًا مراقبة عرض مقياس درجة الحرارة لسائل تبريد المحرك وفهم درجة حرارة سائل التبريد عند عملية القيادة.

إذا كانت درجة حرارة سائل التبريد مرتفعة للغاية، سيضيء المؤشر الموجود في لوحة العدادات باللون الأحمر، وستظهر رسالة تنبيه للسائق؛ وفي هذا الوقت، يجب وقوف السيارة في مكان آمن وايقاف تشغيل المحرك؛ وبعد أن يبرد المحرك، افحص مستوى سائل التبريد.

إذا كان مستوى سائل التبريد طبيعيًا، ولا يزال ضوء المؤشر قيد التشغيل بعد بدء تشغيل المحرك، فلا تستمر في بدء تشغيل المحرك. بل يجب الاتصال بشركة جي أيه سي للسيارات للصيانة.

التحقق من مستوى سائل التبريد

يجب فحص مستوى سائل التبريد بانتظام. يجب إيقاف السيارة على الأرض المستوية ويجب استخدام فرامل الانتظار وإيقاف تشغيل المحرك. افتح غطاء الكابينة الأمامي بعد تبريد المحرك، وتحقق من مستوى سائل التبريد.

تحذير

- **توخ الحذر الشديد عند العمل في مقصورة المحرك الأمامية.**
- **تعتبر غرفة المحرك الأمامية منطقة عالية الخطورة، لذا قم بالتأكد من قراءة واتباع تعليمات التحذير ذات الصلة بعناية قبل فتح غطاء صندوق المحرك الأمامية.**
- **إذا رأيت بخارًا أو سائل تبريد ينسكب من صندوق المحرك الأمامي، فلا تفتح غطاء صندوق المحرك الأمامي لمنع الحروق؛ وانتظر حتى لا يتدفق البخار أو سائل التبريد ويصبح المحرك باردًا قبل فتح غطاء صندوق المحرك الأمامي.**

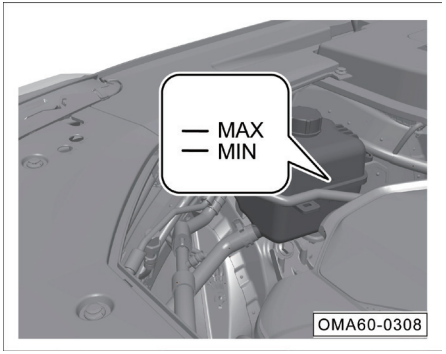

تحقق مما إذا كان مستوى سائل التبريد في خزان تضخم سائل التبريد بين علامة الحد الأعلى "MAX" وعلامة الحد الأدنى "MIN".

تذكير

عندما لا يتم تبريد المحرك، سيكون مستوى سائل التبريد مرتفعا نسبيا، وستكون هناك خلل في التحقق من مستوى سائل التبريد.

ملاحظة

عندما يكون مستوى سائل التبريد أقل من علامة الحد الأدنى "MIN"، يجب إضافة سائل التبريد. القليل جدًا من سائل التبريد سيؤثر على تأثير التبريد ويسبب ضررًا للمحرك.

ملء سائل التبريد

بعد التحقق من مستوى سائل التبريد، فاتبع الخطوات أدناها إذا كنت بحاجة إلى إضافته:

- لف غطاء خزان التضخم بقطعة القماش السميكة وفكها عكس اتجاه عقارب الساعة.
- قم بتعبئة سائل التبريد حتى يصل مستوى سائل التبريد إلى علامة الحد الأعلى "MAX".
- قم بتدوير غطاء خزان التمدد في اتجاه عقارب الساعة إلى نقطة القفل.

ملاحظة

- عندما لا يتم تبريد المحرك، يكون نظام التبريد تحت ضغط مرتفع، لا تفتح غطاء خزان التمدد لسائل التبريد، وإلا سيتم حرقك بواسطة سائل التبريد المتسرب.
- أضف سائل التبريد بعد أن يتم تبريد المحرك فقط، ويجب ألا يتجاوز مستوى سائل التبريد المضاف علامة الحد الأعلى "MAX"، وإلا فسوف يفيض سائل التبريد عند بدء تشغيل المحرك ويكون نظام التبريد مرتفع الضغط.
- أضف سائل التبريد الجديد فقط.

تحذير

- **يجب عدم خلط سائل التبريد الأصلي مع سوائل التبريد غير المعتمدة من قبل شركتنا، وإلا سيتلف المحرك بسبب عدم التوافق.**
- **في حالة الطوارئ، إذا تم استخدام سوائل تبريد أخرى أو إضافة مياه نقية، فانتقل إلى المتجر الخاص بشركة جي إيه سي في الوقت المناسب لتنظيف نظام التبريد واستبداله سوائل تبريد جديدة.**
- **إذا تبين أن سائل التبريد يُستهلك كثيرًا أو سريعًا جدًا، فقد يكون هناك خطر خفي لحدوث تسرب في نظام التبريد، ويجب عليكم الذهاب إلى المتجر الخاص بشركة جي إيه سي للفحص والاصلاح في الوقت المناسب.**
- **يجب تعبئة سائل التبريد في الحاوية الأصلية، وإبقائه بعيدًا عن متناول الأطفال لتجنب الابتلاع العرضي والتسمم.**

6.4.4 سائل غسيل الزجاج وشفرة الممسحة

املأ سائل غسيل الزجاج الأمامي

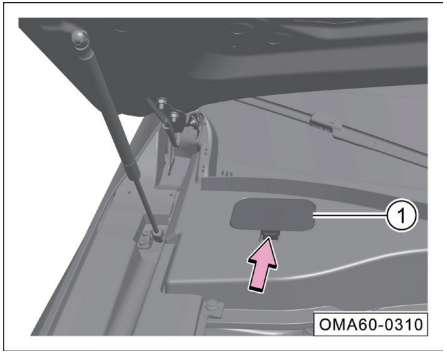

- اضغط على المشبك في اتجاه -السهم -لإزالة الغطاء①.

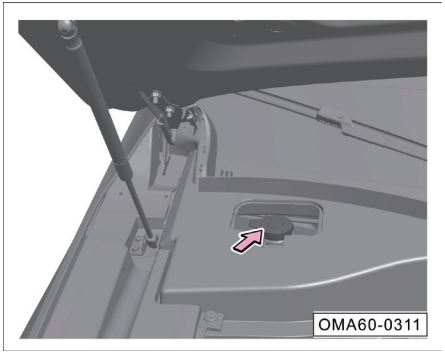

- إذا وجد أن مستوى سائل الغسيل منخفض للغاية، فيجب إضافة سائل الغسيل إلى خزان التخزين في الوقت المناسب.
- قم بتركيب الغطاء ① بعد الإضافة.

ملاحظة

لا تخلط وتستخدم سائل غسيل الزجاج الأمامي مع سوائل الغسيل الأخرى، وإلا فإن مكونات سائل الغسيل سوف تتحلل وتسد فتحات غسالة الزجاج الأمامي.

تحذير ⚠

- **توخ الحذر الشديد عند العمل في مقصورة المحرك الأمامية. اقرأ دائمًا تعليمات التحذير ذات الصلة واتبعها بعناية قبل بدء العمل.**
- **لا تستخدم سائل التبريد أو أي مواد مضافة أخرى مثل سائل غسيل الزجاج الأمامي عن طريق الخطأ، وإلا ستترك بقع زيت على الزجاج الأمامي عند تنظيف الزجاج الأمامي مما سيؤثر على الرؤية ويسهل وقوع حوادث.**
- **يحظر استخدام سائل غسيل الزجاج الأمامي الذي يحتوي على نسبة إيثانول تزيد عن 10%؛ وفي ظل بيئة درجة الحرارة المرتفعة، فإن هذا النوع من سائل غسيل الزجاج الأمامي سوف يؤدي إلى تآكل المصابيح ويتسبب في تكسير المصابيح، ونوصى باستخدام سائل غسيل الميثانول.**

استبدال شفرة الممسحة للزجاج الأمامي

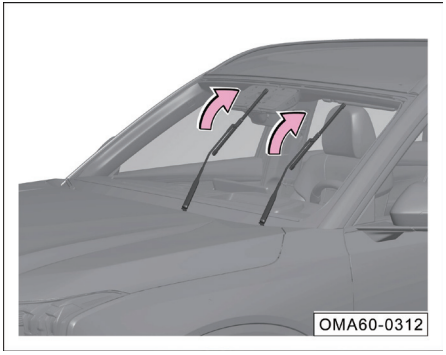

- قم بتبديل طاقة السيارة إلى وضع " ON"، ثم التبديل إلى وضع " OFF".
- اضبط مفتاح المساحات المركبة على الترس MIST في غضون 10 s، وستتوقف ذراع المساحة بعد التشغيل لمدة نصف أسبوع.

i تذكير

عندما يكون مفتاح الممسحة في وضع "OFF"، انقر فوق المفتاح الناعم الموجود على الجانب الأيمن من "وضع صيانة المسحة" من خلال واجهة "الإعدادات ← ملحقات الهيكل ← الملحقات الأخرى" لنظام الصوت ، سيتوقف ذراع الممسحة بعد نصف دورة من العملية، وانقر فوق المفتاح الناعم علي الجانب الأيمن مرة أخرى لإعادة تعيين شفرة الممسحة.

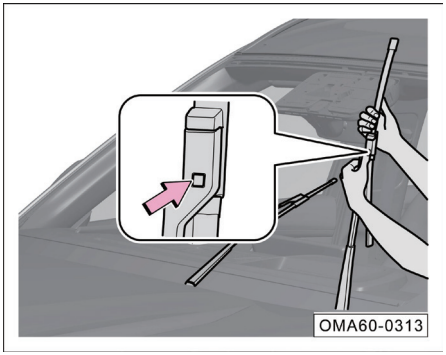

- ارفع ذراع الممسحة واضغط على زر القفل - السهم - لإزالة شفرة الممسحة.
- افصل شفرة الممسحة عن خرطوم الغسالة وقم بإزالة شفرة الممسحة.
- اخفض ذراع الممسحة ببطء.
- قم بتركيب شفرة الممسحة الجديدة علي ذراع الممسحة بخطوات معاكسة، وقم بتثبيتها عند سماع صوت "كا دا".
- ضع شفرة الممسحة برفق على الزجاج الأمامي.
- قم بتبديل طاقة السيارة إلى وضع "ON" أو ابدأ تشغيل المحرك، وسيعود ذراع الممسحة تلقائيًا.

استبدال شفرات ممسحة الزجاج الخلفي

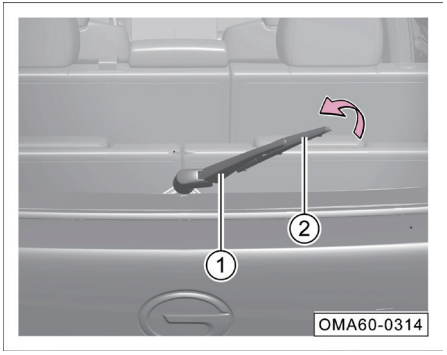

- أمسك ذراع الممسحة بيدك وادفع شفرة الممسحة ② بالقوة في اتجاه - السهم - لإزالة شفرة الممسحة.
- اخفض ذراع الممسحة ببطء.
- قم بتركيب شفرة الممسحة الجديدة علي ذراع الممسحة بخطوات معاكسة، وقم بتثبيتها عند سماع صوت "كا دا".
- ضع شفرة الممسحة برفق على الزجاج الأمامي.

يوصي بالانتقال إلى شركة جي أيه سي للسيارات إذا كان بحاجة إلي استبدال شفرة الممسحة.

ملاحظة

- عند رفع ذراع الممسحة، أمسك ذراع الممسحة بيدك ولا تمسك شفرة الممسحة الناعمة.
- استخدم دائمًا شفرات ممسحة جديدة ذات نفس الطول والحجم.
- يجب توخي الحذر عند خفض ذراع الممسحة لمنع السقوط اللحظي الذي يصطدم بالزجاج الأمامي.
- يجب فحص حالة شفرات الممسحة بشكل دوري واستبدال شفرات الممسحة حسب اللوائح ويجب استبدال شفرات الممسحة التالفة في الوقت المناسب.
- يمكن لشفرات الممسحة البالية أو المتسخة أن تخدش الزجاج الأمامي بسهولة، ويمكن أن تؤثر على الرؤية وتقلل من سلامة القيادة عند الاستخدام.

6.4.5 سائل الفرامل

وظيفة سائل الفرامل

يستخدم سائل الفرامل لنقل الطاقة في نظام الفرامل الهيدروليكي للسيارة.

سائل الفرامل ماص، ويمتص الرطوبة باستمرار من الهواء المحيط أثناء الاستخدام. إذا ظل سائل الفرامل في النظام لفترة طويلة وامتص الكثير من الماء، فسيتم إنشاء مقاومة الهواء في خط أنابيب النظام أثناء الكبح، مما يقلل من تأثير الكبح، ويؤثر على سلامة القيادة، وقد يتسبب في حدوث فشل نظام الكبح تماما وتسبب في وقوع حادث. لذلك، يجب عليكم الذهاب إلى المتجر الخاص بشركة جي إيه سي للتحقق من مستوى سائل الفرامل أو استبدال سائل الفرامل وفقًا للمدة المحددة في "دليل الضمان".

تذكير

مواصفات سائل الفرامل: DOT4.

⚠ تحذير

- **استخدام سائل الفرامل المستخدم أو سائل الفرامل غير المناسب لهذه السيارة سيقلل بشكل كبير من تأثير الفرملة وحتى يتسبب في فشل نظام الفرامل! لا تتحمل الشركة أي مسؤولية عن عطل السيارة وتلفها (بما في ذلك ضمان الجودة).**
- **يجب استخدام سائل الفرامل القياسي، واستخدام سائل الفرامل الجديد.**

مؤشر نظام الفرامل

عند عملية قيادة السيارة، إذا كان يضيء المؤشر (!) الأحمر ويعرض لوحة العدادات الرسالة "يرجى إضافة سائل الفرامل"، يجب عليكم وقوف السيارة فورًا في مكان آمن والتحقق مما إذا كان مستوى سائل الفرامل طبيعيًا.

التحقق من مستوى سائل الفرامل

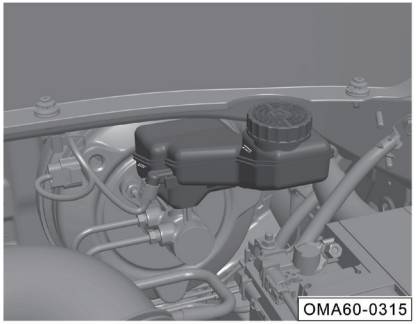

بعد أن يبرد المحرك، قم بإزالة الغطاء الخلفي العلوي لحجرة المحرك وقم بالتأكد من أن مستوى سائل الفرامل يقع بين علامة الحد الأعلى "MAX" وعلامة الحد الأدنى "MIN".

ينخفض مستوى سائل الفرامل بشكل طفيف بسبب التآكل والتعديل التلقائي لوسادة الفرامل أثناء استخدام السيارة.

إذا انخفض مستوى سائل الفرامل بشكل كبير أو انخفض إلى ما تحت "MIN" في فترة زمنية قصيرة، فهذا يشير إلى أنه قد يكون هناك عطل تسرب في نظام الفرامل.

i تذكير

- قم دائمًا بقراءة واتباع التحذيرات ذات الصلة بعناية قبل فتح غطاء صندوق المحرك الأمامي.
- بعد فحص مستوى سائل الفرامل، إذا كان مستوى السائل أقل من علامة الحد الأدنى "MIN"، يجب إضافة سائل الفرامل.
- إذا لم ينطفئ مؤشر تحذير نظام الفرامل أو يضيء مرة أخرى أثناء القيادة بعد إضافة سائل الفرامل، فقد يكون هناك تسرب في نظام الفرامل، مما قد يتسبب في انخفاض مستوى سائل الفرامل بسرعة كبيرة أو خلل في نظام الفرامل. وفي هذه الحالة، لا تستمر في القيادة، وبرجي الاتصال بالمتجر الخاص بشركة جي إيه سي للفحص والاصلاح في الوقت المناسب.

ملء سائل الفرامل

من أجل ضمان التشغيل العادي لنظام الفرامل، يجب ملء سائل الفرامل الذي يلبي المواصفات:

- قم بفك غطاء خزان سائل الفرامل في اتجاه عقارب الساعة.
- ملء سائل الفرامل الجديد حتى يصل مستوى السائل إلى الحد الأقصى "MAX" ويتوقف عنه.
- شدد غطاء خزان سائل الفرامل باتجاه عقارب الساعة.

ملاحظة

سائل الفرامل هي مادة أكالة لسطح طلاء جسم السيارة، لذا امسح سائل الفرامل المتناثر على سطح الطلاء في الوقت المناسب.

تحذير

- **سائل الفرامل هو مادة سامة، لذا يجب تعبئتها في عبوتها الأصلية محكمة الغلق ووضعها في مكان آمن، مع الحرص على عدم لمسه من قبل الأطفال، لتجنب الابتلاع والتسمم العرضي.**
- **يجب تخزين سائل الفرامل وفقًا لقوانين حماية البيئة.**

6.4.6 بطارية اختزانية

رموز التحذير والتعليمات بشأن تشغيل البطارية

	يجب ارتداء النظارات الواقية أثناء العملية!
	ينتمي إلكتروليت البطارية إلي المادة الشديدة التآكل، لذلك يجب عليك ارتداء القفازات والنظارات الواقية أثناء التشغيل!
	يحظر اللهب المكشوف، الشرر، الأضواء المكشوفة والتدخين في أماكن العمل!
	يتم إنشاء الغاز الخليط الشديد الانفجار عندما يتم شحن البطارية!
	يجب على الأطفال الابتعاد عن الشوارد وبطاريات السيارة!

إذا لم تكن على دراية بإجراءات التشغيل أو لم يكن لديك أدوات خاصة، فيجب ألا تقوم بأي عمل على النظام الكهربائي للسيارة، يرجى الاتصال بمتجر خاص بشركة جي إيه سي.

ضوء إنذار نظام الشحن

يتم استخدام ضوء التحذير للإشارة إلى فشل المولد.

عندما تكون طاقة السيارة بأكملها في وضع "ON" ولا يتم تشغيل المحرك، سيضيء مؤشر التحذير وبعد بدء تشغيل المحرك، يجب أن ينطفئ مؤشر التحذير.

أثناء قيادة السيارة، إذا كان مؤشر التحذير مضيئًا، فهذا يعني أن المولد لم يعد يشحن البطارية، يرجى الذهاب إلى المتجر الخاص بشركة جي إيه سي للفحص والاصلاح في الوقت المناسب.

التحقق من البطارية

يجب فحص البطارية وفقًا للفترة المحددة في ((دليل الضمان)).

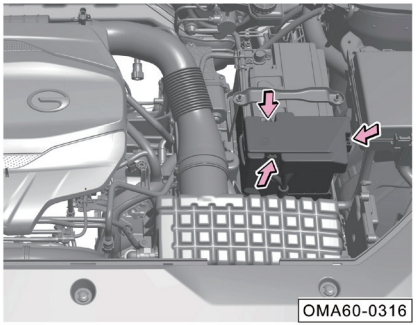

- قم بإزالة الغطاء الخلفي العلوي لحجرة المحرك.
- قم بإزالة الغطاء الموجب للبطارية.
- قم بالتحقق من الاتصال بين موصل البطارية والكابل بحثًا عن تآكل أو رخاوة؛ وقم بالتحقق من مظهر البطارية بحثًا عن تشققات أو انتفاخات أو ما إلى ذلك. في حالة حدوث الظاهرة المذكورة أعلاه، يرجى الذهاب إلى المتجر الخاص بشركة جي إيه سي للفحص والاصلاح في الوقت المناسب.
- يجب فحص حالة البطارية دائما في حالة عدم استخدام السيارة لفترة طويلة.

i تذكير

- في حالة عدم كفاية طاقة البطارية أو تلف البطارية، مما يجعل السيارة صعبة التشغيل، ويرجى الاتصال بمتجر خاص بشركة جي إيه سي لشحن البطارية أو استبدال البطارية.
- إذا كنت بحاجة إلى استبدال البطارية، يرجى الذهاب إلى المتجر الخاص بشركة جي إيه سي للاستبدال؛ وإذا كنت تستخدم نوعًا خاطئًا من البطارية، فقد لا تتمكن السيارة من استخدامها أو قد يتعطل النظام الكهربائي بسبب عدم التوافق.

التعليمات عن استخدام البطارية

سيتم تفريغ البطارية بسرعة عند استخدام المعدات الكهربائية في السيارة بعد إيقاف تشغيل المحرك:

1. لا تستخدم المعدات الكهربائية في السيارة لفترة طويلة بعد إيقاف تشغيل المحرك.
2. يجب التأكد من إغلاق الأبواب وإيقاف جميع المعدات الكهربائية (مثل الأضواء) عند مغادرة الأشخاص من السيارة.

ملاحظة

- عندما يتعذر بدء تشغيل المحرك بسبب نقص طاقة البطارية، يمكنكم محاولة بدء تشغيل المحرك في حالة الطوارئ. وإذا كانت لا تزال لا يمكن بدء تشغيل محرك السيارة، فيرجى الاتصال بمتجر خاص بشركة جي إيه سي للفحص والإصلاح.
- لتجنب إتلاف النظام الكهربائي للسيارة، لا تقم أبدًا بتوصيل معدات توليد الطاقة مثل الألواح الشمسية أو شواحن بطارية السيارة بمقبس كهربائي.
- تحتوي البطارية على مواد سامة مثل حامض الكبريتيك والرصاص، لذا يجب التخلص منها بشكل صحيح ويجب عدم التخلص منها كنفايات منزلية عادية.

6.5 مصفي المكيف

يجب التحقق من فلتر مكيف الهواء النظيف

افحص أو انظف فلتر مكيف الهواء بانتظام كما هو محدد في دليل الضمان. إذا تم قيادة السيارة في بيئة متربة، كان فلتر مكيف الهواء متسخًا جدًا، نوصى باستبدال فلتر مكيف الهواء مسبقًا.

يوجد فلتر مكيف الهواء داخل صندوق القفازات على جانب الراكب الأمامي. وعند تفكيك وازالة فلتر مكيف الهواء، تكون الأجزاء المراد تفكيكها معقدة. ولتجنب الأضرار غير الضرورية للمكونات، نوصى بالذهاب إلى المتجر الخاص بشركة جي إيه سي لفحص فلتر مكيف الهواء أو تنظيفه أو استبداله.

6.6 استبدل اللمنة

ملاحظة تغيير اللمبة

مصابيح السيارة بأكملها هي مصابيح LED، ولا يمكن تفكيك المصابيح أو استبدالها بشكل فردي. وفي حالة تلف المصابيح أو تعطل الوظيفة، يرجى الذهاب إلى المتجر الخاص بشركة جي إيه سي للفحص والاصلاح في الوقت المناسب.

⚠ تحذير

يحظر إجراء تعديلات على أجهزة الإضاءة والإشارات الخارجية.

6.7 عجلة السيارة

⚠ تحذير

لا يمكن أن يصل التصاق الطريق للإطار الجديد إلى الحالة المثلى ضمن مسافة 500 كيلومتر الأولية، لذا يجب سياق السيارة بسرعة معتدلة بعناية لمنع الحوادث.

- الالتصاق غير الكافي على الطريق للإطارات المنفلتة أو البالية بشكل مفرط يؤثر بشكل مباشر على أداء الكبح.
- إذا اهتزت السيارة أو انحرفت بشكل غير طبيعي أثناء القيادة، أوقف السيارة على الفور وقم بالتحقق مما إذا كانت الإطارات تالفة.
- إذا تم العثور على الإطارات غير متساوية ومتهالكة بشكل مفرط، يجب أن تذهب إلى المتجر الخاص بشركة جي إيه سي للفحص في أسرع وقت ممكن.

⚠ تحذير

إذا انفجر الإطار أو تسرب الهواء أثناء قيادة السيارة، فقد يؤدي ذلك بسهولة إلى وقوع حوادث مرور خطيرة.

- لا تقم أبدًا بالقيادة مع الإطارات والعجلات التالفة أو الإطارات المهترئة حتى علامة تآكل المداس. وإلا فإنه من السهل جدًا حدوث حوادث، لأن هذه الإطارات قد تنفجر أثناء القيادة، مما يتسبب في وقوع حوادث مرورية وإصابة الأشخاص. يجب استبدال هذه الإطارات والعجلات على الفور.
- يجب أن يتوافق ضغط الإطارات مع اللوائح وإلا فقد يتسبب في وقوع حادث. إذا كان ضغط الإطارات غير كافٍ وكان ستستمر السيارة في القيادة بسرعة عالية، قد يؤدي إلى ثني الإطار، وسوف ترتفع درجة حرارة الإطار بسهولة، مما قد يتسبب في تقشر الإطار أو انفجاره.
- لا تعرض الإطارات للمواد الكيميائية والزيوت والشحوم والوقود وسائل الفرامل.

⚠ تحذير

- لا يجوز تحت أي ظرف من الظروف استخدام عجلات وإطارات قديمة مجهولة المصدر، لأن هذه العجلات والإطارات لا تسبب أي ضرر مرئي، ولكنها قد تتلف، مما قد يتسبب في فقدان السيارة للسيطرة والتسبب في وقوع حادث مروري أثناء القيادة.
- نوصى بعدم استخدام إطارات معاد تدويرها، لأن الإطارات المجددة قد تغير هيكلها مع مدار عمرها الإنتاجي وقد تحد من متانتها وتؤثر على سلامة القيادة.

تدابير وقائية لعطل العجلة

- يجب أن تسير السيارة ببطء قدر الإمكان في الاتجاه العمودي على العائق عند اجتياز رصيف أو عائق مشابه.
- لا تدع تلامس الإطارات مع الشحوم والزيوت والوقود.
- افحص حالة تلف الإطارات بشكل دوري (على سبيل المثال: الضرر مثل الجروح أو السحجات أو الذرف أو التشوه أو الانتفاخ).
- إزالة الحطام الموجود بشكل منتظم في أخاديد الإطار.

ملاحظة تخزين الإطار

- يجب وضع علامة على الإطار للإشارة إلى اتجاه الدوران قبل إزالة الإطار، ضغط على العلامة لإعادة التعيين عند تحميل الإطار، بحيث يظل اتجاه الدوران والتوازن الديناميكي للعجلة بدون تغيير.
- يجب تخزين العجلة أو الإطار التي تمت إزالته في مكان بارد وجاف، ويفضل في الظلام.
- لا يجب أن تبقى الإطار السيارة على الحافة في وضع مستقيم.

إطار جديد وعجلة

- يجب اختيار إطار جديد وعجلة بعناية للتأكد من أن السعة ونطاق الحمولة والسرعة المقدرة ونوع بناء الإطار الجديد أقرب ما يمكن إلى الإطار الأصلي.
- لا يغير الإطار الواحد، بل تغيير إطارين على الأقل على نفس المحور في نفس الوقت.
- لا تخلط إطارات ذات أحجام أو أنواع مختلفة، ولا تخلط إطارات الصيف أو جميع المواسم أو الشتاء.
- بعد كل عملية تركيب للعجلة، قم بالتحقق مما إذا كان عزم ربط مسمار العجلة (125 ± 10 نيوتن •3] م) يفي بالمتطلبات.

إطار احتياطي غير كامل السعة

يختلف الإطار الاحتياطي عن الإطار القياسي في الهيكل، النمط، فئة السرعة، مؤشر الحمولة وإلخ، لا يستبدل الاستخدام.

بعد الاستخدام الطارئ للإطار الاحتياطي، ينبغي القيادة بأمان إلى المتجر الخاص بشركة جي إيه سي أو ورشة إصلاح الإطارات لاستبدال الإطارات بالاطارات ذات الحجم الكامل في أسرع وقت ممكن، لتجنب الخطر الخفي لسلامة القيادة الناجم عن استخدام الإطار الاحتياطي لفترة طويلة.

⚠ تحذير

- **يمكن استخدام الإطار الاحتياطي مؤقتًا فقط ويجب ألا تتجاوز سرعة القيادة القصوى 80 كم/ ساعة.**
- **فترة التخزين للإطار الاحتياطي 6 سنوات ويحظر استخدامه بعد هذه المدة.**

إطارات الصيف

تمطر في الصيف، ويؤثر عمق مداس الإطار بشكل مباشر على سلامة قيادة السيارة في الأيام الممطرة. هناك مخاطر عالية للانزلاق المائي في الإطارات الصيفية التي يقل عمق مداسها عن 3 مم.

إطارات الشتاء

عندما يكون سطح الطريق مغطى بالثلج والجليد في الشتاء، لا تزال الإطارات تتمتع بأداء جيد في الإمساك بالأرض. يسمح التصميم المطاطي الخاص للمداس بالتأثر بالإطارات ببيئة صغيرة منخفضة الحرارة ولها قدرة كبح جيدة، مما يضمن سلامة سياق السيارة.

- تستخدم إطارات الشتاء على جميع العجلات الأربع.
- استخدم فقط إطارات الشتاء الشعاعية المعتمدة للاستخدام على هذه السيارة التي تكون متطابقة مع الإطارات الأصلية في الحجم ونطاق الحمل والسرعة المقدرة.
- يرجى ملاحظة أن مداس إطارات الشتاء يجب أن يكون بعمق مداس كاف (يجب ألا يقل عمق المداس عن 4mm؛ ويقتصر تطبيق الشتاء على 4mm).
- تحقق من ضغط نفخ الإطار بعد تركيب الإطار.

⚠ تحذير

- **تم تصميم الإطارات الشتوية والصيفية بما يتناسب مع ظروف القيادة المعتادة في المسارات المخصصة لكل مواسم. نوصي باستخدام الإطارات الشتوية في الشتاء. في درجات الحرارة المنخفضة، تكون الإطارات الصيفية أقل قابلية للتكيف بشكل ملحوظ، ومما تفقد قدرتها على التماسك والكبح.**
- **في ظروف البرد القارس، وفي حالة استخدام الإطارات الصيفية، قد تحدث تشققات في الإطارات، مما قد يؤدي إلى إتلاف الإطارات بشكل كامل، مما يؤدي إلى زيادة ضوضاء الإطارات وفقدان التوازن.**

⚠ تحذير

- **قد يؤدي استخدام الإطارات الشتوية إلى تقليل الاحتكاك على الطرق الجافة وزيادة ضوضاء الطريق وتقليل عمر المداس. بعد استبدال الإطارات الشتوية، انتبه للتغييرات في التعامل مع السيارة والفرامل.**
- **يرجى ملاحظة أن السرعة القصوى للإطارات الشتوية تكون منخفضة، فلا تتجاوز السرعة القصوى التي تسمح بها الإطارات.**
- **يرجى ملاحظة أنه عند عودة درجة حرارة طقس القيادة إلى 7 درجة مئوية أو أعلى، لضمان سلامة القيادة مع الأداء، يرجى استخدام الإطارات الصيفية في الوقت المناسب.**
- **عند القيادة بإطارات شتوية، إذا تم تركيب الإطار الاحتياطي، فإن الإطارات المختلفة ستنتج خصائص انعطاف غير مستقرة وتقلل من ثبات القيادة، لذلك تحتاج إلى تعديل أسلوب قيادتكم والقيادة بعناية.**

فحص ضغط الإطارات

	kPa	
255/55R19 107V	240	240
255/50R20 109V	240	240
T155/85R18 115M	420	420

OMA60-0317

اتصل ملصق بيانات الضغط القياسي للإطار الأصلي بالعمود B الجانبي للسائق.

- تحقق من ضغط الإطارات للسيارة من ملصق البيانات (ينطبق ضغط الهواء المدرج على إطارات الصيف والشتاء).
- فك غطاء واقي الصمام (لو كان غطاء واقي الصمام مفقودا، فيجب تركيبه في الوقت المناسب).
- استخدم مقياس ضغط هواء جيد لفحص ضغط الإطارات، ولا يمكن تحديد ضغط الإطارات المناسب عن طريق الفحص البصري وحده.
- توصيل البارومتر بمنفذ الصمام.
- يجب أن يكون الإطار في حالة باردة عند فحص ضغط الإطار، وعندما ترتفع درجة الحرارة، يجب أن يكون ضغط الإطار أعلى قليلاً من الضغط المحدد، ولكن ليس من الضروري تقليل ضغط الإطار.
- توازن وزن الركاب والأمتعة وتجنب الانحدارات وضبط ضغط الإطارات وفقا لحمولة السيارة.
- يجب فحص ضغط الهواء للعجلة الاحتياطية أو عجلة الطوارئ في نفس الوقت.
- تثبيت وشد غطاء واقي الصمام.

تذكير

- في بعض الطرازات، يمكن عرض ضغط إطار العجلة الحالي من خلال المعلومات الموجودة على شاشة لوحة العدادات.
- قم بالتأكد من إعادة تركيب غطاء الصمام إلى قلب الصمام. يحافظ غطاء الصمام على دخول الأوساخ والحطام والرطوبة.

تحذير

- **قد يؤدي ضغط الإطارات غير المناسب إلى حدوث انفجار الاطارات، مما يؤدي إلى وقوع حادث مروري أو إصابة حتى الوفاة.**
- **قم بفحص ضغط الإطار مرة واحدة في الشهر على الأقل أو قبل القيادة لمسافات طويلة، حيث يجب أن يفي ضغط الإطار بالمتطلبات المحددة لمنع وقوع الحوادث.**
- **ستؤدي الإطارات غير المنتفخة بشكل كافٍ إلى زيادة انحراف الإطارات، ويمكن أن ترتفع درجة حرارة الإطارات بسهولة، مما قد يؤدي إلى تقشير المداس وانفجارها.**
- **ما إذا كان ضغط الإطار منخفضًا جدًا أو مرتفعًا جدًا، فسوف يتسبب ذلك في تآكل الإطارات مبكرًا وتقليل استقرار مناولة السيارة.**

عمر الخدمة للإطارات

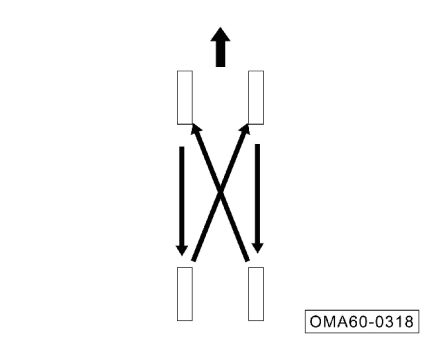

يعتمد عمر خدمة الإطارات على ضغط الإطارات وعادات القيادة وجالة تعديل الإطارات.

إذا كانت الإطارات الأمامية أكثر تآكلًا من الإطارات الخلفية، نوصى بتغيير مواقف الإطارات الأمامية والخلفية كما هو موضح، بحيث يكون العمر التشغيلي لجميع الإطارات متماثلًا تقريبًا.

علامة ارتداء الإطارات

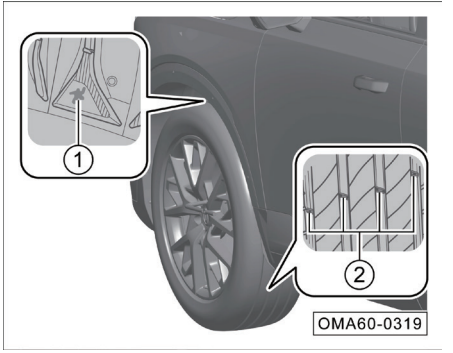

يستخدم الرسم ① للإشارة إلى تآكل الدائرة الخارجية للإطار، ولو تم ارتداء الدائرة الخارجية للإطار، فلا يمكن استخدام الإطار بأمان ويجب استبداله على الفور.

ارتفاع " علامة تآكل المداس" ② هو 1.6ملم. وإذا كان يتم تآكل نمط المداس الي سطح العلامة، فلم يعد بالإمكان استخدام الإطار بأمان ويجب أن يكون تستخدم على الفور.

توازن العجلات

عجلات السيارة الجديدة متوازنة، ولكن أثناء التشغيل، قد تكون العجلات غير متوازنة لأسباب مختلفة، ويمكن أن تظهر من خلال اهتزاز آلية التوجيه.

نظرا لأن العجلات غير المستوية يمكن أن تسبب تآكلًا شديدًا لنظام التوجيه وآلية تعليق العجلات والإطارات، يجب إعادة توازن العجلات.

بالإضافة إلى ذلك، يجب إعادة توازن كل عجلة بعد تركيب إطار جديد أو إجراء إصلاح للإطار.

خطأ تمركز العجلة

ستؤدي المحاذاة غير الصحيحة للعجلات إلى تآكل غير متساوٍ ومفرط للإطارات، مما يؤثر على سلامة القيادة. وإذا تبين أن الإطارات غير متساوية ومتهالكة بشكل مفرط، يرجى الذهاب إلى المتجر الخاص بشركة جي إيه سي للتحقق من محاذاة العجلات في الوقت المناسب.

6.8 سلسلة منع الانزلاق

قد تؤدي القيادة في البيئات القاسية مثل الطرق الثلجية أو الطرق الجليدية في الشتاء إلى زيادة تآكل الإطارات أو التسبب في أعطال أخرى. لتقليل حالات فشل في الشتاء، يجب اتباع النصائح التالية:

- عند قيادة السيارة في ثلوج عمقة، ينبغي تثبيت السلاسل المضادة للانزلاق على الإطارات. إذا تم تركيب السلاسل المضادة للانزلاق، يجب عليكم تحديد مكافئات من الحجم والنوع تتوافق مع مواصفات الإطارات في سيارتكم. سيؤثر عدم القيام بذلك سلبًا على أداء وسلامة السيارة. بالاضافة إلي ذلك، من المحتمل أن تكون العمليات مثل القيادة بأحمال كاملة والقيادة بالسرعة الزائدة والتسارع المفاجئة والفرملة المفاجئة والانعطاف المفاجئ كلها خطيرة.
- عند التباطؤ، استفد من فرملة المحرك. يمكن أن يتسبب الكبح بقوة على الطرق المغطية بالثلج أو الجليد في انجراف السيارة وانزلاقها. يجب أن تحافظ على مسافة آمنة مناسبة من السيارة أمامكم، وينبغي دوس دواسة الفرامل قليلاً، وتنتبه إلى السلاسل المضادة للانزلاق المثبتة على الإطارات بحيث يمكن أن توفر قدرًا معينًا من قوة الاحتكاك، ولكنها لا تمنع الانزلاق الجانبي.

تذكير

يكون لدى البلدان أو المناطق المختلفة لوائح مختلفة بشأن السلاسل المضادة للانزلاق، ويجب عليكم الرجوع إلى اللوائح الخاصة بكل بلد أو منطقة قبل تركيب السلاسل المضادة للانزلاق. لا تقم بتركيب السلاسل المضادة للانزلاق دون معرفة أن لوائح الدولة قد تقيد استخدام السلاسل المضادة للانزلاق.

ملاحظة

- عند تركيب السلاسل المضادة للانزلاق على الإطارات، ينبغي ضمان القيادة المتوازنة في جميع الأحوال الجوية. يجب أن يؤخذ في الاعتبار أنه مع تركيب السلاسل المضادة للانزلاق، قد تكون قوة السيارة ضعيفة. حتى لو كان تقود علي سطح الطريق الجيد، قم بالقيادة بحذر. أثناء القيادة، لا تتجاوز السرعة المحددة للسلاسل المضادة للانزلاق، ولا تتجاوز 50 كم/ ساعة (أيهما أقل).

ملاحظة

- في حالة تركيب السلاسل المضادة للانزلاق على الإطارات، يجب أن يتطابق حجم السلاسل المضادة للانزلاق ونوعها مع الإطارات القياسية في السيارة، وإلا فإن سلامة السيارة والتعامل معها سوف تتأثر سلبًا.
- يجب تركيب السلاسل المضادة للانزلاق على الإطارات الأمامية في أزواج بدلا عن الإطارات الخلفية.
- لا تقم بتركيب السلاسل المضادة للانزلاق على الإطارات الاحتياطية للطوارئ. إذا تم تركيب الإطار الاحتياطي على الإطار الأمامي وكانت هناك حاجة إلى تركيب السلاسل المضادة للانزلاق، فقم بتأكد من تبديل موضع الإطار الاحتياطي بالإطار الخلفي.
- لا تستخدم السلاسل المضادة للانزلاق على أرض جافة وقم بإزالة السلاسل المضادة للانزلاق بعد القيادة على طريق خالٍ من الثلوج.
- قم بتركيب السلاسل المضادة للانزلاق للإطارات في أقرب مكان ممكن من الإطار الأمامي، وبعد القيادة 0.5 ~ 1.0 كم، شد السلاسل المضادة للانزلاق مرة أخرى.

7.1 رمز التعريف

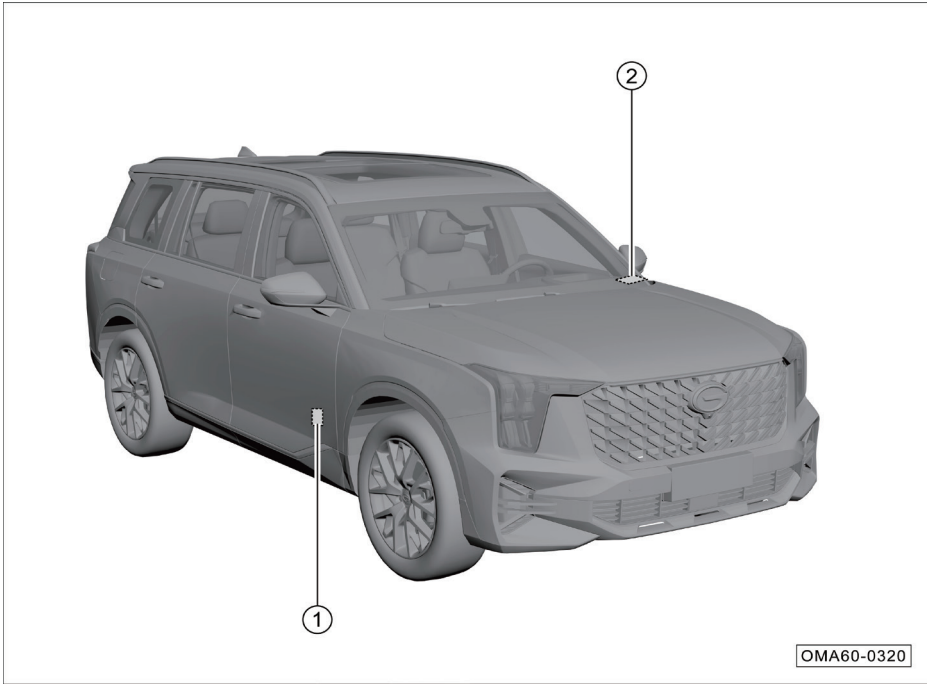

يظهر موقع رمز التعريف (رمز VIN) في الشكل:

① رمز التعريف (VIN): تحت السجادة أمام مقعد الراكب الأمامي.

② رمز التعريف (VIN): يقع على الجانب الأيسر من لوحة العدادات.

i تذكير

إشارة الموقع وكمية رمز التعريف (رمز VIN) غير كاملة، يرجى الرجوع إلى السيارة الحقيقية.

واجهة التشخيصOBD

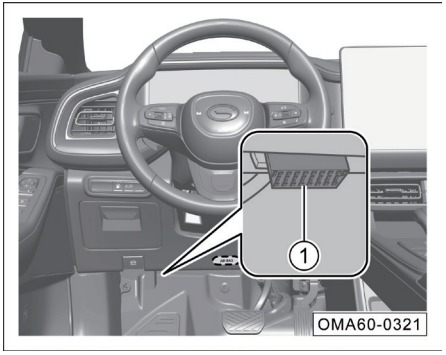

توجد واجهة OBD لقراءة الرمز الإلكتروني VIN ① في الجزء السفلي الأيسر من لوحة العدادات، ويمكن أن يكون رمز VIN الإلكتروني ومعلومات حالة السيارة اقرأ بأداة التشخيص الخاصة.

تذكير

إذا كنت ترغب في شراء أداة التشخيص، يرجى الذهاب إلى المتجر الخاص بشركة جي إيه سي للاستشارة والشراء.

لوحة السيارة

يتم لصق لوحة السيارة الخاصة بهذه السيارة على العمود B على جانب السائق الأمامي.

طراز المحرك ورقم المصنع

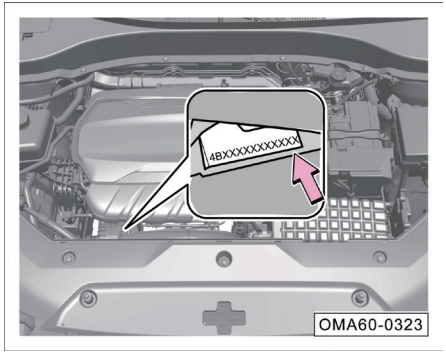

يوجد طراز المحرك و-السهم- رقم المصنع في كتلة المحرك (خلف المولد).

7.2 معلمات حجم السيارة الكاملة

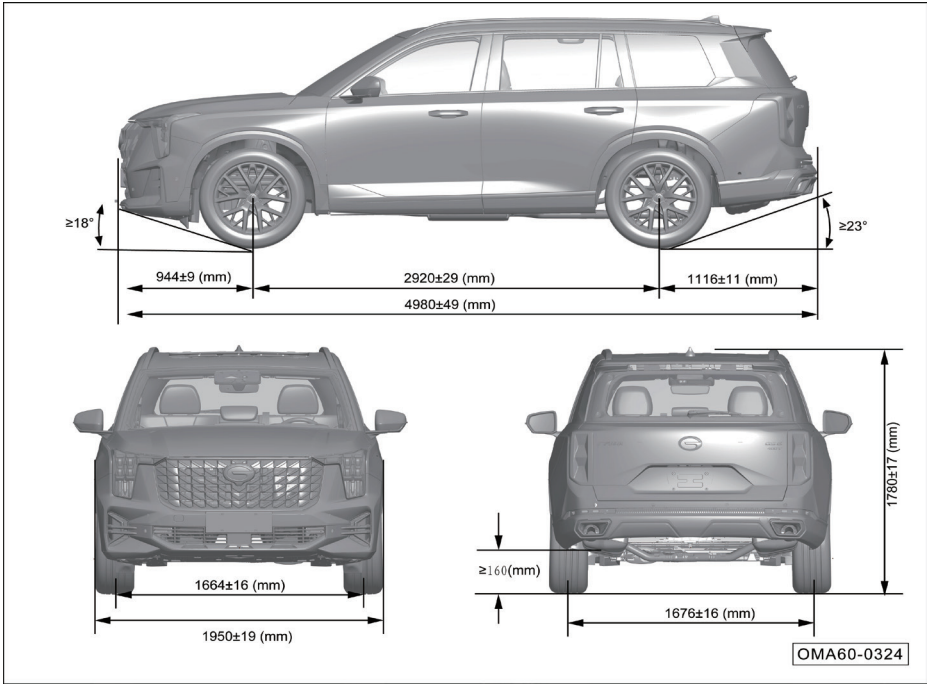

سعة

مشروع		معلمات	
القيمة		وحدة	
الطول الكلي		4980±49	mm
العرض الكلي		1950±19	mm
الطول الكلي		1780±17	mm
قاعدة المحور		2920±29	mm
قاعدة العجلة	العجلة الأمامية	1664±16	mm
	العجلة الخلفية	1676±16	
البروز الأمامي		944±9	mm
البروز الخلفي		1116±11	mm
الحد الأدنى من الخلوص الأرضي حمولة كاملة		≤160	mm
زاوية الاقتراب (حمولة كاملة)		≤18	°
زاوية المغادرة (حمولة كاملة)		≤23	°

ملاحظة: لا يتم تضمين مرآة الرؤية الخلفية الخارجية (واحدة على كل من اليسار واليمين) بالقرب من تقاطع الطرف السفلي من العمود A مع الباب الأمامي والهوائي فوق الجزء الخلفي من السقف في بُعد العرض الخارجي.

7.3 معلمات جودة السيارة الكاملة والمحرك والزيت

الوزن

طراز السيارة	وزن كبح السيارة(kg)				وزن الكلية بالحد الأقصى(kg)		
	رمز VIN (أول ثمانية أرقام)	وزن الكبح	حمولة المحور الأمامي	حمولة المحور الخلفي	وزن الكلية بالحد الأقصى	حمولة المحور الأمامي	حمولة المحور الخلفي
GAC6501JDA6A	LMGJU1G5	1880	1035	843	2460	1159	1301
	LMGJU1G8	1920	1050	870			
GAC6501JDA6B	LMGJU3G5	2000	1076	924	2556	1192	1364
	LMGJU3G8	2000	1076	924			
	LMGJU3G5	2030	1092	938			

معلمات شامل

مشروع	معلمات الطراز المقابل		وحدة
	GAC6501JDA6A	GAC6501JDA6B	
جهاز بدء وتوقف المحرك	غير البدء والتوقف	غير البدء والتوقف	
عدد الركاب	7		شخص
قطر تحول الحد الأدنى	12.2≥		m
درجة التسلق القصوى	40≤		%
السرعة القصوى	210≤	200≤	km/h
استهلاك الوقود الشامل	（NEDC）8.5≥ （CAFE）13.2	（NEDC）9.0≥ （CAFE）12.5≥	L/100km

معلمات المحرك

طراز	4B20J1
شكل الترتيب	الأمام الأفقي
طراز	محرك بنزين، إشعال، في الخط، أربع أسطوانات، أربع أشواط، تبريد بالماء، حقن مباشر داخل الأسطوانة، عمود كامات علوي مزدوج، شاحن توربيني للعادم
عدد الأسطوانات (عدة)	4
تسلسل الاطلاق	2–4–3–1
قطر الاسطوانة (mm)	83
الأميال(mm)	92
النزوح (mL)	1991
نسبة الضغط	1 :(10±0,3)
الطاقة المصنفة/سرعة الدوران(kW/(r/min))	185/5250
الطاقة الصافية القصوى/سرعة الدوران(kW/(r/min))	170/5250
أقصى عزم الدوران/ سرعة الدوران (N•m/(r/min))	4000~400/1750
أقصى عزم الدوران/ سرعة الدوران الصافية (N•m/(r/min))	4000~380/1750
سرعة الدوران لخمول ثابتة(r/min)	700±50
مستوي الانبعاث	البلد السادس

مواصفة وسعة النفط

مشروع	مواصفة	سعة	
وقود [1]	البنزين عالي الجودة الخالي من الرصاص95 # وما فوق	المجموع	65L
سائل تبريد المحرك [2]	سائل التبريد DF-6، -35 درجة مئوية	المجموع	10.2L
زيت المحرك	درجة الزيت: مستوى SN وما فوق لزوجة الزيت: SAE 5W-30	المجموع [3]	5.3L±0.1L
		التغيير [4]	4.5L
زيت ناقل الحركة 8AT	ATF AW-1	المجموع	6.6±0.1L
زيت تروس ناقل القوة	Castrol syntrax long life 75W-90	طراز الدفع الرباعي	0.45L
زيت التروس للتفاضلية الخلفية	Castrol syntrax long life 75W-90	طراز الدفع الرباعي	0.45L
زيت مدير عزم الدوران	OIL SL 12-301	المجموع	0.63±0.03L
سائل الفرامل	DOT4	المجموع	0.82L
سائل الغسيل لزجاج أمامي	44% ميثانول و56% صلابة لا تزيد عن 205g/t ماء	المجموع	3L
المبرد لمكيف الهواء	R134a	المجموع	880±20g
زيت ضاغط	ND-0IL8	المجموع [5]	5mL

ملاحظة: 1) قد تؤدي إعادة التعبئة طويلة الأمد للوقود المحتوي على نسبة عالية من الكبريت إلى انبعاثات مفرطة. ويُرجى الانتباه إلى استخدام الوقود الذي يفي بالمعايير المحلية لمكان مبيعات السيارة.

2) بما في ذلك سائل التبريد في الخزان وسائل التبريد المتبقي في المحرك.

3) سعة مجموعة المحرك التي تم إصلاحها.

4) يحتوي على استبدال فلتر زيت.

5) يستخدم فقط لمقدار تعبئة زيت الضاغط أثناء صيانة مكيف الهواء ونظام التبريد.

7.4 مواصفات ناقل الحركة والشاسيه والمصباح

معلمات ناقل الحركة

زارط	8AT*
زارط	تاعرسـ 8 ،يكيتاموتوأ
عفدلا	يعابرلا عفدلا /ينانثلا عفدلا
ةيسيئرلا ضيفختلا ةبسن	3.329
لولأا داتعلا	5.250
ينانثلا داتعلا	3.029
ثالثلا داتعلا	1.950
عبارلا داتعلا	1.457
سماخلا داتعلا	1.221
سداسلا داتعلا	1.000
عباسلا عضولا	0.809
نامثلا عضولا	0.673
يسكعلا داتعلا	4.015

تعليق

زارط	يماماً قيلعت	يفلخ قيلعت
	اهتاذب ةمئاق نوسريفكام	تالاصولا ددعتم لقتسم قيلعت

عجلة السيارة

ةفاحلا ةفصاوم	8J × 19*, 8J × 20*	
راطلإا ةفصاوم	255/55R19*, 255/50R20*	
راطلإا يف ءاوهلا طغض	ةيماملأا ةلجعلا	ةيفلخلا ةلجعلا
	240 kPa	240 kPa
ةلجعلا قرص تافصاوم يطايتحلا	4J×18	
يطايتحلا راطلإا ةفصاوم	T155/85R18	
راطلإا يف ءاوهلا طغض يطايتحلا	420 kPa	

ملاحظة: يتم لصق ملصق بيانات ضغط الهواء القياسي للإطارات الأصلية لهذه السيارة أسفل العمود B على جانب السائق.

ترس السياق

زارط	سورتلا عونب ينابرهكلا زرعملا هيجوتلا زاهج
ةدعاسملا عون	ةينابرهكلا ةقاطلا

الفرامل

زارط	غارف زرعم ،ةيكيلوديهلا مارف، X عونلاب ةجودزم ترناد
ةيماملأا ةلجعلا	لمارفلا صرق
ةيفلخلا ةلجعلا	لمارفلا صرق
فقوتلا لمارف	ةينورتكلإا راظتنلا لمارف ماظن

قيمة التوازن الديناميكي للعجلة

مسلاا		يقبتملا يكيماتيدلا نزاوتلا مدع
تيمامالأا تلجعلا	لخاد	≤8g
	جراخ	≤8g
تيفلخلا تلجعلا	لخاد	≤8g
	جراخ	≤8g

دواسة فرامل التوقف بحرية

مسلاا	تاملعم
لايملأا	108 mm
راحلا لايملأا	≤8mm

المعلمات التقنية لقرص احتكاك الفرامل

مسلاا	تاملعم
لا) يمامالأا لمارفلا كاكتحا صرقل تينقتلا تاملعملا (كاكتحلا تقروب تيفلخ تحول لمشي	2 mm
لا) يفلخلا لمارفلا كاكتحا صرقل تينقتلا تاملعملا (كاكتحلا تقروب تيفلخ تحول لمشي	2 mm

معلمات محاذاة العجلات

مسلاا		تاملعم
تيمامالأا تلجعلا	تدحاو تلجع عيصبإ	5′±3′
	تلجعلل تيجراخ تيواز	-22′±30′
	عورخلل تيفلخ تيواز	6°34′±45′
	عورخلل تيلخاد تيواز	13°41′±45′
تيفلخلا تلجعلا	تدحاو تلجع عيصبإ	5′±3′
	تلجعلل تيجراخ تيواز	-1°2′±30′

بطارية اختزانية

زارط		SLI H6
تاملعم	ددحملا يبرهكلا دهجلا	12 V
	ةعاس 20 لدعم ةعسد	75 Ah
	تارارحلا تجرد تلاح يفليغشتلا عدبلا يناربهكلا رايتلا تضفخنم (EN)	680CCA

المصابيح الأمامية

تيمامالأا حيباصملا	زارط	ةقاط
الضوء العالي	LED	/
الضوء المنخفض	LED	/
أضواء القيادة أثناء النهار*	LED	/
مصباح التوجيه الأمامي	LED	/
مصباح الموقف الأمامي	LED	/
مصباح ضباب خلفية	LED	/
أضواء إشارة التوجيه الجانبية	LED	/
مصباح الفرامل	LED	/
مصباح الموقف الخلفي	LED	/
مصباح الفرامل العالي	LED	/
مصباح التوجيه الخلفي	LED	/
مصباح العكس	LED	/

المصابيح الأمامية	زارط	ةقاط
مصباح لوحة ترخيص	LED	/
مصابيح السقف الأمامية	LED	/
ضوء صندوق القفازات *	LED	/
مصابيح السقف في الصف الثاني والصف الثالث	LED	/
مصباح الأمتعة	LED	/
إضاءة ولاعة السجائر	LED	/
ضوء مرآة الغرور	LED	/
ضوء قدم السائق *	LED	/
ضوء قدم الراكب الأمامي *	LED	/
بطانية مصباح الترحيب *	LED	/
الأضواء المحيطة الذكية *	LED	/

لاستبدال المصباح => راجع الصفحة 265.

الصمامات في الصندوق الكهربائي للوحة العدادات

الطرز المختلفة لها صمامات مختلفة قليلاً، يرجى الرجوع إلى السيارة الفعلية.

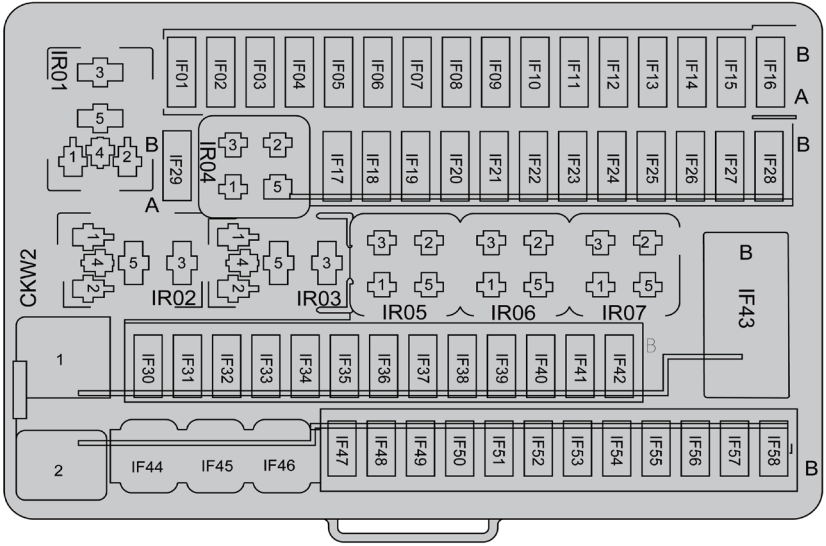

رقم	القيمة المحددة	الوظيفة/الأجزاء
IF01	20A	ولاعة السجائر
IF02	7.5A	وحدة التحكم في جسم السيارة/ وحدة التحكم بالبوابة
IF03	7.5A	وحدة التحكم في مكبر الصوت/ ECU مراقبة حالة السائق *
IF04	7.5A	واجهة USB الخلفية / وحدة الشحن اللاسلكي للهاتف الذكي * / واجهة USB لجهاز تسجيل الأحداث * / مقعد الصف الثاني الأيسر (واجهة USB) *
IF05	20A	الطاقة الإضافي بـ 12 فولت لصندوق السيارة الخلفي
IF06	—	—
IF07	7.5A	وحدة التحكم في البوابة / وحدة التحكم T-BOX
IF08	—	—
IF09	20A	موصل المقعد الأمامي الأيسر (جهاز التحكم في المقعد الأمامي) *
IF10	—	—
IF11	10A	وحدة التحكم في البوابة / وحدة التحكم في مكيف الهواء / موصل المقعد الأمامي الأيسر (جهاز التحكم في المقعد الأمامي) * / وحدة الشحن اللاسلكي للهاتف الذكي *
IF12	15A	وحدة التحكم في ناقل الحركة 8AT *
IF13	7.5A	مرآة الرؤية الخلفية الداخلية الإلكترونية المضادة للانبهار */ مرحل إزالة الضباب (ER07)/ وحدة التحكم في الهيكل المتكاملة / مرحل المنفاخ الخلفي (ER08)
IF14	20A	وحدة التحكم في الهيكل المتكاملة
IF15	10A	لوحة العدادات / شاشة العرض العلوية *
IF16	—	—
IF17	10A	وحدة التحكم في الوسادة الهوائية
IF18	7.5A	وحدة التحكم في المحرك / وحدة التحكم في ناقل الحركة 8AT

رقم	القيمة المحددة	الوظيفة/الأجزاء
IF19	7.5A	وحدة التحكم T-BOX/ لوحة العدادات */ وحدة التحكم في البوابة */ وحدة التحكم في الهيكل المتكاملة
IF20	7.5A	وحدة التحكم الإلكترونية بالدفع الرباعي */ مفتاح الفرامل
IF21	7.5A	وحدة التحكم الإلكتروني في الثبات والتحكم في ركن السيارة
IF22	7.5A	وحدة التحكم في التوجيه المعزز الكهربائي / وحدة ذراع نقل الحركة / وحدة التحكم في مشغل نقل الحركة المتحكم به سلكيا / وحدة التحكم في مكيف الهواء
IF23	7.5A	لوحة التحكم المركزية الخلفية / موصل المقعد الأمامي الأيسر (جهاز التحكم في المقعد الأمامي) */ وحدة التحكم في فتحة السقف البانورامية* / مجموعة مصابيح السقف الأمامية
IF24	7.5A	الموصل الأيمن في للصف الثالث (جهاز التحكم في مقاعد الصف الثالث) *
IF25	7.5A	مفتاح ضبط ارتفاع الضوء الأمامي * وحدة التحكم في الإضاءة * / مجموعة المصابيح المدمجة الأمامية 1 * / مجموعة المصابيح المدمجة الخلفية A1 * / مجموعة المصابيح الأمامية الأيمن (محرك ضبط الارتفاع) * / مجموعة المصابيح الأمامية الأيسر (محرك ضبط الارتفاع) * / مستشعر جودة الهواء *
IF26	7.5A	وحدة التحكم في الصوت/ شاشة العرض الرأسية*/ وحدة التحكم في رادار وقوف السيارة */ وحدة التحكم في وقوف السيارة البانورامية */ وحدة التحكم الإلكترونية في نظام ركن السيارة التلقائي المدمج*
IF27	—	—
IF28	—	—
IF29	—	—
IF30	30A	وحدة التحكم الإلكترونية بالدفع الرباعي *
IF31	20A	وحدة التحكم في الهيكل المتكاملة (طاقة قفل الباب)
IF32	10A	وحدة التحكم في الضوء * / وحدة استقبال الترددات اللاسلكية / وحدة التحكم الإلكترونية لمراقبة حالة السائق *

رقم	القيمة المحددة	الوظيفة/الأجزاء
IF33	20A	وحدة التحكم في الهيكل المتكاملة (طاقة الممسحة الخلفية)
IF34	7.5A	مستشعر ضوء المطر/ وحدة التحكم في مراقبة البقعة العمياء الخلفية اليمنى */ وحدة التحكم في مراقبة البقعة العمياء الخلفية اليسرى */ وحدة التحكم الالكترونية لنظام ركن السيارة التلقائي المدمج */ وحدة التحكم في ركن السيارة البانورامية */ نابض الساعة/ وحدة ذراع ناقل الحركة
IF35	7.5A	وحدة التحكم في البوابة
IF36	15A	وحدة التحكم في الهيكل المتكاملة (طاقة إشارة الانعطاف)
IF37	30A	وحدة التحكم في ناقل الحركة 8AT / وحدة التحكم في جسم السيارة / أداة الجمع / شاشة العرض العلوية *
IF38	10A	وحدة الإضاءة المحيطة الذكية */ مفتاح فرامل الانتظار الكهربائية/ شاشة عرض نظام الصوت/ لوحة التحكم المركزية الخلفية
IF39	30A	الموصل الأيمن في للصف الثالث (جهاز التحكم في مقاعد الصف الثالث) *
IF40	20A	وحدة التحكم في الهيكل المتكاملة (طاقة الضوء الرئيسي 1)
IF41	10A	واجهة تشخيص OBD / محرك قفل غطاء فتحة خزان الوقود / مرحل قفل غطاء فتحة خزان الوقود (IR05) / واجهة تشخيص OBD 1
IF42	20A	وحدة التحكم في الهيكل المتكاملة (طاقة الضوء الرئيسي 2)
IF43	مفتاح التيار المظلم	موصل المقعد الأمامي الأيسر (وحدة التحكم في مقعد الذاكرة) * / وحدة التحكم في البوابة / وحدة التحكم في مكيف الهواء / وحدة الشحن اللاسلكي للهاتف الذكي *
IF44	30A	وحدة غطاء صندوق السيارة الخلفي الكهربائي
IF45	30A	وحدة التحكم في الباب الأمامي الأيمن
IF46	30A	وحدة التحكم في الباب الأمامي الأيسر
IF47	10A	مجموعة المصابيح الخلفية الأيمن A1 *

رقم	القيمة المحددة	الوظيفة/الأجزاء
IF48	20A	وحدة التحكم بمكبر الصوت
IF49	20A	الموصل الأيمن في للصف الثالث (جهاز التحكم في مقاعد الصف الثالث) *
رقم	القيمة المحددة	الوظيفة/الأجزاء
IF50	10A	طاقة IG2
IF51	20A	موصل المقعد الأمامي الأيسر (جهاز التحكم للمقعد الأمامي / مفتاح ضبط المقعد)*
IF52	20A	موصل المقعد الأمامي الأيمن (طاقة مفتاح ضبط المقعد) *
IF53	15A	وحدة التحكم في الهيكل المتكاملة (طاقة محرك غسالة الزجاج الأمامي)
IF54	30A	الموصل الأيمن في للصف الثالث (جهاز التحكم في مقاعد الصف الثالث) *
IF55	20A	وحدة التحكم في فتحة السقف البانورامية *
IF56	20A	غطاء فتحة السقف البانورامية *
IF57	—	—
IF58	10A	المصباح الخلفي الأيسر المركب A1 *
IR01	—	التتابع ACC
IR02	—	مرحل ذاتي التثبيت 1
IR03	—	مرحل ذاتي التثبيت 2
IR04	—	التتابع IG1
IR05	—	مرحل قفل غطاء الوقود
IR06	—	—
IR07	—	التتابع IG2

الصمامات في صندوق الأجهزة الكهربائية في مقصورة المحرك الأمامية

الطرز المختلفة لها صمامات مختلفة قليلاً، ويرجى الرجوع إلى السيارة الفعلية.

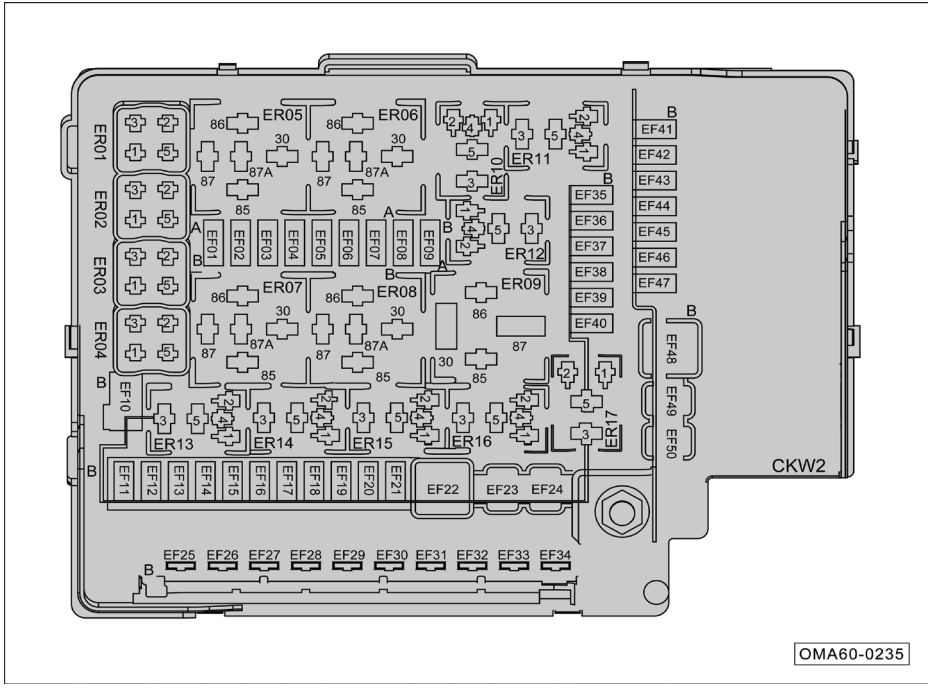

رقم	القيمة المحددة	الوظيفة/الأجزاء
EF01	—	—
EF02	—	—
EF03	—	—
EF04	7.5A	وحدة التحكم في المحرك
EF05	—	—
EF06	—	—
EF07	—	—
EF08	—	—
EF09	—	—
EF10	—	—
EF11	—	—
EF12	15A	مرحل البوق (ER03)/ البوق
EF13	—	—
EF14	7.5A	وحدة الرادار الأمامية */ وحدة التحذير من مغادرة المسار *
EF15	30A	وحدة التحكم في مشغل نقل الحركة المتحكم به سلكيا
EF16	20A	مضخة الوقود الرئيسية
EF17	20A	الممسحة/ مرحل التحكم في سرعة الممسحة (ER11)/ مرحل الممسحة (ER12)
EF18	7.5A	مفتاح الفرامل
EF19	7.5A	المرحل الرئيسي (ER17)/ وحدة التحكم في المحرك
EF20	30A	وحدة التحكم في مشغل نقل الحركة المتحكم به سلكيا
EF21	30A	وحدة مكبر للصوت*

رقم	القيمة المحددة	الوظيفة/الأجزاء
EF22	60A	توصيل صندوق الأجهزة الكهربائية للوحة العدادات
EF23	40A	وحدة التحكم الإلكتروني في الاستقرار ووقوف السيارة
EF24	30A	طاقة IG1
EF25	30A	ملف الإثارة للبادئ
EF26	40A	قوة نظام مثبت السرعة التكيفي (ACC)
EF27	40A	المنفاخ الأمامي
EF28	40A	سخان إزالة الضباب عن النافذة الخلفية
EF29	50A	موصل المقعد الأمامي (جهاز التحكم في المقعد الأمامي) * / وحدة التحكم في البوابة / وحدة التحكم T-BOX / وحدة التحكم في مكيف الهواء / وحدة الشحن اللاسلكي للهاتف الذكي *
EF30	—	—
EF31	—	—
EF32	60A	توصيل صندوق الأجهزة الكهربائية للوحة العدادات
EF33	—	—
EF34	—	—
EF35	10A	وحدة التحكم في مروحة التبريد / مرحل مضخة الوقود (ER14)
EF36	15A	لفائف الاشتعال 1/ لفائف الاشتعال 2/ لفائف الاشتعال 3/ لفائف الاشتعال 4
EF37	15A	وحدة التحكم في المحرك (طاقة المرحل الرئيسي)
EF38	10A	مستشعر الأكسجين الأمامي/ مستشعر الأكسجين الخلفي/ مرحل الضاغط (ER04)/ مرحل البادئ 1 (ER15)/ مرحل البادئ 2 (ER16)

رقم	القيمة المحددة	الوظيفة/الأجزاء
EF39	10A	مرحل تدفئة PCV (ER10)/ سخان PCV/ صمام تهوية خزان الكربون/ صمام تدوير الهواء المدخول الإلكتروني/ الصمام الكهرومغناطيسي لخزان الكربون/ صمام التحكم في الزيت (المدخول)/ صمام التحكم في الزيت (العادم)/ منظم الحرارة الإلكتروني
EF40	—	—
EF41	—	—
EF42	20A	مجموع المصابيح الأمامية اليمنى 1 *
EF43	—	—
EF44	20A	مجموعة المصابيح الأمامية اليسرى 1 *
EF45	7.5A	مرحل ضاغط مكيف الهواء/ المنفاخ (ER05)
EF46	—	—
EF47	15A	موصل المقعد الأيمن للصف الثاني (طاقة مفتاح انزلاق المحرك)
EF48	40A/60A	وحدة التحكم الإلكتروني في الثبات والتحكم في ركن السيارة
EF49	—	—
EF50	40A	المنفاخ الخلفي
ER01	—	—
ER02	—	—
ER03	—	تتابع بوق
ER04	—	مرحل الضاغط
ER05	—	التتابع لمنفاخ الهواء
ER06	—	—
ER07	—	مرحل إزالة الضباب
ER08	—	مرحل المنفاخ الخلفي

رقم	القيمة المحددة	الوظيفة/الأجزاء
ER09	—	—
ER10	—	تتابع السخان PCV
ER11	—	تتابع التحكم في سرعة ممسحة
ER12	—	تتابع ممسحة
ER13	—	—
ER14	—	تتابع مضخة وقود
ER15	—	تتابع البدء 1
ER16	—	تتابع البدء 2
ER17	—	تتابع رئيسي

8.1 الأدوات المحمولة في السيارة والإطارات الاحتياطية

أدوات مع السيارة

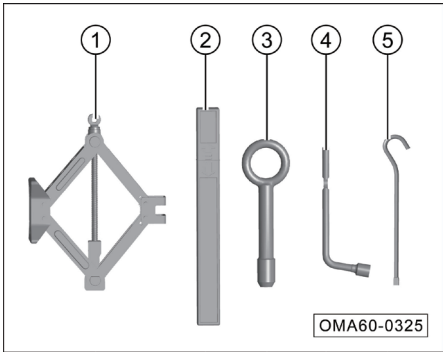

توفر السيارة الأدوات التالية الموجودة على متن السيارة ليتم وضعها في مقصورة السيارة الخلفية، ويجب تنظيفها في الوقت المناسب وإعادتها إلى أماكنها الأصلية بعد الاستخدام.

① الرافعة
② مثلث تحذير
③ خطاف الجر
④ مفتاح الربط لإزالة مسمار العجلة
⑤ مفتاح الربط الخاص للرافعة

حقيبة الإسعاف الأولي

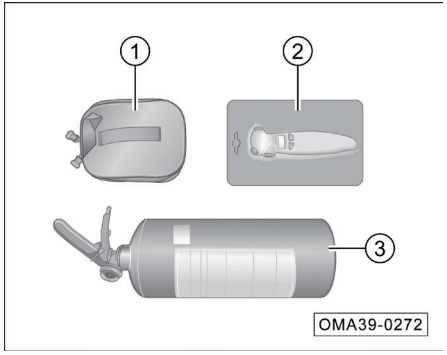

تتضمن حقيبة الإسعاف الأولي للسيارة ما يلي:

① الحقيبة الطبية: تحتوي الحقيبة الطبية على عناصر علاج الطوارئ للإرقاء والضمادات وما إلى ذلك (مثل: كيس شاش طبي، شريط طبي، ضمادة طبية مسامية، ضمادة مثلثة، مسحة من اليود، ملقط ضماد، مقص أمان، إلخ)؛ وتستخدم في العلاج الطارئ للصدمات.

② مقياس ضغط الإطارات: تستخدم للكشف عن ضغط الإطارات.

③ طفاية حريق بودرة محمولة: يتم استخدامه لإطفاء الحريق في حالات الطوارئ في حالة نشوب حريق في السيارة.

إطار احتياطي

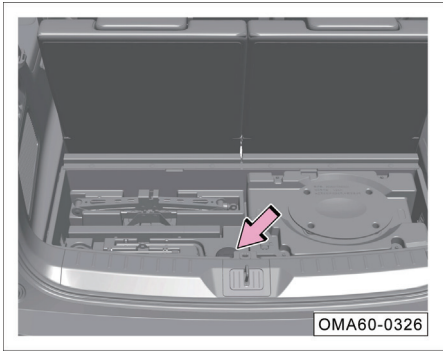

إزالة إطار احتياطي

- افتح غطاء صندوق السيارة الخلفي.
- قم بإزالة السجادة من صندوق السيارة الخلفي.
- افتح غطاء الزخرفة.

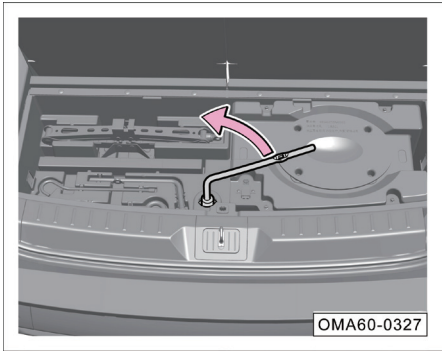

- قم باخراج مفتاح الربط لإزالة مسمار العجلة.
- أحكم ربط مفتاح الربط لإزالة مسمار العجلة بالمسمار.
- قم بتدوير مفتاح إزالة مسمار العجلة في عكس اتجاه عقارب الساعة حتى يتوقف ويتم إنزال الإطار الاحتياطي تمامًا إلى الأرض.

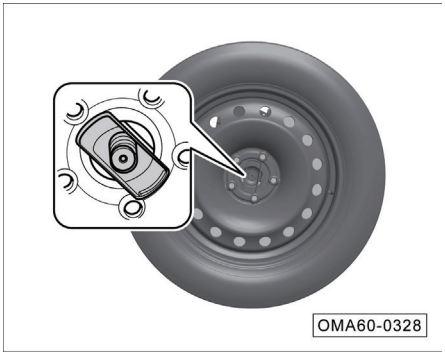

- ارفع الإطار الاحتياطي وقم بامالة حامل تثبيت الإطار الاحتياطي السفلي.
- قم باخراج الإطار الاحتياطي.
- تثبيت بترتيب عكسي.

⚠ تحذير

- **لا تعلق الإطارات كاملة الحجم أسفل السيارة، ولكن قم بتخزينها وتأمينها داخل السيارة.**
- **سوف يتلامس إطار كامل الحجم معلق أسفل السيارة مع غطاء حرارة العادم، ولا يمكنه تأمين الإطار بشكل فعال وسوف يتسبب في تلف الإطار بشكل لا يمكن إصلاحه.**

i تذكير

عندما يتم نفخ الإطار الاحتياطي، فحص ضغط الهواء بانتظام للتأكد من أنه في أعلى ضغط محدد، وتحقق منه عدة مرات في غضون 1 عام.

تحذير

- **استخدم الإطار الاحتياطي بدقة لتجنب الخطر.**
- **يمنع منعاً باتاً تركيب واستخدام أكثر من الإطار الاحتياطي في نفس الوقت.**
- **لا تستخدم إطارًا احتياطيًا تالفًا أو متآكلا الي الحد.**
- **مدة التخزين للإطار الاحتياطي هي 6 سنوات ويحظر استخدامه بعد هذه المدة.**
- **افحص ضغط الإطار في أسرع وقت ممكن بعد تركيب الإطار الاحتياطي لجعله ضمن النطاق المحدد.**
- **يجب ألا تتجاوز السرعة القصوى للإطار الاحتياطي 80 كم/ ساعة، وينبغي تجنب التسارع المفاجئ والكبح المفاجئ.**

8.2 استخدام مثلث التحذير

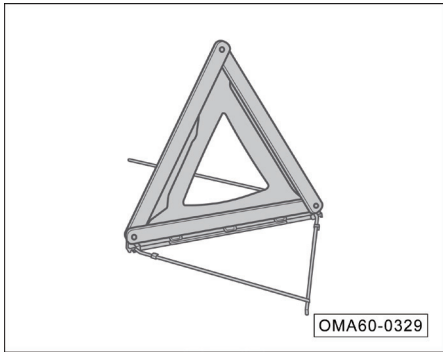

- افتح غطاء صندوق السيارة الخلفي.
- ارفع أرضية صندوق السيارة الخلفي.
- أخرج مثلث التحذير وانشره.

وضع الموقف

الطريق السريع	الطريق العام	
	الليل	النهار
150m≤	80m≤	50m≤

ملاحظة

البيانات الواردة أعلاه هي للإشارة فقط. يُرجى وضع لوحة تحذير المثلث على المسافة الفعلية التي تحددها لوائح المرور.

8.3 استخدام المعطف العاكس

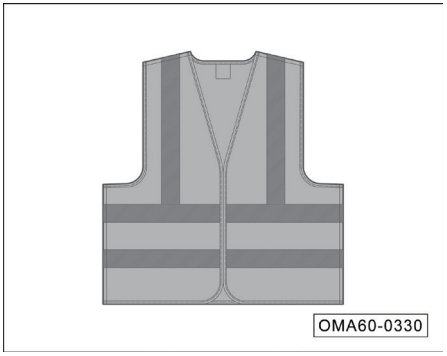

- لو كانت السيارة لحادث أو أي خطأ آخر ويحتاج إلى التوقف، أخرج السترة العاكسة من صندوق القفازات وارتدها بعناية قبل النزول للتحقق من خلل وعطل السيارة.

i تذكير

- عند التعامل مع حادث سيارة، بغض النظر عن ظروف الإضاءة، قم بالتأكد من ارتداء السترة العاكسة كما هو مطلوب لجذب انتباه المارة أو سائقي المركبات الأخرين.
- بعد استخدام السترة العاكسة، يرجى تخزين السترة العاكسة بشكل صحيح في صندوق القفازات، وغسلها وفقًا لعلامة الياقة إذا لزم الأمر للحفاظ على أداء الانعكاس.

8.4 استبدل الإطار المطاطي ذي الثقب

العمل التحضيري

- استخدم فرامل التوقف
- قم بتحويل ذراع نقل الحركة إلي وضع "P".
- يتم تحويل طاقة السيارة إلى وضع "OFF"، ويضيء مؤشر التحذير من الخطر.
- وضع لوحة تحذير المثلث في الجزء الخلفي من السيارة.
- بحث عن الأشياء المناسبة لتكويم العجلات في الاتجاه القطري ليتم استبدالها لمنع السيارة من الحركة.
- أخرج الأدوات مع السيارة والإطار الاحتياطي

⚠ تحذير

قبل رفع السيارة، قم ببساطة بفك براغي العجلة مرة واحدة.

بعد رفع السيارة، قم بفك براغي العجلات بالكامل وإزالة الإطار المفرغ.

فك مسامير العجلات

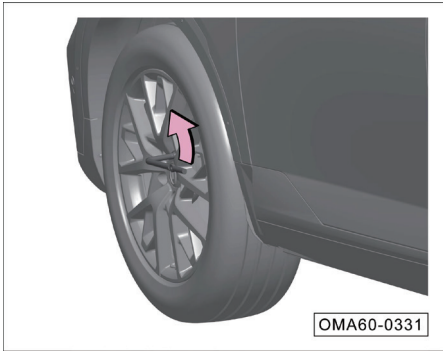

اربط مفتاح الربط لإزالة الترباس عجلة بمسامير العجلة وفك مسامير العجلة عكس اتجاه عقارب الساعة.

ملاحظة

قبل رفع السيارة، قم ببساطة بفك براغي العجلة مرة واحدة.

بعد رفع السيارة، قم بفك براغي العجلات بالكامل وإزالة الإطار المفرغ.

رفع السيارة.

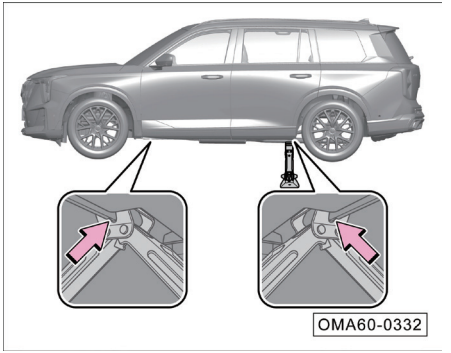

- وضع جاك أسفل العمود الفقري مباشرة بالقرب من إطار خال من الهواء.
- تحريك جاك للتأكد من أن أخاديد جاك يمكنها توصيل العمود الفقري.
- فحص سواء جاك مستقرا وقريبا من الأرض

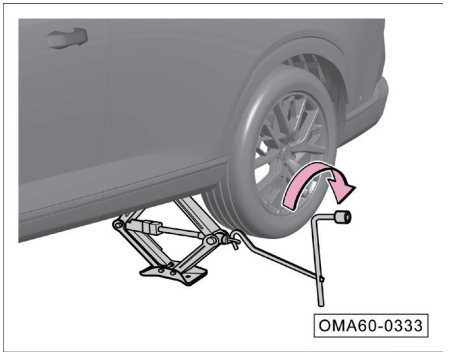

- تجميع مفتاح الربط لإزالة الترباس عجلة، مفتاح الربط مخصص بجاك وجاك.
- أدر جاك في اتجاه عقارب الساعة لرفع السيارة ورفع الإطار عن الأرض.

⚠ تحذير

الاستخدام غير السليم لجاك يمكن أن يسبب إصابة خطيرة.

- **يجب استخدام الرافعة على أرضية صلبة ومستوية، أو يمكن وضع لوحة دعم صلبة (لا يزيد ارتفاعها عن 1 سم) تحت الرافعة كما هو مطلوب.**
- **يجب اتباع احتياطات تشغيل الرافعة بصرامة.**
- **في حالة جر المقطورة، يجب فصل المقطورة عن السيارة الرئيسية.**
- **أثناء عملية الرفع، راقب حالة السيارة باستمرار، إذا تبين أن جسم السيارة يميل بوضوح، أوقف الرفع، واكتشف المشكلة، ثم ارفعها بعد حلها.**

⚠ تحذير

- **يمكن استخدام الرافعة الموفرة مع السيارة فقط لرفع السيارة، ولا يمكن استخدامها في رفع أشياء ثقيلة أو مركبات أخرى.**
- **عند استخدام الرافعة، لا تقم بتشغيل المحرك، وإلا فقد يقع حادث.**
- **عند استخدام الرافعة لرفع السيارة، تذكر عدم وضع أي جزء من جسمكم تحت السيارة لتجنب الحوادث.**
- **إذا كان ينبغي احراء العمل تحت السيارة، فيجب وضع دعامات واقية مناسبة تحت السيارة.**

قم بإزالة الإطار المثقوب

- مع رفع السيارة، استخدم مفتاح الربط لإزالة مسمار العجلة لفك براغي العجلة المفكوكة.
- قم بإزالة الإطار المثقوب.

تثبيت الإطار الاحتياطي

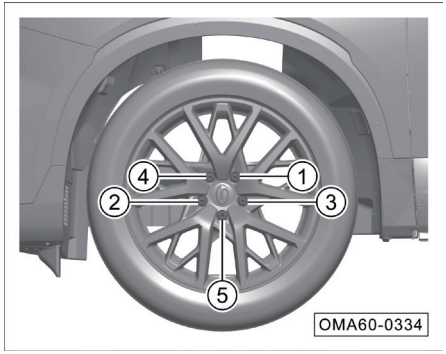

- تثبيت الإطار الاحتياطي على السيارة
- قم بتركيب جميع مسامير العجلة وشدها مسبقًا باستخدام مفتاح الربط لإزالة مسمار العجلة بالترتيب ① ~ ⑤ في الصورة.
- التحذير اللفظي، تأكد من عدم وجود أحد حول السيارة، وجع جاك عكسي، خفض السيارة.
- حكم ربط جميع مسامير العجلات باستخدام مفتاح إزالة مسامير العجلة.

- من أجل تجنب السيارة في المستقبل عند الضوضاء، يرجى تذكر موقع الأدوات المختلفة، إعادة وضعها الأصلي وثابتة بعد استخدامها.

ملاحظة

بعد تركيب العجلات، يجب عليكم الذهاب إلى المتجر الخاص بشركة جي إيه سي للتحقق من عزم إحكام ربط مسامير العجلات (يبلغ عزم شد مسامير العجلات 125 ± 15 نيوتن متر)، وإلا فقد تكون البراغي مفكوكة عند قيادة السيارة، مما قد يتسبب بسهولة في وقوع حوادث مرورية.

تحذير

- **يجب الحفاظ على نظافة المسامير الموجودة على العجلة وصرة العجلة بحيث تكون البراغي سهلة الدوران وخالية من الشحوم أو أي مواد لاصقة أخرى.**
- **عند استبدال الإطارات، إذا كانت البراغي متآكلة أو يصعب دورانها، يجب استبدال المسامير وتنظيف الثقوب الملولبة.**
- **بعد عدم استخدام الإطار الاحتياطي، يجب تثبيت الإطار الاحتياطي بإحكام في مكان تركيب الإطار الاحتياطي.**

8.5 شباك الموجات الدقيقة

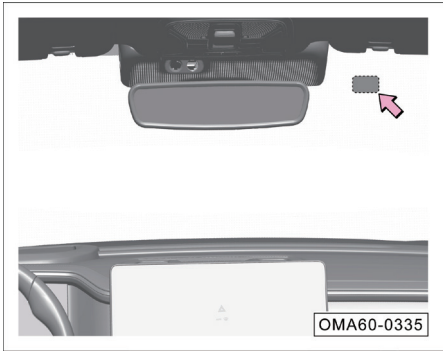

- ترتيب نافذة الميكروويف في الموضع الصحيح لنافذة الهواء الأمامية المقابلة لمرآة الرؤية الخلفية.

تذكير

يمكن تثبيت نافذة الميكروويف لبطاقة إلكترونية ETC.

8.6 الفيوز

صندوق كهربائي للوحة العدادات

- افتح صندوق التخزين أسفل كابينة القيادة واسحبه للخارج. يمكنكم رؤية الصمام علي صندوق الأجهزة الكهربائية للوحة العدادات (جزء مظلل متقطع).

الصندوق الكهربائي للفتحة الأمامية

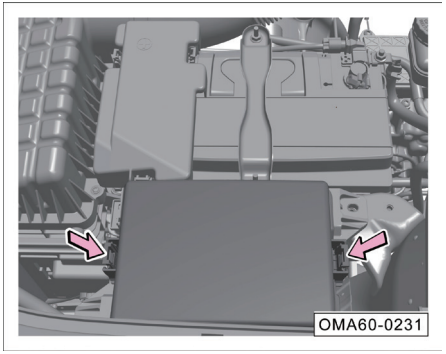

- فتح غطاء الفتحة الأمامية.
- ضغط على مشبك التثبيت على طول اتجاه -السهم- وحرر غطاء الصندوق الكهربائي.
- إزالة غطاء الصندوق الكهربائي ويمكن رؤية المصهر الموجود في الصندوق الكهربائي للفتحة الأمامية.

⚠ تحذير

يحظر غسل صندوق الصمامات الأمامي بمسدس ماء عالي الضغط.

تغيير المصهر

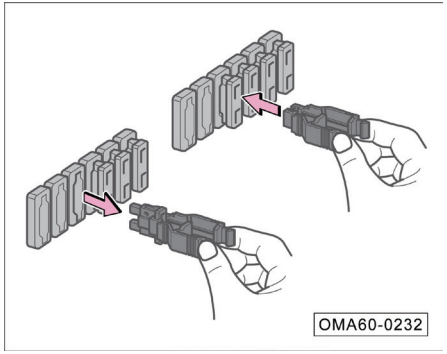

- استخدم المصهر في الصندوق الكهربائي للفتحة الأمامية لسحب المصهر أو تثبيته.

تفجير المصهر

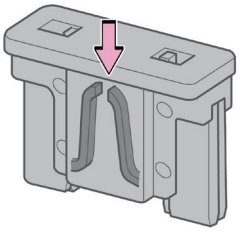

- إذا كان الصمام قد احترق (- محدد السهم)، فاستبدله بصمام جديد بنفس اللون والشعار (يُنصح بالذهاب إلى المتجر الخاص بشركة جي إيه سي للاستبدال).

تذكير

قد تحتوي بعض الأجهزة على عدة صمامات، أو قد تشترك أجهزة متعددة في صمام واحد.

ملاحظة

- يجب إيقاف تشغيل جميع الأجهزة الكهربائية قبل استبدال الصمام.
- إذا كنت بحاجة إلى استبدال الصمام، فيرجى استشارة متجر خاص بشركة جي إيه سي.

تحذير

- **يجب عدم إعادة استخدام الصمام.**
- **لا تستخدم صماما ذا تيار مقدر أعلى من القيمة المحددة، وإلا فإنه سيتلف أجزاء أخرى من النظام الكهربائي**
- **قد يؤدي استخدام صمام غير مناسب أو تم إصلاحه إلى حدوث ماس كهربائي أو حتى نشوب حريق.**
- **يجب أن تكون الصمامات المستبدلة مطابقة مع الصمام الأصلي في اللون والعلامة.**
- **لا تستخدم أبدًا الصفائح المعدنية والعلامات وما إلى ذلك بدلاً من الصمام الأصلي.**
- **يجب المحافظة على النظافة داخل صندوق الأجهزة الكهربائية وحمايته من الرطوبة.**

8.7 بدء التشغيل لمواجهة حالة الطوارئ

كابل توصيل

إذا تعذر تشغيل المحرك لأن طاقة البطارية منخفضة جدًا، فيمكن بدء تشغيل المحرك عن طريق توصيل بطارية سيارة أخرى عبر كابل توصيل.

⚠ تحذير

- تعتبر حجرة المحرك الأمامية منطقة عالية الخطورة، حيث يمكن أن يؤدي التشغيل غير السليم بسهولة إلى وقوع إصابات.
- قم بالتأكد من قراءة واتباع تحذيرات السلامة المتعلقة بتشغيل البطارية بعناية قبل بدء العمل على اجراء عمل علي البطارية.

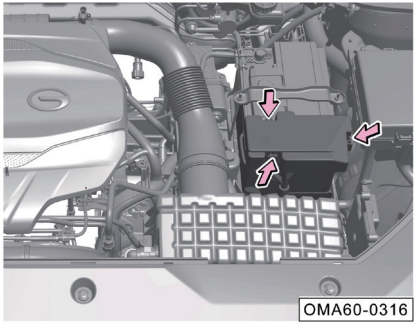

1. قم بإيقاف تشغيل جميع الأجهزة الكهربائية (مثل مكيف الهواء ومكبر الصوت وما إلى ذلك).
2. افتح غطاء حجرة المحرك الأمامية، وقم بإزالة لوحة الحماية العلوية الخلفية لحجرة المحرك الأمامية، واضغط على مشابك التثبيت في اتجاه – السهم - لإزالة غطاء صندوق المصاهر فوق البطارية.

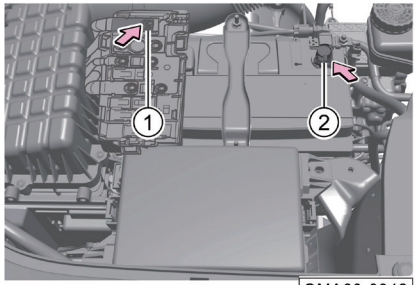

3. قم بتوصيل مشبك كابل التوصيل بالقطب الموجب الأحمر بموضع القطب الإيجابي لبطارية السيارة ①، وقم بتوصيل الطرف الآخر من المشبك بالقطب الموجب لبطارية سيارة أخرى؛ وقم بتوصيل مشبك كابل التوصيل السالب الأسود بموضع القطب السلبي لبطارية السيارة ②، وتوصيل الطرف الآخر من المشبك بهيكل أسطوانة محرك سيارة أخرى أو جزء معدني متصل بقوة بأسطوانة المحرك.
4. ابدأ تشغيل السيارة بالبطارية واتركها تعمل بسرعة التباطؤ، ثم ابدأ تشغيل محرك السيارة بالبطارية بدون البطارية حتى يعمل المحرك بسلاسة.
5. بعد تشغيل المحرك بسلاسة، قم بإزالة كابل التوصيل بترتيب عكسي.

ملاحظة

- عند توصيل بطاريات مركبتين، يجب توصيل الطرف الموجب أولاً، ثم يجب توصيل الطرف السلبي.
- قم بتوجيه كبلات التوصيل بحيث لا تتلامس مع أجزاء المحرك المتحركة.

تحذير

- **قم بالتأكد من إيقاف تشغيل المصابيح الأمامية قبل إزالة كبلات التوصيل.**
- **قم بتشغيل المنفاخ وسخان النافذة الخلفية للسيارة الخالية من البطارية لتقليل ارتفاع الجهد عند إزالة الكابلات.**
- **قم بإزالة كبلات التوصيل بترتيب عكسي أثناء تشغيل المحرك.**

تحذير

يجب توصيل كابل التوصيل بشكل صحيح بالطرف الموجب والطرف السالب للبطارية وفقًا للتعليمات المذكورة أعلاه. ولا تقم بتوصيله بأماكن أخرى للبطارية، وإلا فقد يتسبب ذلك في احتراق المصهر أو فشل بعض وظائف السيارة، ولن تتحمل شركتنا مسئولة عن ضمان الجودة عن ذلك.

تحذير

قد يؤدي الاستخدام غير السليم لكابل التوصيل إلى انفجار البطارية وإصابة خطيرة.

- **يجب أن يكون جهد بطارية الطاقة هو نفس جهد البطارية المستنفدة، ويجب أن تكون سعة البطاريتين هي نفسها قدر الإمكان. خلاف ذلك، قد يحدث انفجار.**
- **لا تعرض البطارية للهب المكشوف، لأن يتسبب ذلك في حدوث انفجار.**
- **لا تقم أبدًا بتوصيل الكبل السلبي مباشرةً بالطرف السلبي للبطارية المستنفدة. يجب ألا يكون هناك كهرباء ثابتة بالقرب من البطارية، وإلا فإن الغاز القابل للاشتعال الناتج عن البطارية قد يشتعل بالشرر، مما يتسبب في وقوع انفجار.**
- **لا تقم أبدًا بتوصيل الكابل السلبي بمكونات نظام الوقود أو خطوط الفرامل، ولا تميل أبدًا على البطارية أثناء التشغيل لتجنب حرقها بالحمض.**

8.8 جر السيارة

لو كانت السيارة بحاجة إلى القطر، فيجب قطرها بواسطة شركة جي أيه سي للسيارات أو شركة القطر المتخصصة.

نوصى بالجر بشاحنة ذات منصة. إذا كانت الظروف غير كافية، يمكن أيضًا جرها بشاحنة ذات عجلات حسب الموقف.

عربة شاحنة منصة

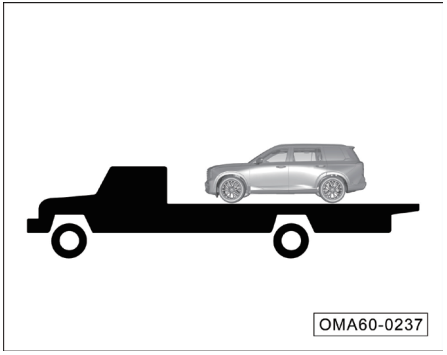

يتم سحب الشاحنة ذات العجلات من الأمام

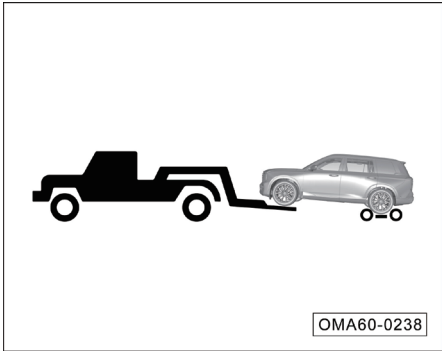

- وضع العربة تحت العجلات الخلفية.

يتم سحب الشاحنة ذات العجلات من الخلف

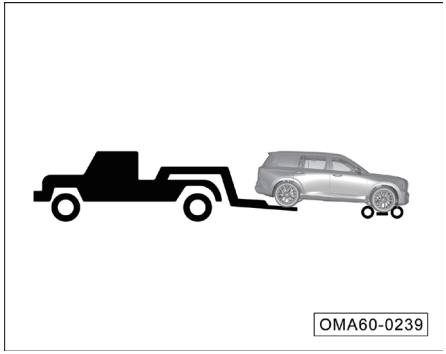

- وضع العربة تحت العجلات الأمامية.

القطر في حالات الطوارئ

لو تعذر العثور على مقطورة بضائع في حالات الطوارئ، فتوصيل كبل مقطورة أو سلسلة مقطورة بحلقة تعقب مقطورة الطوارئ، سيارة القطر المؤقتة، ولكن هذه الطريقة مناسبة فقط للقطر المنخفض السرعة والسحب على مسافة قصيرة على طريق مستو صلب.

⚠ تحذير

يجب أن يكون القطر في حالات الطوارئ بطيئًا في السياق، وتجنب التشغيل العنيف، حيث يؤدي الكثير من الجر إلى إتلاف السيارة.

تثبيت خطاف القطر

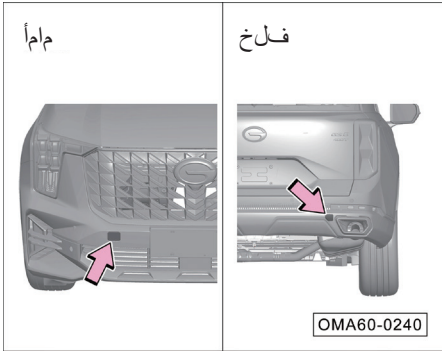

- فتح غطاء خطاف القطر في موقف -السهم- باستخدام مفك كلمة ملفوف بقماش.

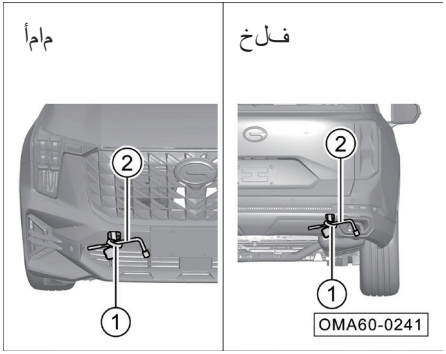

- إزالة خطاف القطر ① ومفتاح الربط لإزالة الترباس عجلة ② من صندوق الأدوات في الأمتعة
- أدر خطاف القطر ① في اتجاه عقارب الساعة إلى الفتحة الملولبة
- دخل مفتاح الربط لإزالة الترباس عجلة ② في الفتحة المستديرة لخطاف السحب، ثم قم بتدوير مفتاح الربط لإزالة الترباس عجلة في اتجاه عقارب الساعة، بحيث يتم ربط خطاف القطر بقوة في الفتحة الملولبة.

ملاحظة القطر

قبل القطر في حالات الطوارئ، تأكد من اتباع التعليمات التالية:

- يجب أن تحتوي جميع القطر والسيارة التي يتم قطرها على أضواء تحذير من الخطر مضاءة ومتوافقة مع لوائح المرور المحلية.
- يجب ربط خطاف السحب بإحكام في الفتحة الملولبة. خلاف ذلك، قد ينزلق خطاف السحب من الفتحة الملولبة أثناء عملية الجر.
- يجب أن تحتوي السيارة التي يتم جرها على ذراع نقل الحركة في "N".
- تحتاج تحويل طاقة السيارة المقطوعة بالكامل إلى وضع "ON"، وقم بتدوير عجلة القيادة للأمام والخلف للتأكد من إمكانية تدوير عجلة القيادة.

في حالات الطوارئ، تأكد من اتباع التعليمات التالية:

- بدء ببطء حتى يشد حبل القطر، ثم تسرع ببطء.
- يجب السياق بسلاسة، لا تسرع، تبطئ، تدور بشكل حاد.
- يجب أن تكون السيارة التي قطرها توقف في وقت أبكر من المعتاد عند قطر السيارة، ولكن يجب الضغط على دواسة الفرامل برفق.
- يجب أن تجعل حبل القطر دائمًا في حالة التوتر عند عملية القطر.

8.9 إخراج السيارة من الحفرة

لو كانت سيارة عالقة على سطح ناعم مثل الرمل، الطين أو الثلج، فاتبع هذه الخطوات للخروج من الفخ:

1. راقب المنطقة الأمامية والخلفية للسيارة للتأكد من عدم وجود عوائق.
2. أدر عجلة السياق إلى اليسار واليمين وإنشاء منطقة حول العجلات الأمامية لإزالة أي أوساخ، ثلوج أو رمال عالقة حول الإطارات.
3. وضع كتل الخشب، الحجر أو مواد أخرى للمساعدة في تحسين احتكاك الإطارات
4. تشغيل السيارة والتسريع ببطء لإخراجها من الفخ.
5. لو لا يمكن من الخروج من الفخ بعد عدة محاولات، فستحتاج إلى شاحنة القطر.

i تذكير

يمكن أن تتعاون مع المساعدة البشرية في عملية التسارع، واستخدام طريقة الدفع إلى الأمام والخلف لجعل السيارة من الفخ.

يصف هذا الكتيب التكوين، الوظائف، معلمات الأداء والرسم التخطيطي للمنتج للسلسلة الكاملة من جي أيه سي، المحتويات صالحة عندما يسمح للطباعة، لكن يجب أن يخضع التكوين والوظائف الفعلية للسيارة التي تم تسليمها، ولو كان هناك أي فرق بين الرسم التخطيطي للمنتج والسيارة المحددة، فإن المنتج الفعلي هو الذي يسود.

تحتفظ شركة مجموعة جي أيه سي للسيارات المحدودة بالحق في تغيير، إضافة أو إنهاء المحتويات والمواصفات الفنية لهذا الكتيب دون إشعار مسبق.

يحق لشركة مجموعة جي أيه سي للسيارات المحدودة حقوق الطبع والنشر لهذا الكتيب، وبدون موافقة كتابية من شركة مجموعة جي أيه سي للسيارات المحدودة، لا يجوز نسخ محتويات هذا الكتيب أو استخراجها.

شركة مجموعة جي أي ه سي للسيارات المحدودة