شكرًا لاختياركم سيارة مصنعة من قبل شركة جي إيه سي شكرًا لكم لاختيار سيارات ترامبشي التي تنتجها شركة جي أيه سي موتور، ومن أجل التمتع بمتعة القيادة التي تقدمها هذه السيارة بشكل أفضل، يرجى قراءة بعناية تعليمات الاستخدام". يتيح لكم هذا الدليل الفهم الكامل لاستخدام واحتياطات هذه السيارة، ويمكن أن يؤدي الاستخدام الصحيح لهذه السيارة إلى تحسين سلامة القيادة وإطالة عمر خدمة هذه السيارة.

يصف "دليل الضمان والصيانة" المرفق بالسيارة خدمات الضمان التي يمكنك التمتع بها وتقدمها شركة جي أيه سي موتور، فضلا عن تعليمات الصيانة الدورية للسيارة. يرجى قراءة هذا الدليل بعناية لفهم حقوقكم ومسؤولياتكم.

يرجى حفظ الكتيب هذا في السيارة لقراءته في أي وقت بعد نهاية قراءتها.

إذا واجهت أي أسئلة في قراءة هذا الكتيب فيمكن لمتجر خاص بجي أيه سي موتور تقديم التفسيرات التفصيلية لك.

إذا كان لديك أي اقتراحات أو تعليقات، فيرجى الاتصال بالخط الساخن لخدمة العملاء التابع لشركة جي إيه سي: 400-158-9999.

شكرا لك على دعمك وحبك لسيارات ترومبتشي، أتمنى لك سعيدة في استخدام السيارة!

شركة مجموعة جي أيه سي للسيارات المحدودة

تحتوي تعليمات الأمان على الأشكال العديدة، بما في ذلك:

- **لافتة السلامة** - ملصقة على السيارة.
- **تنبيه السلامة** - في الأمام ⚠, 👁, i علامة وإحدى الكلمات التالية: "تحذير" أو "ملاحظة" أو "تنبيه".

⚠ تحذير	تعليمات مهمة أو ما قد تتسبب في إصابات شخصية.
👁 ملاحظة	تعليمات أكثر أهمية أو ما قد يتسبب في تلف السيارة.
i تذكير	تعليمات عامة و ما لا يتسبب في الأضرار.

- بعض الفقرات في هذا الدليل لا تنطبق على جميع موديلات السيارات. عند تقديم المعدات الاختيارية، يتم تمييزها بعلامة "*" بعد نص العنوان.
- باستثناء التعليمات الخاصة، تستند التعليمات الواردة في هذا الدليل حول اتجاه السيارة (الأمامي، الخلفي، الأيسر، الأيمن) إلى اتجاه قيادة السيارة.

إن السلامة للأنت والركاب مهمة للغاية، لذا فإن قيادة السيارة بأمان هي مسؤولية مهمة للمستخدم.

من أجل جعلك فهم احتياطات الأمان نقدم التعليمات حول خطوات التشغيل والاحتياطات من خلال العلامات المختلفة الموجودة على السيارة وهذا الكتيب لتذكيرك بالاهتمام بالمخاطر المحتملة التي ستؤذيك أوالركاب.

لا يمكن لهذا الكتيب أن يسرد جميع الاحتياطات الخطيرة المتعلقة بتشغيل السيارة وصيانتها لذلك يجب عليك إصدار الحكم الصحيح في الوقت المناسب.

1. احتياطات السلامة الهامة 1

2. فهرس الصور 3

2.1 خارج السيارة 3
2.2 داخل السيارة 7

3. تعليمات التشغيل الآمن 10

3.1 القيادة الآمن 10
3.1.1 التعليمات العادية 10
3.1.2 وضعية الجلوس الصحيحة للسائق والركاب 11
3.2 حزام الأمان 12
3.2.1 لماذا يجب ارتداء حزام الأمان 12
3.2.2 حزام الأمان 14
3.3 نظام الوسادة الهوائية 17
3.3.1 الحالات التي قد تنتشر فيها الوسادة الهوائية 22
3.3.2 الحالات التي قد لا تنتشر فيها الوسادة الهوائية 23
3.4 سلامة الأطفال عند ركوب السيارة 24
3.4.1 التعليمات العادية 24
3.4.2 مقاعد السلامة للأطفال 25
3.4.3 المعلومات المتعلقة بمقاعد السلامة للأطفال 27
3.4.4 التركيب الصحيح لمقاعد سلامة الأطفال 29
3.5 خطر العادم 33
3.6 علامة السلامة 34

4. نظام التشغيل والمعدات 35

4.1 قمرة القيادة 35
4.1.1 عجلة القيادة 35
4.1.2 مجموعة العدادات 37
4.1.3 أضواء المؤشرات 44
4.2 تشغيل وإيقاف تشغيل السيارة 48
4.2.1 مفتاح التحكم عن بعد 48
4.2.2 مفتاح الطوارئ الميكانيكي 52
4.2.3 نظام قفل الباب 53
4.2.4 مقبض الباب المخفي 58
4.2.5 باب السيارة 60
4.2.6 باب الصندوق الخلفي 60
4.2.7 غطاء الصندوق الأمامي 65
4.2.8 النافذة الكهربائية 67
4.2.9 فتحة السقف الكهربائية* 69
4.2.10 الإجراءات الأساسية لمكافحة السرقة 74
4.3 أضواء السيارة ورؤيتها 75
4.3.1 الأضواء الخارجية 75
4.3.2 الأضواء الداخلية 80

4.3.3 مفتاح مجموعة المساحات 82
4.3.4 الزجاج الأمامي والخلفي 85
4.3.5 مرآة الرؤية الخلفية..... 85
4.3.6 واقي الشمس..... 88
4.4 المقاعد ومرافق التخزين 89
4.4.1 مسند الرأس 89
4.4.2 المقاعد الأمامية..... 90
4.4.3 المقاعد في الصف الثاني..... 92
4.4.4 مرافق التخزين 92
4.4.5 تذكير انخفاض طاقة البطارية 95
4.4.6 وظيفة إدارة التيار الثابت 96
4.4.7 مقبس الطاقة/ منفذ USB 96
4.4.8 نظام الشحن اللاسلكي للهاتف* 98
4.4.9 الصندوق الخلفي..... 101
4.4.10 الملحقات والتعديلات..... 102
4.5 نظام مكيف الهواء 105
4.5.1 التعليمات العادية..... 105
4.5.2 نظام مكيف الهواء..... 106
4.5.3 مخرج مكيف الهواء..... 111
4.6 نظام مكبر الصوت 113
4.6.1 أزرار التحكم على الجانب الأيمن من عجلة القيادة 113
4.6.2 الزر المخصص لعجلة القيادة* 114
4.6.3 التشغيل الأساسي 115
4.6.4 الراديو 118
4.6.5 الموسيقى..... 119
4.6.6 وظيفة البلوتوث..... 120
4.6.7 إعدادات النظام 122
4.6.8 الإنقاذ في حالات الطوارئ *..... 127

5. دليل القيادة..... 128

5.1 التشغيل والقيادة 128
5.1.1 مفتاح التشغيل..... 128
5.1.2 تشغيل المحرك 129
5.1.3 إيقاف تشغيل المحرك 130
5.1.4 تعليمات أوضاع التروس..... 131
5.1.5 الموجات الصوتية للعادم*..... 134
5.2 نظام الفرامل 135
5.2.1 فرامل الخدمة..... 135
5.2.2 نظام فرامل الانتظار الإلكترونية (EPB) 138
5.3 نظام فرامل الخدمة الإلكترونية 142
5.3.1 نظام الثبات الإلكتروني (ESP)..... 142
5.3.2 نظام منع انغلاق الفرامل (ABS)..... 144
5.3.3 نظام المساعدة على صعود المنحدرات (HHC) 146

5.3.4 نظام المساعدة على نزول المنحدرات (HDC)* 146
5.4 نظام مساعدة القيادة 147
5.4.1 نظام تثبيت السرعة* 147
5.4.2 نظام التحكم التكيفي في ثبات السرعة* 149
5.4.3 نظام المساعدة المتكاملة على تثبيت السرعة (ICA)*... 159
5.4.4 نظام تخفيف حدة التصادم الأمامي* 165
5.4.5 التعرف على علامة حد السرعة* 170
5.4.6 نظام تثبيت السرعة والحد منها الذكي* 172
5.4.7 نظام المساعدة على التحذير من مغادرة الحارة* 174
5.4.8 الشعاع العالي الذكي* 179
5.4.9 مستشعر الرادار والكاميرا الأمامية الذكية* 181
5.4.10 نظام مراقبة ضغط الإطارات 184
5.5 نظام الركن المساعد 186
5.5.1 نظام رادار الرجوع للخلف* 186
5.5.2 نظام الركن البانورامي* 191
5.5.3 نظام الركن المتكامل* 198
5.6 نظام التوجيه المعزز الكهربائي (EPS) 206
5.7 مهارة القيادة 207
5.7.1 فحص سلامة القيادة 207
5.7.2 القيادة خلال فترة التليين 207
5.7.3 أساسيات القيادة 209
5.7.4 الاستخدام الفعال للسيارة 210
5.7.5 الوقاية من الحرائق 211

6. الصيانة 213

6.1 تعليمات الصيانة 213
6.2 الصيانة الداخلية 213
6.3 الصيانة الخارجية 215
6.4 فحص وإضافة الزيت 219
6.4.1 الوقود 219
6.4.2 زيت المحرك 221
6.4.3 سائل التبريد 224
6.4.4 سائل غسيل الزجاج الأمامي وشفرات المساحات 227
6.4.5 سائل الفرامل 229
6.4.6 البطارية 231
6.5 فلتر مكيف الهواء 233
6.6 استبدال اللمبات 233
6.7 العجلات 236
6.8 سلسلة مانعة للانزلاق 241

7. المعلومات التقنية 243

7.1 رمز التعريف 243
7.2 معلمات أبعاد السيارة 245

7.3 وزن السيارة ومعلمات المحرك والزيت 247
7.4 معلمات مواصفات ناقل الحركة والهيكل القاعدي والأضواء 250
7.5 مواصفات المصهر 253

8. معالجة الحادث غير متوقع 259

8.1 الأدوات المرفقة بالسيارة والإطار الاحتياطي..... 259
8.2 استخدام مثلث التحذير 260
8.3 استخدام السترات العاكسة..... 261
8.4 استبدال إطار مثقوب 261
8.5 المصهر 265
8.6 التشغيل في حالات الطوارئ..... 267
8.7 جر السيارة..... 269
8.8 تخليص السيارة من الحفرة..... 271

◆ **من اللازم ارتداء حزام الأمان بشكل صحيح**

في حالة وقوع حادث، فإن أحزمة الأمان هي أفضل جهاز الحماية. صُممت الوسادة الهوائية لتكمّل أحزمة الأمان، ولكن لا تحل محلها، لذا قم بالتأكد من ربطكم والركاب بشكل صحيح في جميع الأوقات، حتى لو كانت سيارتكم مزودة بوسادة هوائية.

◆ **من الممنوع ترك الأطفال في داخل السيارة بدون رعاية**

لا تترك الأطفال أبدًا دون رقابة في السيارة، لأنهم قد يتسببون عن غير قصد في تشغيل عنصر تحكم واحد أو أكثر في السيارة، مما قد يؤدي إلى الإصابة أو الوفاة. قد يسيء الأطفال أيضًا استخدام السيارة للتحرك ويسبب تصادمًا، مما يؤدي إلى الإصابة أو الوفاة. أيضًا، اعتمادًا على التغيرات في درجة الحرارة المحيطة، قد تصل درجات الحرارة القصوى داخل السيارة، مما يؤدي إلى الإصابة أو الوفاة.

◆ **حماية جميع الأطفال**

يجب تقييد الأطفال الذين تكون أعمارهم 12 سنة أو أقل على مقاعد الصف الثاني بدلا من مقاعد الصف الأمامي. بالنسبة للرضع والأطفال الصغار، يجب استخدام مقعد أمان للأطفال. وبالنسبة للأطفال الأكبر سنًا، يجب استخدم مقاعد السلامة للأطفال وأحزمة أمان ثلاثية النقاط قبل التأكد من أنهم قادرون على الاستخدام الصحيح لأحزمة الأمان (بدون داعم لمقاعد الأطفال).

◆ **الانتباه لخطر الوسادة الهوائية**

على الرغم من أن الوسائد الهوائية يمكن أن تنقذ الأرواح، إلا أنها يمكن أن تسبب إصابات خطيرة أو مميتة للركاب الذين هم قريبون جدًا من الوسائد الهوائية أو مقيدين بشكل غير صحيح.

تشكل الوسائد الهوائية أكبر خطر على الرضع والأطفال الصغار والبالغين ذوي قصر القامة، لذلك يجب اتباع جميع التعليمات والتحذيرات الواردة في هذا الكتيب.

◆ **ممنوع القيادة تحت تأثير الكحول**

سيقلل شرب كمية صغيرة فقط من الخمر من القدرة على الاستجابة أيضا، وسيصبح وقت رد الناس أطول بعد شرب الخمر، لذلك يحظر بشدة القيادة بعد شرب الخمر.

◆ **أثناء القيادة، يرجى الالتزام بقانون سلامة المرور وإفساح المحال للسيارات والمشاة بلطف**

◆ **من اللازم الاهتمام بسلامة القيادة**

إذا كنت مشغولاً على رد الهاتف أو لديكم أشياء أخرى تمنعكم من الالتفات إلى الطريق أو المركبات الأخرى أو المشاة، فستتعرض لحادث سيارة. تذكر، لا تشتت انتباهكم أثناء القيادة.

◆ **التحكم في سرعة السيارة**

السرعة الزائدة هي أحد الأسباب الرئيسية للحوادث المرورية، فكلما زادت السرعة زادت المخاطر. لذلك، يرجى اختيار السرعة المناسبة للقيادة الآمنة وفقًا لظروف الطريق الفعلية.

◆ **الصيانة الدورية**

يكون انفجار الإطار أو العطل الميكانيكي خطيرًا. من أجل الحد من احتمال حدوث مثل هذه المشاكل، يرجى التحقق دائمًا من ضغط الإطارات وحالة الإطارات وإجراء الصيانة الدورية وفقًا للأحكام الواردة في "دليل الضمان والصيانة".

مسجل بيانات الأحداث (EDR)

هذه السيارة تجهز بمسجل بيانات الأحداث (EDR). يتمثل الدور الأساسي لمسجل بيانات الأحداث (EDR) في تسجيل البيانات في حالة حدوث تصادمات معينة (مثل انتفاخ الوسادة الهوائية أو الاصطدام بحاجز على الطريق)، للمساعدة في فهم كيفية عمل أنظمة السيارة. تم تصميم مسجل بيانات الأحداث (EDR) لتسجيل البيانات المتعلقة بأنظمة التحكم في ديناميكيات السيارة والسلامة على مدى فترة زمنية قصيرة. ولكن بناءً على شدة الاصطدام ونوعه، قد لا يتم تسجيل البيانات.

البيانات المسجلة على وجه التحديد بـEDR للسيارة، مثل:

- حالة قيام السائق بالضغط على دواسة الفرامل (إذا حدث).
- سرعة قيادة السرعة.
- تسارع السيارة الطولي.
- رمز تعريف السيارة.

تساعد هذه البيانات على فهم أفضل لما يحدث عند حدوث تصادم وإصابة الأشخاص، التي يمكن استخدامها للمساعدة في تحليل الحوادث.

i تذكير

مسجل بيانات الأحداث (EDR) يقوم بتسجل السيارة بيانات في حالة حدوث درجة معينة من الاصطدام فقط؛ ولا يسجل مسجل بيانات الأحداث (EDR) البيانات أثناء القيادة العادية.

الكشف عن بيانات EDR

لن تقوم شركة جي أيه سي موتور المحدودة بالكشف عن البيانات المسجلة في EDR إلى أي طرف ثالث إلا في الحالات التالية:

- توصل إلى اتفاق مع مالك السيارة (أو مستأجر السيارة).
- بناءً على طلب رسمي من الشرطة أو المحكمة أو الجهات الحكومية.

إذا لزم الأمر، سيتم استخدام البيانات في:

- دراسة أداء سلامة السيارة.

كيفية الحصول على أداة قراءة بيانات مسجل بيانات الأحداث (EDR)

تتطلب قراءة بيانات مسجل بيانات الأحداث (EDR) معدات فنية خاصة.لمزيد من المعلومات، يرجى الاتصال بالمتجر الخاص بشركة جي إيه سي للاستشارة.

2.1 خارج السيارة

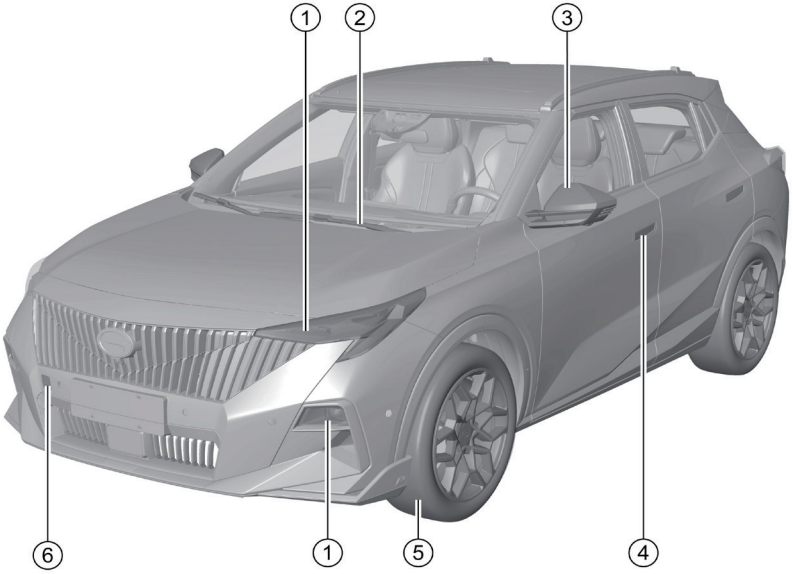

① مجموعة الأضواء الأمامية
- تشغيل الإضاءة => انظر الصفحة 75
- استبدال اللمبات => انظر الصفحة 233
- مواصفات اللمبات لمجموعة الأضواء الأمامية => انظر الصفحة 252

② المساحات الأمامية
- استبدال شفرات المساحات الأمامية => انظر الصفحة 228

③ مرآة الرؤية الخلفية الخارجية
- ضوء مؤشر الانعطاف الجانبي => انظر الصفحة 75
- مواصفات ضوء مؤشر الانعطاف الجانبي => انظر الصفحة 252

④ مقبض الباب المخفي => انظر الصفحة 58
- فتحة قفل الباب => انظر الصفحة 54

⑤ العجلات => انظر الصفحة 236

⑥ الجر الأمامي => انظر الصفحة 270

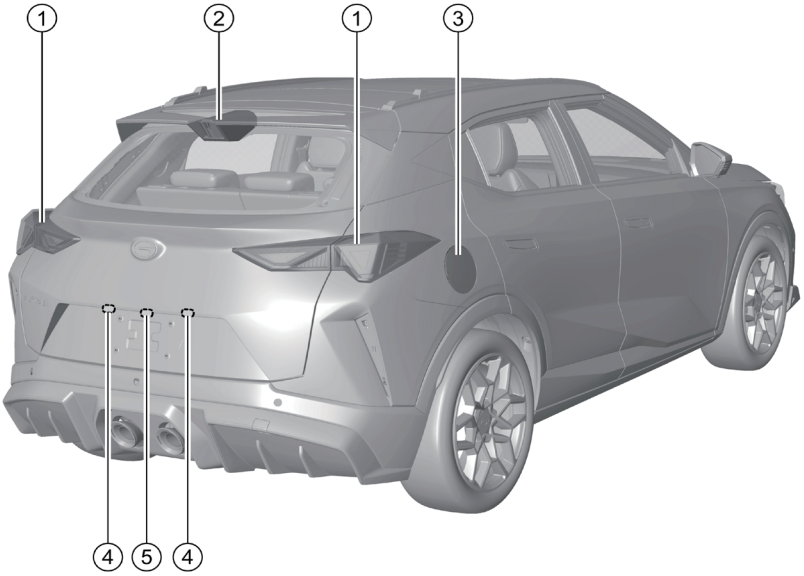

النوع الأول:

① مجموعة الأضواء الخلفية

- مواصفات اللمبات لمجموعة الأضواء الخلفية => انظر الصفحة 252
- مواصفات ضوء الضباب الخلفي (الأيسر) => انظر الصفحة 252
- مواصفات ضوء الرجوع للخلف (الأيمن) => انظر الصفحة 252

② ضوء فرامل عالي التركيب

- مواصفات ضوء فرامل عالي التركيب => انظر الصفحة 252

③ غطاء خزان الوقود => انظر الصفحة 219

④ ضوء لوحة أرقام السيارة

- مواصفات ضوء لوحة أرقام السيارة => انظر الصفحة 252

⑤ زر فتح باب الصندوق الخلفي => انظر الصفحة 61

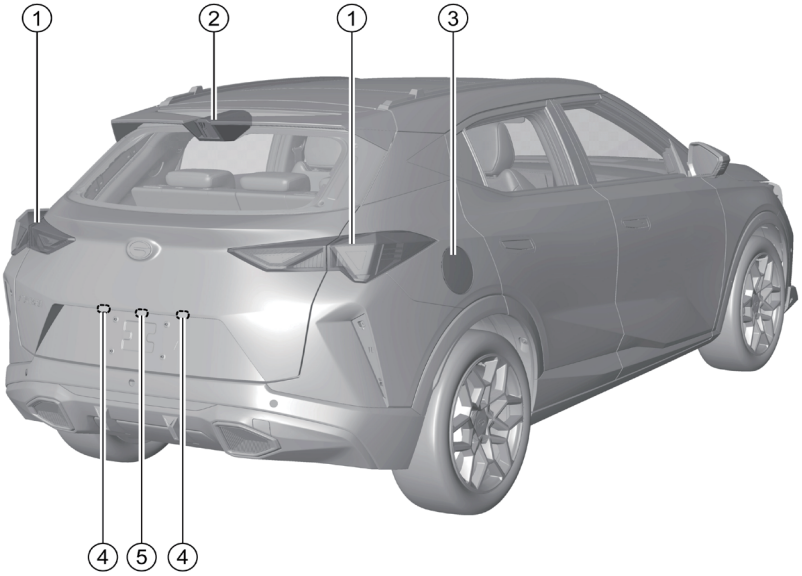

النوع الثاني:

① مجموعة الأضواء الخلفية

- مواصفات اللمبات لمجموعة الأضواء الخلفية => انظر الصفحة 252
- مواصفات ضوء الضباب الخلفي (الأيسر) => انظر الصفحة 252
- مواصفات ضوء الرجوع للخلف (الأيمن) => انظر الصفحة 252

② ضوء فرامل عالي التركيب

- مواصفات ضوء فرامل عالي التركيب => انظر الصفحة 252

③ غطاء خزان الوقود => انظر الصفحة 219

④ ضوء لوحة أرقام السيارة

- مواصفات ضوء لوحة أرقام السيارة => انظر الصفحة 252

⑤ زر فتح باب الصندوق الخلفي => انظر الصفحة 61

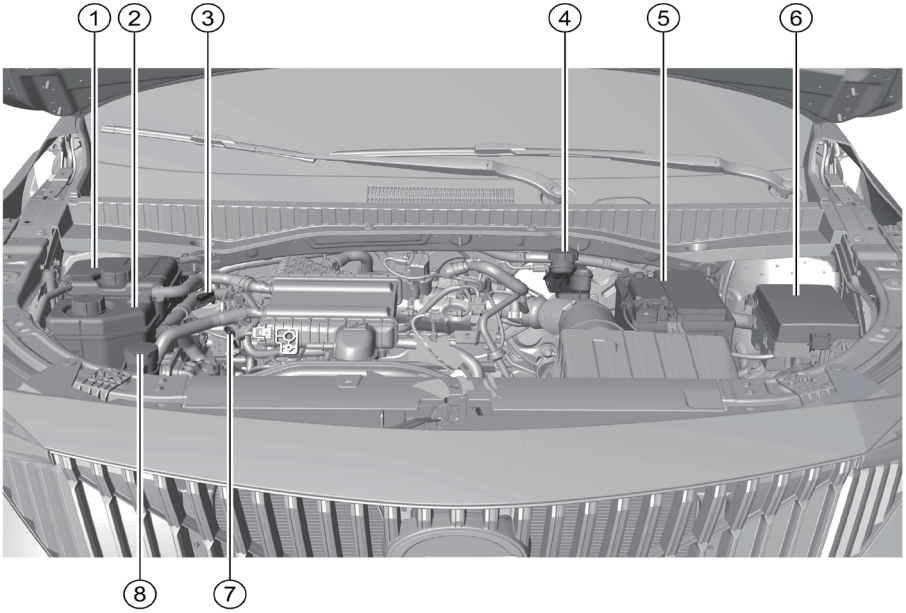

① خزان سائل تبريد المحرك => انظر الصفحة 225

② خزان التمدد لسائل تبريد المبرد البيني => انظر الصفحة 225

③ غطاء فتحة حشو الزيت => انظر الصفحة 223

④ خزان سائل الفرامل => انظر الصفحة 230

⑤ البطارية => انظر الصفحة 231

⑥ العلبة الكهربائية لصندوق المحرك => انظر الصفحة 265

⑦ مقياس زيت المحرك => انظر الصفحة 222

⑧ خزان سائل غسيل الزجاج الأمامي => انظر الصفحة 227

2.2 داخل السيارة

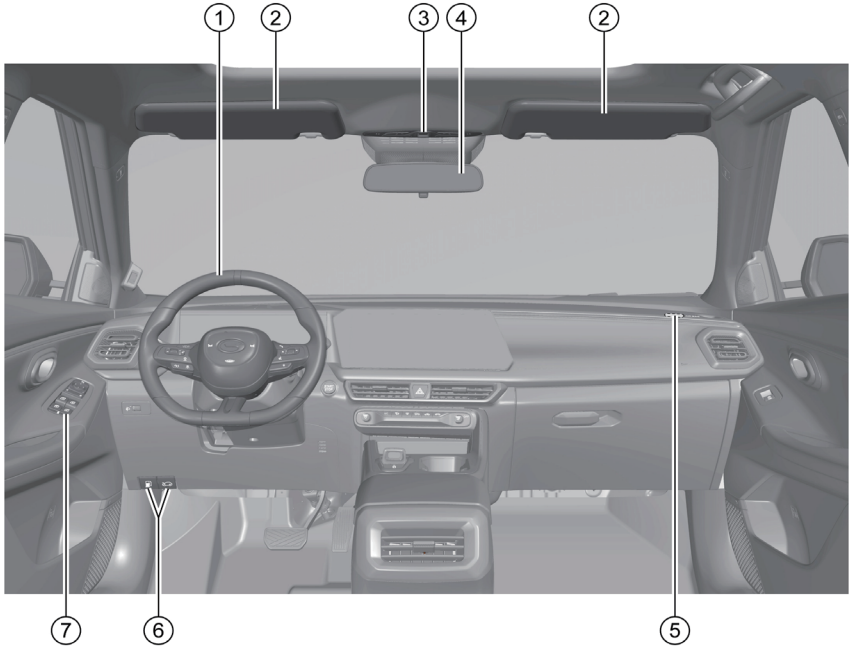

① عجلة القيادة => انظر الصفحة 35
- أزرار عجلة القيادة => انظر الصفحة 36
- الوسادة الهوائية الأمامية للسائق => انظر الصفحة 18

② واقي الشمس => انظر الصفحة 88

③ ضوء السقف الأمامي => انظر الصفحة 80
- زر فتحة السقف الكهربائية* => انظر الصفحة 70
- زر المظلة الشمسية الكهربائي* => انظر الصفحة 69
- زر الإنقاذ في حالات الطوارئ* => انظر الصفحة 127

④ مرآة الرؤية الخلفية الداخلية => انظر الصفحة 85

⑤ الوسادة الهوائية الأمامية للراكب الأمامي => انظر الصفحة 19

⑥ مقبض فتح غطاء الصندوق الأمامي => انظر الصفحة 65
- مقبض فتح غطاء خزان الوقود => انظر الصفحة 219

⑦ زر النافذة الكهربائية للسائق => انظر الصفحة 67
- زر طي مرآة الرؤية الخلفية الخارجية* => انظر الصفحة 87
- زر تعديل مرآة الرؤية الخلفية الخارجية => انظر الصفحة 86
- زر القفل المركزي => انظر الصفحة 53

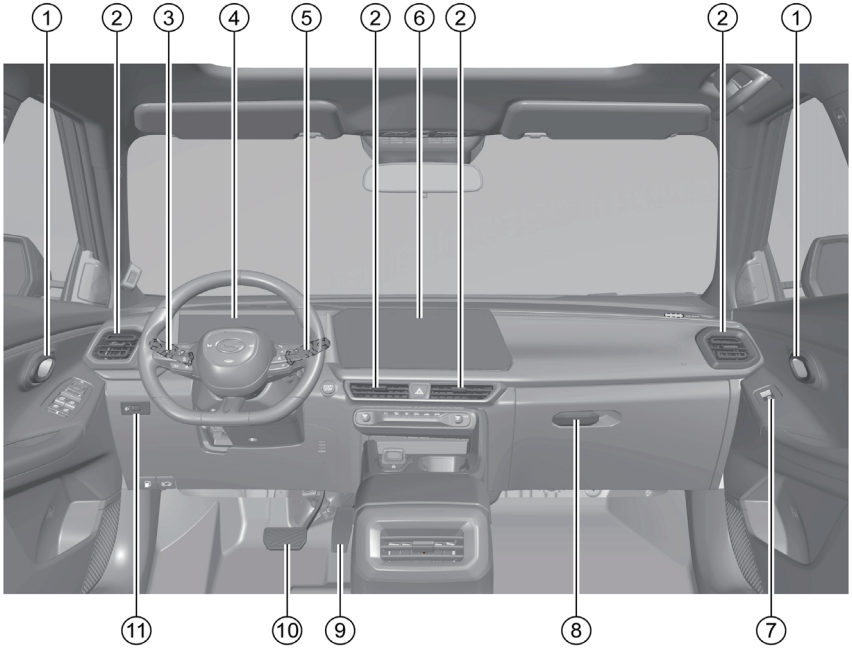

① المقبض الداخلي => انظر الصفحة 53
② مخرج مكيف الهواء => انظر الصفحة 111
③ مفتاح مجموعة الأضواء => انظر الصفحة 75
④ مجموعة العدادات => انظر الصفحة 37
- أضواء المؤشرات => انظر الصفحة 44
⑤ مفتاح مجموعة المساحات => انظر الصفحة 82
⑥ نظام مكبر الصوت => انظر الصفحة 115
⑦ زر النافذة الكهربائية للراكب => انظر الصفحة 68
⑧ مقبض فتح صندوق القفازات => انظر الصفحة 95
⑨ دواسة الوقود
⑩ دواسة الفرامل
⑪ مقبض الضبط اليدوي لارتفاع الأضواء الأمامية => انظر الصفحة 78

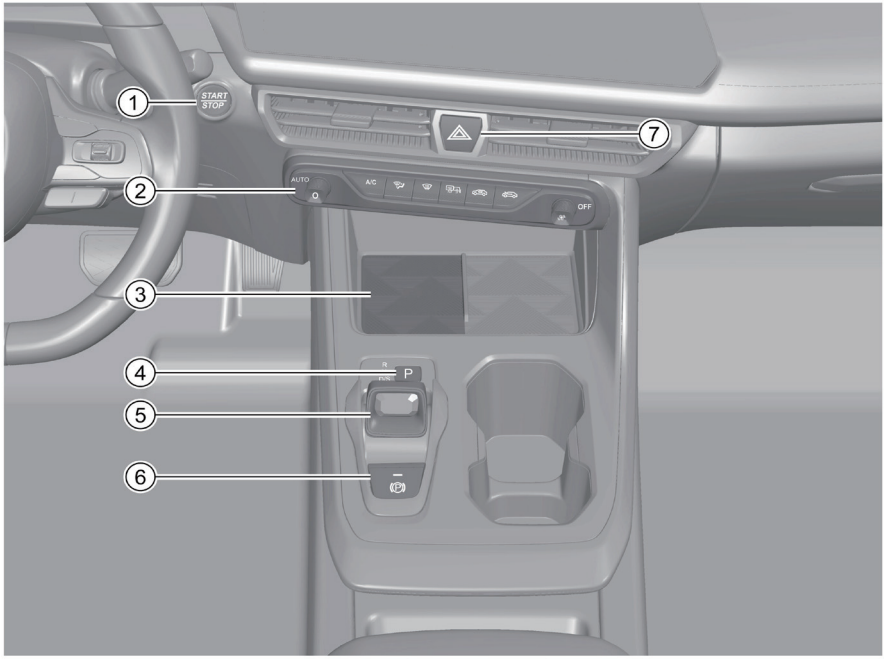

① مفتاح التشغيل => انظر الصفحة 128

② أزرار التحكم بمكيف الهواء => انظر الصفحة 106

③ منطقة الشحن اللاسلكي للهاتف* => انظر الصفحة 98

④ زر وضع "P" => انظر الصفحة 131

⑤ ذراع ناقل الحركة => انظر الصفحة 131

⑥ زر نظام فرامل الانتظار الإلكتروني => انظر الصفحة 138

⑦ زر مفتاح ضوء التحذير من الخطر => انظر الصفحة 79

3.1 القيادة الآمن

3.1.1 التعليمات العادية

يقدم هذا الفصل معلومات مهمة وإرشادات التشغيل والنصائح واحتياطات السلامة للقيادة الآمنة. من أجل سلامتكم وسلامة الركاب، يرجى قراءة اللوائح ذات الصلة والالتزام بها.

تذكير

يرجى إحضار "تعليمات الاستخدام" في السيارة. إذا قمت بإقراض أو إعادة بيع السيارة إلى شخص آخر، فيرجى التأكد من تسليم مجموعة كاملة من الوثائق المرفقة بالسيارة إلى المالك الجديد.

يجب إجراء الفحوصات التالية قبل القيادة:

- تأكد من أن جميع الأضواء تعمل بشكل صحيح.
- تأكد من أن مخزون الوقود طبيعي.
- تأكد من أن مستوى سائل التبريد طبيعي.
- تأكد من أن مستوى سائل الفرامل طبيعي.
- تأكد من أن مستوى زيت المحرك طبيعي.
- تأكد من أن مخزون سائل غسل الزجاج الأمامي طبيعي.
- تأكد من أن ضغط الإطارات طبيعي.
- تأكد من إغلاق غطاء الصندوق الأمامي وقفله بشكل جيد.
- تأكد من أن جميع النوافذ واضحة ومجال الرؤية لها جيد.
- تأكد من عدم وجود أي مواد تتداخل مع حركة الدواسة في فضاء القدم.
- يرجى تعديل المقعد ومسند الرأس ومرايا الرؤية الخلفية حسب الطول والشكل.
- يرجى استخدام مقاعد سلامة مناسبة للأطفال لحمايتهم ومساعدتهم على ارتداء أحزمة الأمان.
- يرجى ارتداء أحزمة الأمان بشكل صحيح وتذكير جميع الركاب في السيارة لارتداء أحزمة الأمان.

تحذير

عند تثبيت وسادة قدم السائق يرجى مراعاة الاحتياطات التالية:

- **يرجى عدم استخدام اثنين أو أكثر من وسائد القدم بشكل متراكم.**
- **يرجى عدم قلب الجزء السفلي من وسادة القدم أو وضعه رأسًا على عقب.**
- **يرجى عدم استخدام وسادة القدم غير المتفقة مع موديل السيارة هذا.**

ملاحظة

- يرجى عدم تشتيت التركيز بالعوامل الخارجية أثناء القيادة.
- يرجى عدم قيادة السيارة عندما تنخفض مرونة الشخص، مثل تناول الأدوية وشرب الكحول وتعاطي المخدرات وإلخ.
- يرجى اتباع قوانين وأنظمة المرور بشكل صارم.

3.1.2 وضعية الجلوس الصحيحة للسائق والركاب

وضعية الجلوس الصحيحة للسائق

تؤثر وضعية جلوس السائق بشكل مباشر على مستوى إجهاد السائق وسلامة القيادة. قبل القيادة، يجب على السائق القيام بما يلي:

- اجلس بشكل مستقيم واضبط مسند ظهر المقعد إلى الموضع المناسب بحيث يمكن اتكاء الظهر على مسند ظهر المقعد تمامًا.
- اضبط المقعد للأمام والخلف بحيث يمكنك تشغيل جميع الدواسات بشكل فعال بمجرد انحناء الساق قليلا.
- اضبط مسند الرأس بالمقعد بشكل صحيح. => انظر الصفحة 89
- ارتد حزام الأمان بشكل صحيح. => انظر الصفحة 15
- عدل موقع عجلة القيادة. => انظر الصفحة 35

⚠ تحذير

أثناء القيادة، يجب على السائق عدم ضبط المقعد ومسند الرأس وعجلة القيادة، وإلا فقد يتسبب ذلك في فقدان التحكم في السيارة والتسبب في وقوع حادث.

وضعية الجلوس الصحيحة للركاب

من أجل ضمان سلامة الركاب وتقليل خطر وقوع إصابات يجب على الركاب القيام بما يلي:

- اجلس بشكل مستقيم واضبط مسند الرأس للمقعد بشكل صحيح. => انظر الصفحة 89
- يجب على الراكب الأمامي ضبط المسافة بين المقعد ولوحة العدادات وفقا لاحتياجاته.
- يجب على الراكب الأمامي ضبط مسند ظهر المقعد إلى الموضع المناسب بحيث يمكن اتكاء الظهر على مسند ظهر المقعد تمامًا.
- ارتد حزام الأمان بشكل صحيح. => انظر الصفحة 15
- يجب أن تكون كلتا القدمين على الأرض.
- عند حمل الأطفال، يجب استخدام مقاعد السلامة المناسبة للأطفال وفقا للوائح لحماية الأطفال. => انظر الصفحة 25

⚠ تحذير

- **من الممنوع تثبيت مقعد السلامة للأطفال في مقعد الراكب الأمامي.**
- **إذا كان الراكب الأمامي قريبًا للغاية من لوحة العدادات، فقد لا يمكن لنظام الوسائد الهوائية توفير الحماية الفعالة.**
- **أثناء القيادة، يجب الحفاظ على وضعية الجلوس الصحيحة وارتداء حزام الأمان بشكل صحيح لتجنب الإصابة عند الفرملة الطارئة أو وقوع حادث.**

3.2 حزام الأمان

3.2.1 لماذا يجب ارتداء حزام الأمان

حماية أحزمة الأمان للسائق والركاب

عندما تصطدم السيارة يمكن لارتداء حزام المقعد بشكل صحيح تقييد السائقين والركاب في المواضع المناسبة وإبطاء القصور الذاتي للحركة إلى الأمام لهم ومنع رميهم إلى الأمام وفي نفس الوقت يمكن تقديم أفضل حماية للوسادة الهوائية لهم للتقليل من الضرر الناتج عن الصدمة التي تتلقاها قدر الإمكان.

عندما تصطدم السيارة يمكن لحزام الأمان مساعدة أنظمة السلامة الأخرى على امتصاص الطاقة الناتجة عن التصادم في نفس الوقت مما يقلل من الإصابات التي يعاني منها السائق والركاب.

⚠ تحذير

الوسادة الهوائية ليست بديلاً عن أحزمة الأمان. يجب ربط أحزمة الأمان بشكل صحيح بغض النظر عما إذا كانت السيارة مزودة بوسادة هوائية.

عواقب عدم ارتداء حزام الأمان

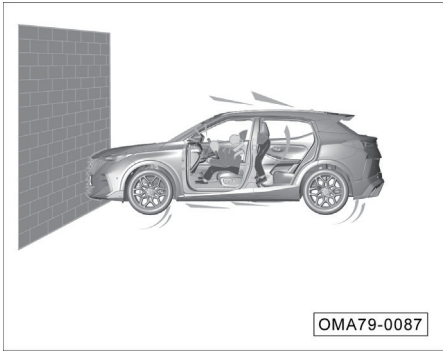

عندما تصطدم السيارة سيتم رمي السائقين والركاب الذين لا يرتدون أحزمة المقاعد إلى الأمام بسبب القصور الذاتي ويعانون من الإصابات.

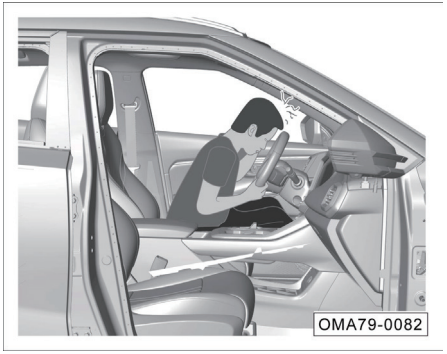

حتى لو كانت سرعة السيارة منخفضة جدًا، فإن القوة المؤثرة على جسم الإنسان تكون كبيرة جدًا في حالة حدوث التصادم، ولا يمكن للسائقين والركاب التحكم في أجسادهم على الإطلاق. سيتم رمي السائقين والركاب الذين لا يرتدون أحزمة الأمان إلى الأمام، في هذه الحالة ، إذا صدموا أي شيء في السيارة سوف يتسبب ذلك في الإصابة لهم

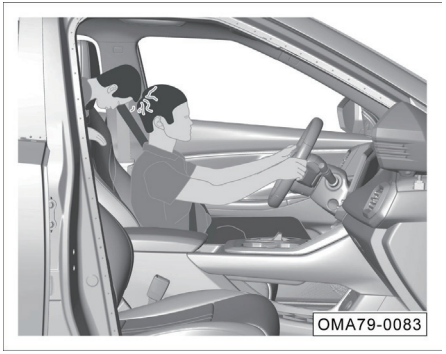

يجب على ركاب المقاعد الخلفية ارتداء أحزمة الأمان للمقاعد بشكل صحيح وإلا سيتم دفعهم إلى الأمام في حالة وقوع حادث. لا يتسبب الركاب الذين لا يقوموا بربط أحزمة الأمان في إصابة أنفسهم فحسب، بل يعرضون أيضًا ركاب السيارة الآخرين للخطر.

3.2.2 حزام الأمان

ضوء تذكير حزام الأمان

: ضوء تحذير حزام الأمان لمقعد السائق

$_2$: ضوء التنبيه لحزام أمان مقعد الراكب الأمامي

عندما تكون طاقة السيارة في وضع التشغيل "ON"، سيتم عرض معلومات الإنذار التالية:

- عندما تكون السرعة أقل من 20 كم/ساعة، إذا كان السائق أو الراكب الأمامي لا يرتدي حزام الأمان، فإن المؤشر المقابل في مجموعة العدادات سيومض لبضع ثوان وثم يضيء دائما.
- عندما تصل السرعة أو تزيد عن 20 كم/ساعة، إذا كان السائق أو الراكب الأمامي لا يرتدي حزام الأمان، فإن المؤشر المقابل في مجموعة العدادات سيومض لفترة من الوقت وثم يضيء دائما، مصحوبا برسالة تحذيرية وإنذار صوتي مستمر.

ملاحظة

- قبل القيادة، يرجى التحقق مما إذا كانت هناك أشياء ثقيلة على مقعد الراكب الأمامي، حتى لا يظن النظام بالخطأ أن هناك راكبا جالسا ويصدر الإنذار بالخطأ.
- إذا كانت رسالة التنبيه أعلاه لا تزال تظهر بعد ارتداء حزام الأمان بشكل صحيح، فهذا يعني أن جهاز حزام الأمان متعطل، ويرجى الاتصال بمتجر ترامبشي المعتمد للفحص والإصلاح في وقته.

⚠ تحذير

يُمنع منعًا باتًا إدخال بديل لسان حزام الأمان في المشبك للتخلص من إنذار عدم ربط حزام الأمان.

: مؤشر التذكير بحزام الأمان في الصف الثاني *

يضيء مؤشر التذكير بحزام الأمان في الصف الثاني باللون الأبيض للإشارة إلى أن تم ربط حزام الأمان، ويشير المؤشر الأحمر إلى عدم ربط حزام الأمان أو وجود عيوب في نظام حزام الأمان. بعد ربط حزام الأمان بشكل صحيح، لا يزال يضيء المؤشر الأحمر، مما قد يكون عطلًا في جهاز حزام الأمان. ويرجى الذهاب إلى المتجر الخاص بشركة جي إيه سي للفحص والاصلاح في الوقت المناسب.

ينطفئ ضوء التنبيه لحزام أمان مقعد الصف الثاني بعد الإضاءة لفترة من الوقت، وفي الحالات التالية، سوف يضيء ضوء التنبيه مرة أخرى:

- عند تشغيل المحرك، لم يربط الركاب في الصف الثاني أحزمة الأمان.
- عند فتح/ إغلاق الباب الخلفي، لم يربط الركاب في الصف الثاني أحزمة الأمان.
- يقوم الركاب في الصف الثاني بربط أو فك أحزمة الأمان.

محدد شد حزام الأمان للمقعد *

يمكن لجهاز الشد المسبق وتحديد القوة لحزام الأمان تقليل ضغط حزام الأمان على صدر السائق والراكب وتحسين أداء الحماية.

- قبل حدوث الاصطدام، يتم تقييد السائق والركاب للحفاظ على وضعية الجلوس الصحيحة لتجنب الإفراط في الميل إلى الأمام.
- عند حدوث الاصطدام الشديد واستيفاء شروط التنشيط، سيتم تنشيط جهاز الحد من القوة بالشد المسبق لحزام الأمان، وبالتالي يتم سحب نسيج حزام الأمان عكس اتجاه الاصطدام وتشديده.
- بعد حدوث الاصطدام، يتحرك جسم السائق والركاب إلى الأمام، في هذا الوقت، سيتم بدء تشغيل جهاز الحد من القوة بالشد المسبق لحزام الأمان بحيث تكون قوة تقييد الجسم من حزام الأمان في نطاق معين من قيمة القوة لمنع المزيد من الضرر الملحق بالسائق والركاب بسبب الإفراط في قيمة القوة، وفي الوقت نفسه، يعمل حزام الأمان مع الوسادة الهوائية لتحقيق أفضل أداء حماية السلامة.

تذكير

- عند بدء تشغيل جهاز الحد من القوة بالشد المسبق لحزام الأمان، سيتم الإفراج عن كمية صغيرة من الدخان غير المؤذي والضوضاء، وهذا أمر طبيعي.
- لا يمكن مواصلة استخدام جهاز الحد من القوة بالشد المسبق لحزام المقعد الذي تم تنشيطه، وسيظل ضوء مؤشر نظام تقييد الحركة الإضافي (SRS) مضيئًا، يرجى الاتصال بمتجر ترامبشي المعتمد للاستبدال.

ارتداء حزام الأمان للمقعد الأمامي

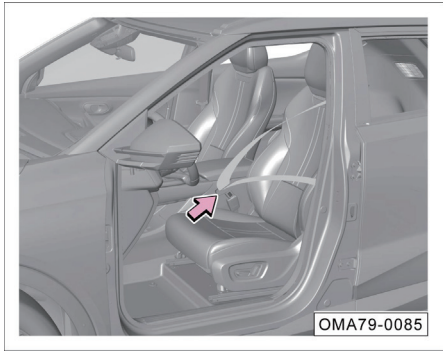

- الحفاظ على وضعية الجلوس الصحيحة. <= انظر الصفحة 11
- اسحب حزام الأمان ببطء وبشكل متساو وأدخل لسان القفل في المشبك المقابل حتى تسمع صوت طقطقة.
- اسحب لسان القفل لحزام الأمان وتأكد من شد لسان القفل لحزام الأمان بشكل صحيح.

تذكير

يتم ارتداء أحزمة الأمان في الصف الثاني بنفس الطريقة، ويتحمل السائق مسؤولية تذكير الركاب الآخرين بارتداء أحزمة الأمان بشكل صحيح.

فك حزام الأمان

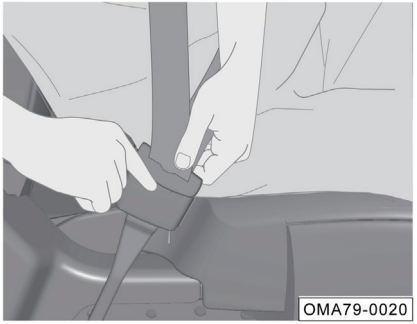

- اضغط على الزر الأحمر لمشبك القفل، فسيخرج لسان القفل تلقائيا.
- أمسك بحزام الأمان لاسترداده ببطء.

يجب على النساء الحوامل ارتداء أحزمة الأمان بشكل صحيح.

كيفية استخدام أحزمة الأمان للحامل بشكل صحيح.

- اضبط المقعد ومسند الرأس إلى الموقع المناسب.
- أمسك بلسان القفل واسحب حزام الأمان عبر الكتف ببطء مع الحفاظ على حزام الخصر بشكل منخفض قدر الإمكان وتجنب ضغطه على البطن.
- أدخل لسان القفل في المشبك المقابل حتى تسمع صوت طقطقة.
- اسحب حزام الكتف للأعلى بالتوازي مع الجزء العلوي من الجسم، وشدّ حزام الورك مع ضمان تعشيق لسان القفل بشكل صحيح.

⚠ تحذير

للحد من مخاطر إصابة السائق أو الركاب أثناء الكبح في حالات الطوارئ أو الحوادث يرجى مراعاة الاحتياطات التالية:

- **تأكد من أن جميع الأفراد في السيارة قد ربطوا أحزمة الأمان بشكل صحيح قبل قيادة السيارة.**
- **يجب استخدام نفس حزام الأمان من قبل شخص واحد فقط، ولا يسمح باستخدام نفس حزام الأمان من قبل عدة أشخاص (بما في ذلك الأطفال).**
- **لا تقم بإمالة ظهر المقعد الأمامي بشكل مفرط من أجل الراحة.**
- **لا تضع حزام الكتف تحت الذراع أو خلف الظهر.**
- **يجب إدخال لسان قفل حزام الأمان في مشبك القفل على الجانب المقابل، ويحظر إدخاله في مشبك القفل في الجانب الآخر.**
- **قبل أن تكون السيارة متوقفة تمامًا، يُحظر فك حزام الأمان.**

3.3 نظام الوسادة الهوائية

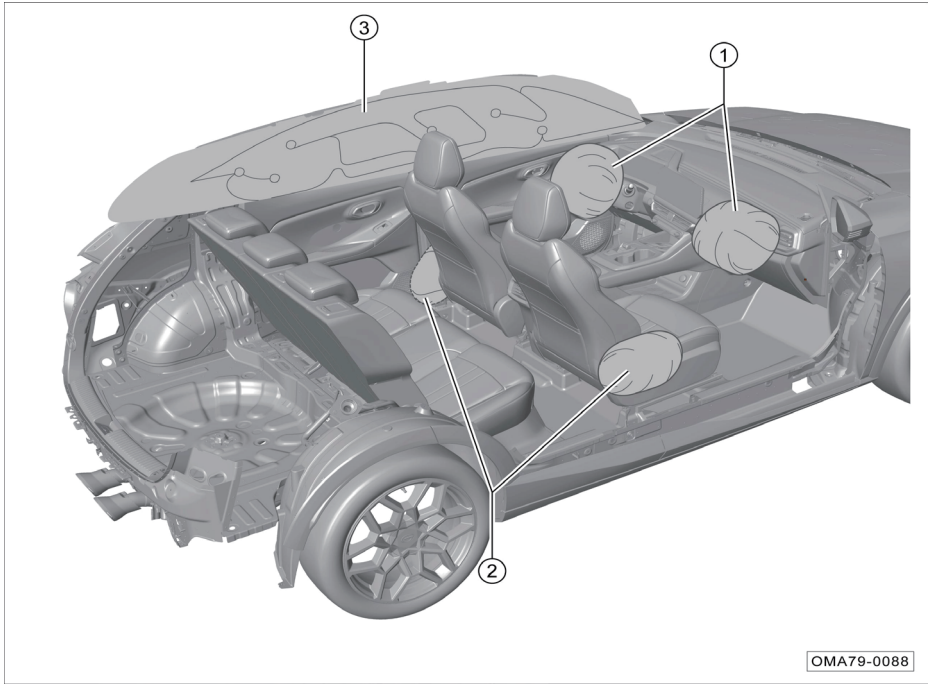

اعتمادًا على التكوينات المختلفة، يحتوي نظام الوسادة الهوائية على المواضع المشار إليها التالية للانتفاخ:

① الوسادة الهوائية الأمامية في الصف الأمامي

② الوسادة الهوائية الجانبية في الصف الأمامي*

③ الوسادة الهوائية الستائرية الجانبية (يسار ويمين متماثل)*

i تذكير

من الطبيعي أن تولد الوسائد الهوائية كمية صغيرة من الدخان غير المؤذي عند نشرها.

ضوء إشارة نظام الحماية المساعدة (SRS)

بعد تحويل مصدر طاقة السيارة إلى وضع "ON"، سيضيء ضوء المؤشر لبضع ثوان، وبعد اكتمال الفحص الذاتي للنظام، سينطفئ الضوء.

يوجد العطل في النظام عندما يكون ضوء المؤشر في الحالات التالية:

1. بعد تحويل مصدر طاقة السيارة إلى وضع "ON"، لا يضيء المؤشر.
2. بعد تحويل مصدر طاقة السيارة إلى وضع "ON"، لا ينطفئ المؤشر بعد اكتمال الفحص الذاتي للنظام.
3. بعد تحويل مصدر طاقة السيارة إلى وضع "ON"، ينطفئ المؤشر ثم يضيء مرة أخرى.
4. يضيء أو يومض المؤشر أثناء عملية القيادة.

⚠ تحذير

- **لا تحاول أبدًا إصلاح الوسادة الهوائية أو ضبطها أو تعديلها.**
- **الوسادة الهوائية يمكنها أن تعمل مرة واحدة فقط. إذا تم تشغيلها بسبب وقوع حادث، يجب الاتصال بمتجر ترامبشي المعتمد لاستبدالها.**
- **إذا تعطل نظام الوسادة الهوائية، يرجى الاتصال بمتجر ترامبشي المعتمد للفحص والإصلاح. خلاف ذلك، لا يمكن للنظام انتفاخ الوسادة الهوائية أو انتفاخها بشكل غير طبيعي عند اصطدام السيارة.**

وسادة هوائية جبهوية في الصف أمامي

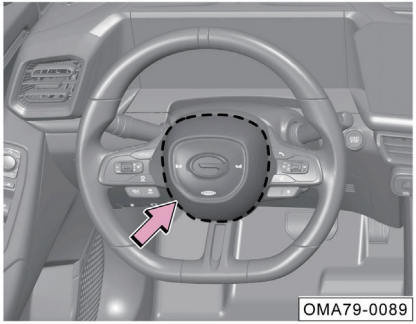

يتم تركيب الوسادة الهوائية الأمامية للسائق داخل عجلة القيادة (الجزء المظلل بالخط المنقط)، و"AIRBAG" هو علامة الوسادة الهوائية.

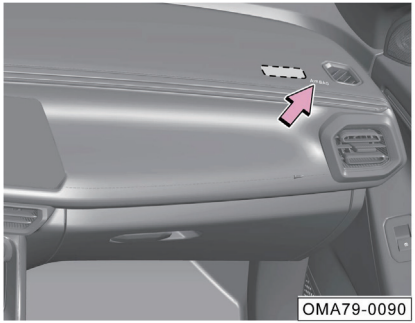

يتم تركيب الوسادة الهوائية الأمامية للصف الأمامي في داخل منصة العدادات (الجزء المظلل بالخط المنقط)، و"AIRBAG" هو علامة الوسادة الهوائية.

في حالة حدوث تصادم أمامي خطير للسيارة، إذا تم استيفاء شروط الانتفاخ، يقوم النظام بانتفاخ الوسادة الهوائية الأمامية لتنتفخ بسرعة، مما يساعد أحزمة الأمان على توفير حماية إضافية لركاب الصف الأمامي.

في بعض أنواع حوادث التصادم قد يقوم النظام في نفس الوقت بزناد الوسادة الهوائية في مواقع أخرى.

⚠ تحذير

لا تقم أبدا بتعليق أو وضع أي زخرفة على سطح منصة العدادات، وفي عملية قيادة السيارة أو عند تضخم الوسادة الهوائية، سوف تسقط الزخرفة وتنقلب وتتدحرج في جميع أنحاء السيارة، وذلك سيؤثر على القيادة من السائق وإصابة الركاب في السيارة.

لا يمكن زناد وسادة هوائية جبهوية أمامية في الحالات التالية:

- مصدر طاقة السيارة في وضع "ACC" أو "OFF".
- الاصطدام الأمامي الطفيف.
- الاصطدام الجانبي.
- الاصطدام الخلفي.
- الانقلاب الجانبي.
- الحالات الخاصة الأخرى.

i تذكير

يشير مصطلح "طفيف" إلى شعور وحدة التحكم في الوسادة الهوائية للسيارة ولا علاقة له بتلف السيارة.

الوسائد الهوائية الجانبية الأمامية *

يتم تثبيت الوسادة الهوائية الجانبية الأمامية في الجزء الداخلي من مقعد السائق ومسند ظهر مقعد الراكب الأمامي في اتجاه الباب (جزء مظلل متقطع)، و "AIRBAG" هي علامة الوسادة الهوائية.

في حالة حدوث تصادم جانبي خطير للسيارة، في حالة استيفاء شروط الانتفاخ، يقوم النظام بتشغيل الوسادة الهوائية الجانبية الموجودة على جانب الاصطدام من السيارة لانتفاخها بسرعة، مما يساعد حزام الأمان على توفير حماية إضافية لركاب الصف الأمامي.

في بعض أنواع حوادث التصادم قد يقوم النظام في نفس الوقت بزناد الوسادة الهوائية في مواقع أخرى.

في الحالات التالية، قد لن يتم تفعيل نظام الوسادة الهوائية الجانبية للصف الأمامي للسيارة:

- مصدر طاقة السيارة في وضع "ACC" أو "OFF".
- الاصطدام الأمامي 100%
- الاصطدام الجانبي الطفيف
- الاصطدام الخلفي.
- الحالات الخاصة الأخرى.

تذكير

يشير مصطلح "طفيف" إلى شعور وحدة التحكم في الوسادة الهوائية للسيارة ولا علاقة له بتلف السيارة.

تحذير

- **لا تقم بإسناد جسدك على باب السيارة المزودة بالوسادة الهوائية الجانبية أثناء القيادة.**
- **لا تستخدم غطاء المقعد أو غيره من العناصر لتغطية الوسادة الهوائية الجانبية، وذلك لتجنب عدم قدرة الوسادة الهوائية الجانبية على الحماية في حالة وقوع حادث.**

وسادة هوائية ستائرية في النافذة الجانبية*

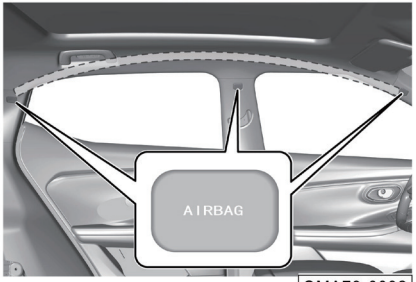

OMA79-0092

يتم تركيب الوسادة الهوائية الستائرية الجانبية في الجانبين الأيسر والأيمن للسقف (الجزء المظلل بالخط المنقط)، و"AIRBAG" هو علامة الوسادة الهوائية.

في حالة حدوث تصادم جانبي خطير للسيارة، يقوم النظام بتشغيل الوسادة الهوائية الستائرية الجانبية الموجودة على جانب الاصطدام للسيارة لتنتفخ بسرعة، مما يساعد أحزمة الأمان على توفير حماية إضافية للركاب.

في بعض أنواع حوادث التصادم قد يقوم النظام في نفس الوقت بزناد الوسادة الهوائية في مواقع أخرى.

لا يمكن زناد الوسادة الهوائية الستائرية الجانبية في الحالات التالية:

- مصدر طاقة السيارة في وضع "ACC" أو "OFF".
- الاصطدام الأمامي 100%
- الاصطدام الجانبي الطفيف
- الاصطدام الخلفي.
- الحالات الخاصة الأخرى.

i تذكير

يشير مصطلح "طفيف" إلى شعور وحدة التحكم في الوسادة الهوائية للسيارة ولا علاقة له بتلف السيارة.

3.3.1 الحالات التي قد تنتشر فيها الوسادة الهوائية

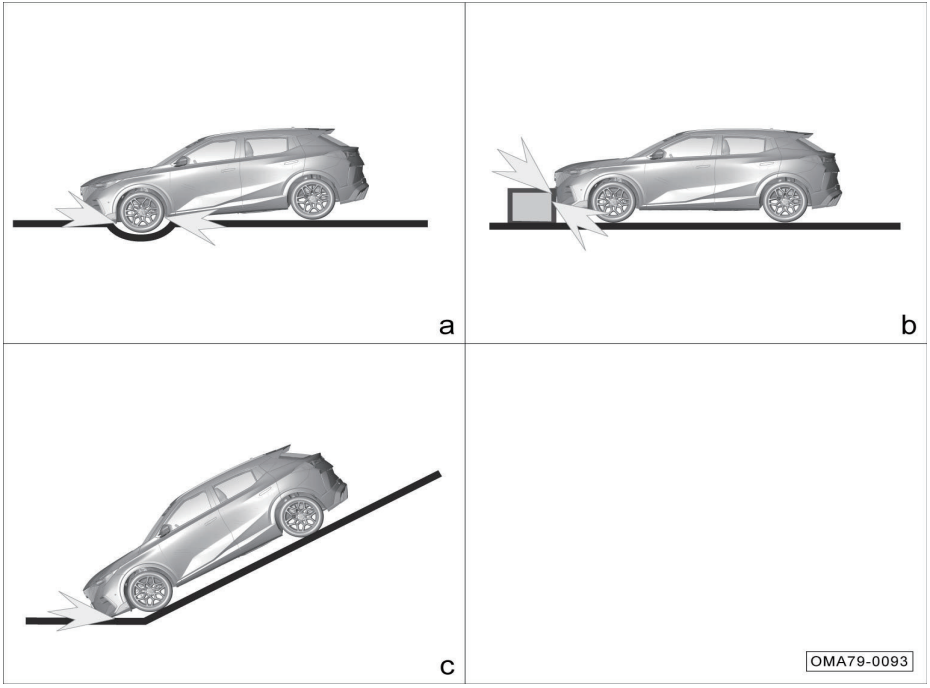

a: عند عبور أخدود عميق، تصطدم مقدمة السيارة بالأرض.

b: تصطدم السيارة بالمطبات وحجارة الرصيف على جانب الطريق.

c: تصطدم مقدمة السيارة بالأرض عند النزول من المنحدر الحاد.

3.3.2 الحالات التي قد لا تنتشر فيها الوسادة الهوائية

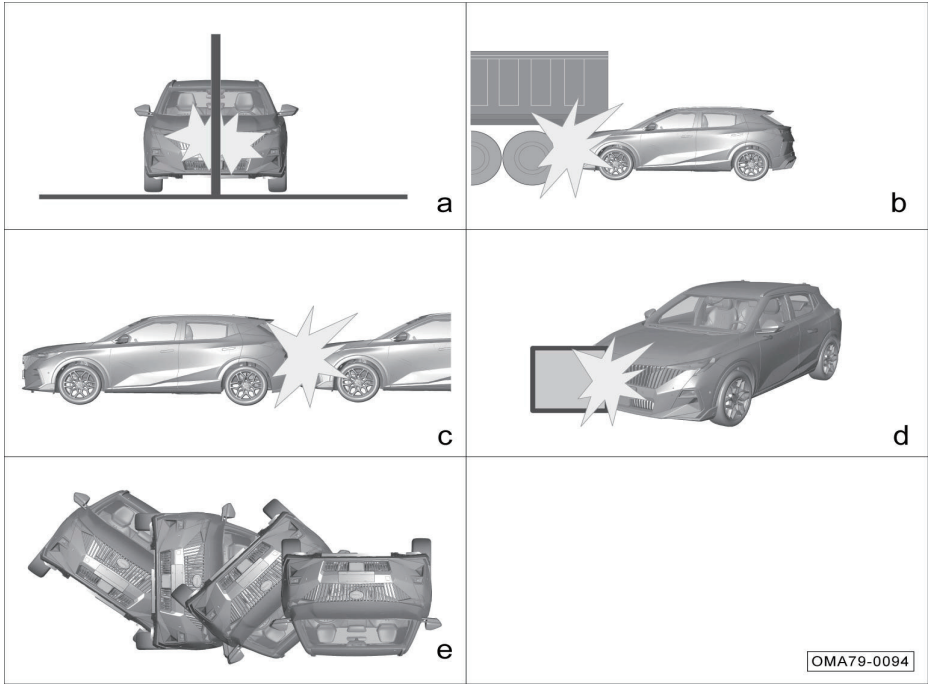

a: تصطدم السيارة بالأعمدة الخرسانية أو الأشجار أو الأشياء النحيلة الأخرى.

b: تصطدم السيارة بأسفل مؤخرة شاحنة كبيرة.

c: يصطدم خلف السيارة بالسيارات الأخرى.

d: تصطدم السيارة بالجدار أو السيارات الأخرى بشكل غير مباشر.

e: تنقلب السيارة بشكل جانبي.

3.4 سلامة الأطفال عند ركوب السيارة

3.4.1 التعليمات العادية

يجب وضع الأطفال في الصف الثاني من المقاعد على كلا الجانبين، ويجب اختيار مقاعد السلامة المناسبة للأطفال وفقا لحجمهم لحمايتهم.

يتم تثبيت علامات التحذير على الجزء الأمامي والخلفي من حاجب الشمس الأيمن لتذكيركم بخطر الوسادة الهوائية الأمامية للراكب الأمامي. قم بالتأكد من قراءة واتباع التعليمات الموجودة على العلامة.

⚠ تحذير

- **لا تستخدم نظام تقييد الأطفال المواجه للخلف في المقاعد المحمية بالوسائد الهوائية الأمامية!**
- **حتى ولو تم وضع الأطفال في مقاعد السلامة للأطفال، لا تسمح لهم بإسناد الرؤوس أو أي جزء من أجسادهم على منطقة الباب (منطقة انتفاخ الوسائد الهوائية الجانبية الأمامية* أو الوسائد الهوائية الستائرية الجانبية *)، وإلا فسيوجد خطر شديد عند انتفاخ الوسائد الهوائية الجانبية الأمامية* والوسائد الهوائية الستائرية الجانبية*، وقد تتسبب قوة التأثير في إصابة الأطفال بجروح خطيرة أو حتى الموت.**
- **لا تسمح للأطفال بالوقوف أو الركوع على المقاعد.**
- **لا تسمح للأطفال بتشغيل معدات قد تضغط على أنفسهم (مثل النوافذ الكهربائية، وفتحة السقف الكهربائية* إلخ)**

⚠ تحذير

- **من الممنوع ترك الأطفال في داخل السيارة بمفردهم!**
- **من الممنوع احتضان الأطفال على ركبتيك!**
- **لم يكن حزام الأمان مناسبًا لاستخدامه من قبل الرضع والأطفال الصغار، لأنه قد يؤدي إلى الإصابات عند وقوع الحادث.**
- **تأكد من عدم إصابة الأطفال بسهولة بسبب اصطدامهم بجسم صلب في السيارة عند حدوث الاصطدام أو الفرملة الطارئة.**
- **يجب تفعيل قفل سلامة الأطفال للباب على جانب موقع جلوس الأطفال.** **=> انظر الصفحة 55**

3.4.2 مقاعد السلامة للأطفال

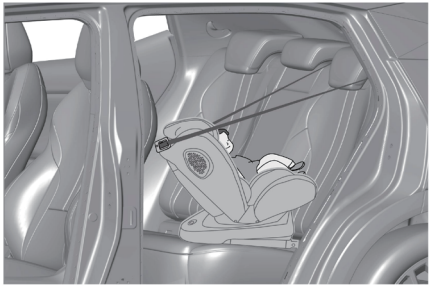

ب. المجموعة I من مقاعد السلامة للأطفال

A. مقعد سلامة الأطفال لمجموعة 0/0 +

د. المجموعة III من مقاعد السلامة للأطفال

OMA79-0096

ج. المجموعة II من مقاعد السلامة للأطفال

مستوى تصنيف مقعد سلامة الطفل (للاشارة فقط)

a. مقاعد السلامة للأطفال من نوع +0/0:

- مناسبة للرضع الذين يقل وزنهم عن 13 كجم.

b. مقاعد السلامة للأطفال من نوع I:

- مناسبة للأطفال الصغار الذين يتراوح وزنهم بين 9 و18 كجم. بالنسبة للأطفال الذين يصل وزنهم إلى 18 كجم (العمر المرجعي 3 سنوات)، يجب تثبيت مقعد الأطفال الموجه للخلف.

c. مقاعد السلامة للأطفال من نوع II:

- مناسبة للأطفال الذين يتراوح وزنهم بين 15 و25 كجم.

d. مقاعد السلامة للأطفال من نوع III:

- مناسبة للأطفال الذين يتراوح وزنهم بين 22 و36 كجم.

نوصى باستخدام مقعد سلامة الأطفال لاستخدام الجيل الثاني من ويلدون أنجيلا من مقعد سلامة الأطفال لمجموعة I، طراز المنتج: WD002–ZJC.

ملاحظات التثبيت هي كما يلي:

- ضبط المقعد: يوصى بتثبيته في الاتجاه المعاكس، وضبطه على الحالة الأكثر استقامة (قريبة من الوضع الرأسي).
- ضبط مسند الرأس نوصى بأن يكون مسند رأس مقعد سلامة الأطفال بنفس ارتفاع أكتاف الطفل.
- يوصى بتثبيت خطاف السحب الخاص بالحبل العلوي بنقطة التثبيت خلف ظهر مقعد السيارة.
- يوصى بسحب الحزام للأعلى والالتفاف على جانبي مسند رأس مقعد السلامة للأطفال.
- يوصى باستخدام وسائد المشبك وأغلفة حزام الكتف.

تذكير

أثناء التركيب الفعلي لمقعد سلامة الأطفال، قم بالتأكد من الرجوع إلى دليل التعليمات الخاص بمقعد سلامة الأطفال لتركيب مقعد سلامة الأطفال بشكل صحيح.

3.4.3 المعلومات المتعلقة بمقاعد السلامة للأطفال

معلومات حول مدى ملاءمة أماكن الجلوس المختلفة لأنظمة تأمين الأطفال:

مجموعة الكتلة	موقف التثبيت		
	مقعد الراكب الأمامي	المقاعد علي جانبي الصف الثاني	المقعد الأوسط في الصف الثاني
المجموعة 0: <10 كجم	X	U	X
مجموعة 0 +: <13 كجم	X	U/UF	X
مجموعة I: 9~18 كجم	X	U/UF/L	X
مجموعة II: 15~25 كجم	X	UF	X
مجموعة III: 22~36 كجم	X	UF	X

ملاحظة: معاني الحروف الواردة في الجدول

= U مناسب للاستخدام في أنظمة تقييد حركة الأطفال من الفئة "العامة" المعتمدة من قبل مجموعة الجودة هذه.

= UF مناسب للاستخدام في أنظمة تقييد حركة الأطفال من الفئة "العامة" المواجهة للأمام المعتمدة من قبل مجموعة الجودة هذه.

= L مناسب للاستخدام في أنظمة تقييد حركة الأطفال من الفئة "الخاصة" في القائمة، وقد تكون أنظمة تقييد حركة الأطفال من فئة المركبات الخاصة أو الفئة المقيدة أو الفئة شبه العامة.

= X وضع الجلوس هذا غير مناسب لأنظمة تقييد حركة الأطفال في مجموعة الجودة هذه.

يتم تخصيص فئة بالحجم لبعض مقعد سلامة الأطفال. قم بالتحقق دائمًا من تصنيف الحجم حسب إرشادات الشركة المصنعة وملصق التعبئة وملصق مقعد سلامة الأطفال. راجع إلى دليل تعليمات مقعد سلامة الأطفال للحصول على إرشادات حول التركيب الصحيح.

مواقف التثبيت ISOFIX المقابلة لمقعد سلامة الطفل ISOFIX

مجموعة الكتلة	فئة الحجم	وحدة التثبيت	موقف التثبيت		
			مقعد الراكب الأمامي	المقاعد علي جانبي الصف الثاني	المقعد الأوسط في الصف الثاني
سرير الرضع المحمول	F	ISO/L1	X	X	X
المجموعة 0: <10 كجم	G	ISO/L2	X	X	X
	E	ISO/R1	X	IUF/IL	X
مجموعة 0 +: <13 كجم	E	ISO/R1	X	IUF/IL	X
	D	ISO/R2	X	IUF/IL	X
	C	ISO/R3	X	IUF/IL	X
مجموعة I: 9~18 كجم	D	ISO/R2	X	IUF/IL	X
	C	ISO/R3	X	IUF/IL	X
	B	ISO/F2	X	IUF/IL	X
	B1	ISO/F2X	X	IUF/IL	X
	A	ISO/F3	X	IUF/IL	X
مجموعة II: 15~25 كجمكجم	-	-	X	IUF	X
مجموعة III: 22~36 كجم	-	-	X	IUF	X

ملاحظة: معاني الحروف الواردة في الجدول

IUF يعني مقعد سلامة الطفل العام ISOFIX مع حزام السحب و"المواجه للأمام"ومناسب لهذه مجموعة الكتلة.

IL يعني أن نظام تأمين الأطفال ISOFIX للفئة الخاصة في القائمة قد يكون مناسبًا لفئة السيارة الخاصة أو الفئة المقيدة أو الفئة شبه العامة.

X يعني أنه غير مناسب لموضع مقعد سلامة الأطفال في هذه مجموعة الكتلة.

يتم تخصيص فئة بالحجم لبعض مقعد سلامة الأطفال. قم بالتحقق دائمًا من تصنيف الحجم حسب إرشادات الشركة المصنعة وملصق التعبئة وملصق مقعد سلامة الأطفال. راجع إلى دليل تعليمات مقعد سلامة الأطفال للحصول على إرشادات حول التركيب الصحيح.

3.4.4 التركيب الصحيح لمقاعد سلامة الأطفال

هناك ثلاث طرق لتثبيت مقعد سلامة الأطفال بما في ذلك تثبيت حزام الأمان ثلاثي النقاط وتثبيت نظام ISOFIX وتثبيت نظام LATCH.

من أجل ضمان حماية أفضل ومنع مسند الرأس من التأثير على أداء مقعد سلامة الطفل أثناء الاستخدام، نوصى بإزالة مسند رأس المقعد في الموضع المقابل عند تركيب مقعد سلامة الطفل.

تذكير

أثناء التركيب الفعلي لمقعد سلامة الأطفال، قم بالتأكد من الرجوع إلى دليل التعليمات الخاص بمقعد سلامة الأطفال لتركيب مقعد سلامة الأطفال بشكل صحيح.

تثبيت مقعد سلامة الأطفال عن طريق حزام الأمان ثلاثي النقاط

1. ضع مقعد السلامة للأطفال في الصف الثاني من المقاعد.
2. قم بتمرير حزام الأمان عبر مقعد سلامة الأطفال وأدخل لسان القفل في مشبك القفل تمامًا حتى تسمع صوت "نقرة".

3. ادفع اللسان المحدب للأسفل لتمرير حزام الكتف عبر الفجوة الضيقة على حافة مقعد سلامة الأطفال.

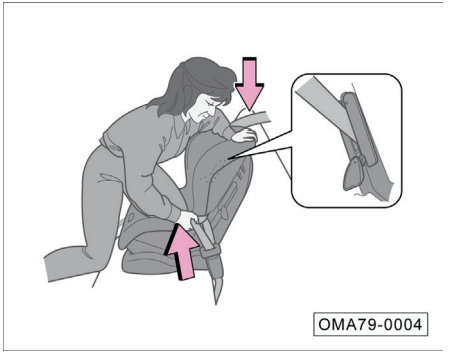

4. أمسك بحزام الكتف بالقرب من مشبك القفل، اسحبه للأعلى حتى لم يعد حزام الخصر فضفاضًا. في هذا الوقت، اضغط بوزنكم على مقعد سلامة الأطفال وادفعه في مقعد السيارة.

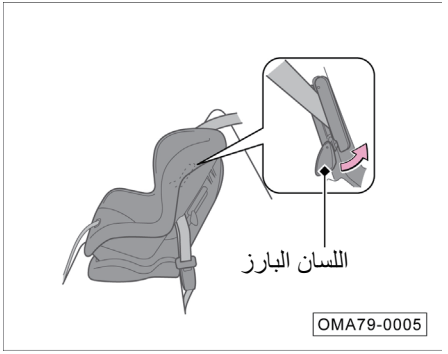

5. ضع حزام الأمان بشكل صحيح وادفع اللسان المحدب للأعلى. قم بالتأكد من أن يكون حزام الأمان غير ملتويا. عند دفع اللسان المحدب للأعلى، اسحب الجزء العلوي من حزام الكتف بحيث لم يعد حزام الأمان فضفاضًا.

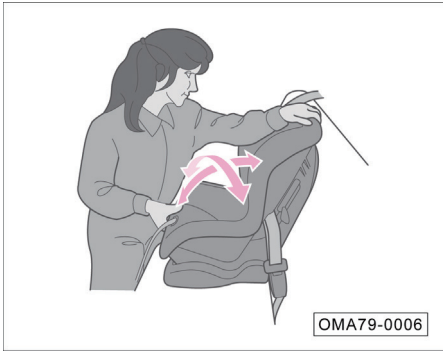

6. هزّ مقعد سلامة الأطفال للأمام والخلف ولليسار واليمين للتأكد من تثبيته بإحكام.

7. تأكد من قفل جميع أحزمة الأمان غير المستخدمة التي يمكن الوصول إليها من قبل الأطفال.

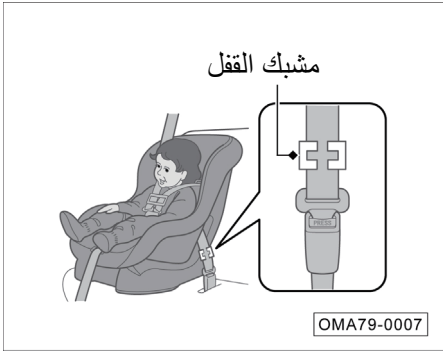

إذا لم يكن لمقعد سلامة الأطفال جهاز تثبيت حزام الأمان، فيرجى تركيب مشبك القفل على حزام الأمان.

- بعد الخطوتين 1 و 2 أعلاه، اسحب حزام الكتف لأعلى وتأكد من أن الحزام غير فضفاض.
- أمسك بإحكام بحزام الأمان القريب من قطعة القفل. اقرص جزأي حزام الأمان معًا حتى لا ينزلا عن المرابط. قم بتفكيك مشبك حزام الأمان.

قم بتثبيت مشبك القفل كما هو موضح. قم باقتراب المشبك من أقرب مكان ممكن من المرابط، أدخل اللسان في المشبك. تابع إلى الخطوتين 6 و 7.

قم بتركيب نظام ISOFIX

الصف الثاني من المقاعد في هذه السيارة يجهز بنظام ISOFIX. فيما يلي تعليمات التركيب لمقاعد سلامة الأطفال لنظام ISOFIX.

⚠ تحذير

- **تُستخدم نقطة تثبيت مقعد السلامة للأطفال المجهزة في هذه السيارة فقط لتثبيت مقعد السلامة للأطفال.**
- **لا تقم بتوصيل حزام التثبيت أو الأشياء الصلبة والحادة أو أي عناصر أخرى غير ملحقة بمقعد السلامة للأطفال بنقطة التثبيت، وإلا فقد تتعرض حياة الأطفال للخطر في حالة وقوع حادث.**

مقاعد الصف الثاني

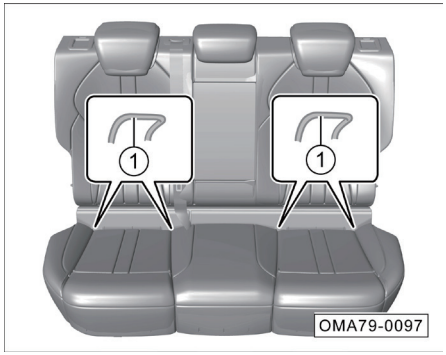

نقطة التثبيت الأمامية ① للصف الثاني من المقاعد مخفية في فجوة وسادة المقعد.

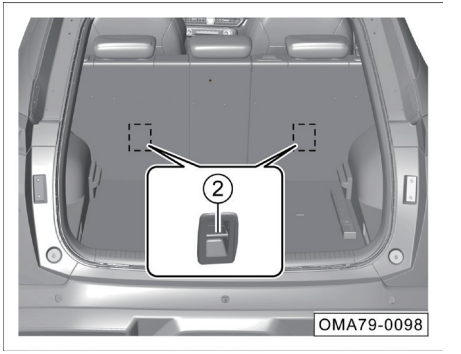

تذكير

نقطة التثبيت الخلفية ② للصف الثاني من المقاعد مخفية خلف مسند الظهر، ويمكن رؤيتها من خلال فجوة غطاء مسند الظهر بالمقعد .

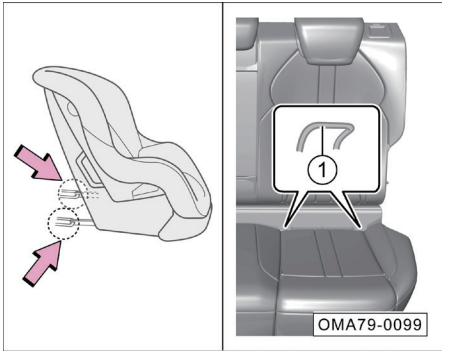

1. ضع مقعد السلامة للأطفال على مقعد السيارة، وابحث عن نقطة التثبيت الأمامية ①، وأدخل أخدود التركيب السفلي تحت مقعد السلامة للأطفال - السهم - في نقطة التثبيت الأمامية ① حتى تسمع صوت طقطقة.

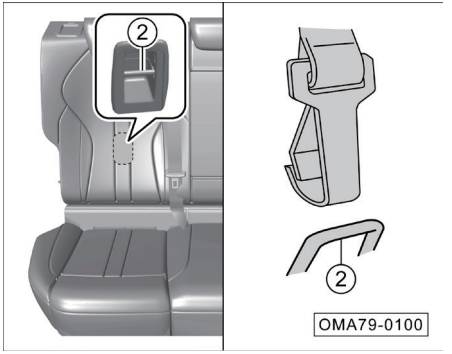

2. قم بتمرير حزام التثبيت عبر الجزء العلوي من مسند الظهر، وابحث عن نقطة التثبيت الخلفية ②، وقم بتوصيل خطاف حزام التثبيت بنقطة التثبيت الخلفية ②، وتأكد من أن حزام التثبيت غير ملتوٍ.
3. شد حزام التثبيت بإحكام، وهز مقعد السلامة للأطفال للتحقق مما إذا كان ثابتا.

3.5 خطر العادم

غاز أول أكسيد الكربون

يحتوي غاز العادم المنبعث من المحرك على أول أكسيد الكربون الغازي السام. فيرجي استخدام السيارة بشكل صحيح لمنع غاز أول أكسيد الكربون من الدخول إلى السيارة.

يرجى الاتصال بشركة جي أيه سي للسيارات للتحقق مما إذا كان نظام العادم طبيعيًا في حالات تالية:

- ضوضاء غير عادية من نظام العادم.
- لون العادم في نظام العادم غير طبيعي.

إذا كان المحرك في وضع الخمول عند الوقوف، فافتح جميع النوافذ ونظام مكيف الهواء:

1. تحديد وضع الدورة الخارجية.
2. تحديد وضع .
3. تعيين سرعة الرياح للمنفاخ على الحد الأقصى.

⚠ تحذير

- **كان غاز أول أكسيد الكربون سامًا، في حالة استنشاق كمية كبيرة منه، سيؤدي إلى فقدان الوعي أو حتى الوفاة.**
- **إذا قمت ببدء تشغيل المحرك لفترة طويلة من الوقت في الأماكن المغلقة (مثل المرآب وإلخ)، فسيتراكم غاز أول أكسيد الكربون بسرعة، مما أدى إلى ارتفاع محتوى غاز أول أكسيد الكربون في السيارة. بعد بدء تشغيل المحرك، اخرج من المساحة الضيقة على الفور.**

3.6 علامة السلامة

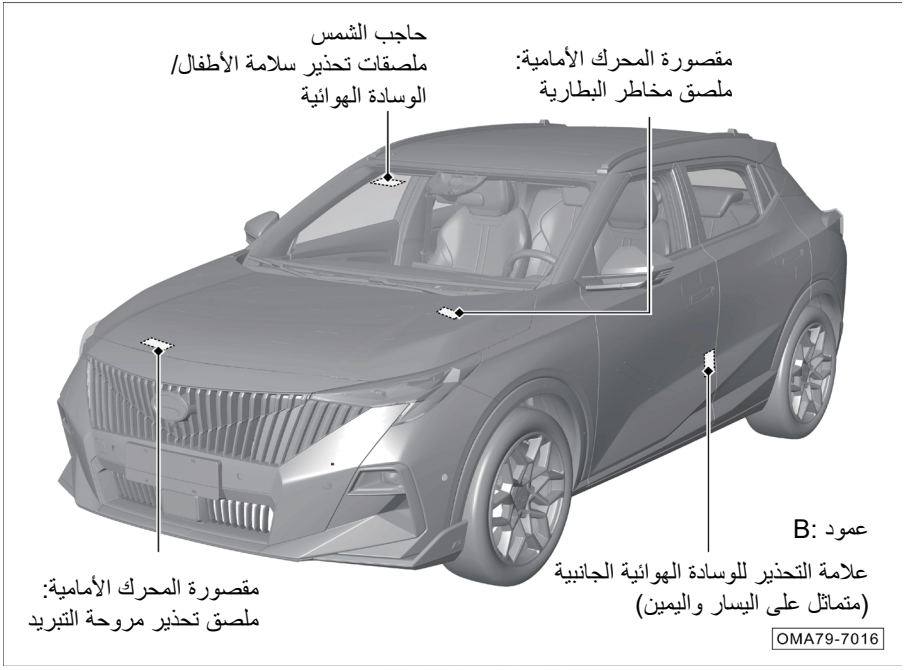

يظهر موضع الملصق في الشكل: تستخدم في تنبيهكم إلى المخاطر المحتملة التي قد تؤدي إلى إصابة خطيرة أو الوفاة، واقرأ هذه الملصقات بعناية.

إذا سقطت هذه الملصقات أو كانت من الصعب قراءتها يرجى الذهاب إلى شركة جي أيه سي للسيارات في الوقت المناسب للاستبدال.

i تذكير

إذا كان هناك أي اختلاف في موضع أو كمية الملصقات فيرجى الرجوع إلى السيارة الفعلية.

4.1 قمرة القيادة

4.1.1 عجلة القيادة

ضبط موضع عجلة القيادة

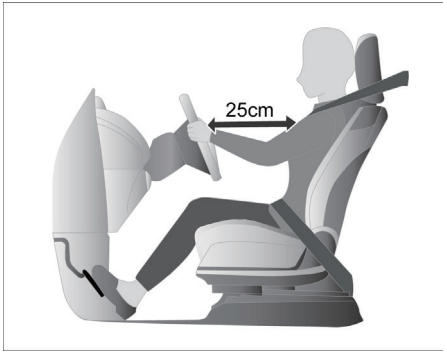

- اضبط موقع عجلة القيادة على الموقع المناسب للتأكد من أن المسافة بين عجلة القيادة والصدر لا تقل عن 25 سم.

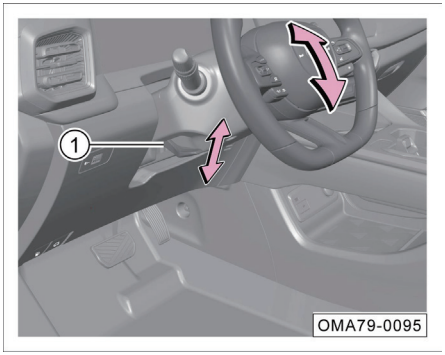

- ادفع مقبض القفل (1) لأسفل لفك قفل عجلة القيادة.
- اضبط عجلة القيادة لأعلى ولأسفل وللأمام وللخلف إلى الموضع المناسب حسب الحاجة، وتأكد من إمكانية رؤية مجموعة العدادات وجميع أضواء المؤشرات.
- اسحب مقبض القفل (1) للأعلى لقفل عجلة القيادة، وتأكد من قفلها بإحكام.

ملاحظة

إذا كانت قوة القفل كبيرة عند قفل مقبض القفل، فيمكنكم فك مقبض القفل مرة أخرى وهزه لأعلى ولأسفل قبل قفله مرة أخرى.

⚠ تحذير

- **يجب على السائق إبقاء يديه على الدائرة الخارجية لعجلة القيادة (موقع الساعة 9 والساعة 3) عندما تكون السيارة قيد التشغيل.**
- **بعد ضبط عجلة القيادة، يجب قفل عجلة القيادة لمنع تحرك عجلة القيادة أثناء قيادة السيارة.**
- **لا يمكن ضبط عجلة القيادة إلا عندما تكون السيارة متوقفة وذلك لتجنب وقوع الحوادث المرورية.**
- **من أجل ضمان السلامة، يجب أن تواجه عجلة القيادة الصدر، وإلا فإن الوسادة الهوائية لن توفر الحماية الفعالة عند وقوع الحادث.**

الأزرار الموجودة على عجلة القيادة

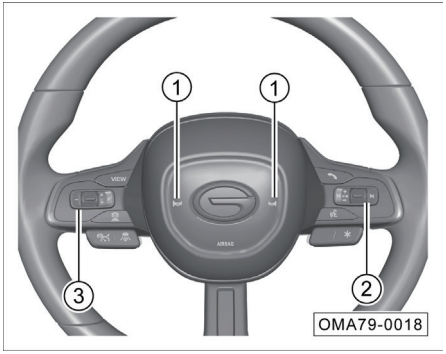

① زر البوق: اضغط فوق زر ، وسيصدر البوق صوتًا؛ وبعد تحريره، سيتوقف البوق عن إصدار الصوت.

⚠ تحذير

من الممنوع الضغط فوق زر لفترة طويلة، وإلا فقد يؤدي ذلك إلى تلف البوق.

② أزرار التحكم في نظام مكبر الصوت <= انظر الصفحة 113

- زر الصوت <= انظر الصفحة 113
- الزر المخصص* <= انظر الصفحة 114
- زر الموجات الصوتية للعادم* <= انظر الصفحة 134

③ تشتمل الأزرار الموجودة على اليسار على أزرار التحكم لشاشة مجموعة العدادات وأزرار التحكم في سرعة السير:

- أزرار التحكم لشاشة مجموعة العدادات:
- تعديل واجهة العدادات* <= انظر الصفحة 40
- التعامل مع معلومات القيادة <= انظر الصفحة 40
- التعامل مع معلومات الإنذار* <= انظر الصفحة 42
- أزرار التحكم في سرعة السير:
- زر تثبيت السرعة* <= انظر الصفحة 148
- زر التحكم التكيفي في ثباب السرعة* <= انظر الصفحة 150
- زر التحكم المتكامل في ثبات السرعة* <= انظر الصفحة 160

4.1.2 مجموعة العدادات

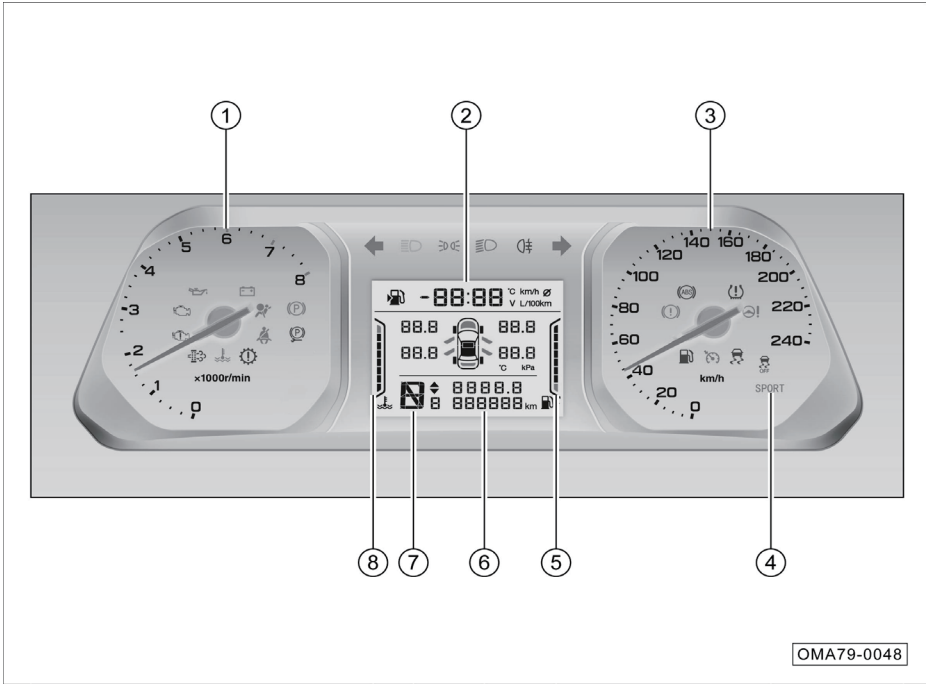

مجموعة العدادات مقاس 3.5 بوصة*

1. عداد سرعة دوران المحرك
2. عرض معلومات القيادة
3. عداد سرعة السيارة
4. أوضاع القيادة
5. عداد الوقود
6. عرض المسافات
7. عرض أوضاع التروس
8. مقياس درجة حرارة سائل تبريد المحرك

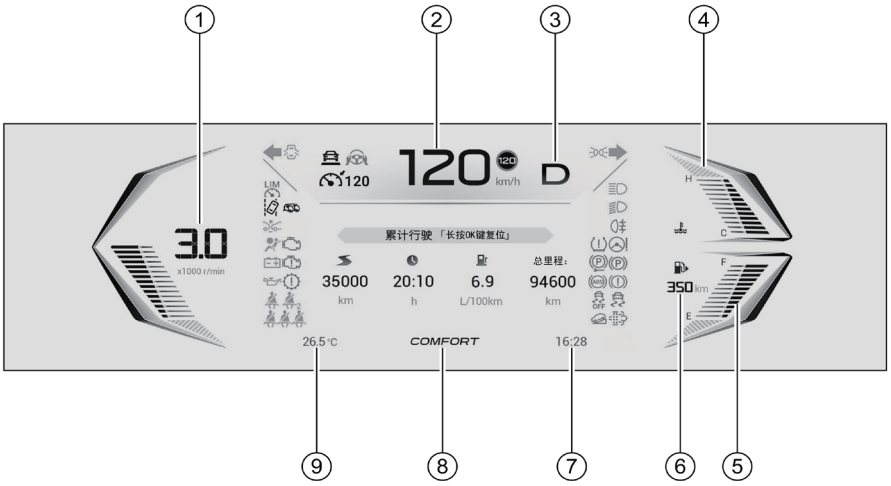

OMA79-0049

مجموعة العدادات مقاس 7 بوصات * (الموضوع العضوي)

① عداد سرعة دوران المحرك
② عرض سرعة السيارة
③ عرض أوضاع التروس
④ مقياس درجة حرارة سائل تبريد المحرك
⑤ عداد الوقود
⑥ نطاق القيادة
⑦ عرض الوقت
⑧ أوضاع القيادة
⑨ عرض درجة الحرارة الخارجية

i تذكير

تشمل واجهات مجموعة العدادات مقاس 7 بوصات "الموضوع العضوي" و"الموضوع البسيط" الصورة أعلاه هي خاصة بـ"الموضوع العضوي" كمثال للإشارة فقط، يرجى الرجوع إلى السيارة الفعلية.

عداد سرعة المحرك

يستخدم عداد سرعة المحرك للإشارة إلى سرعة المحرك الحالية والوحدة هي 1000 دورة في الدقيقة.

ملاحظة

6000 ~ 8000 دورة/ دقيقى هي منطقة الحمولة العالية للمحرك، بحيث قد تجعل المحرك يحمي نفسه ويفقد قوته بسبب عطل الوقود، ويجب تجنب محرك السيارة من العمل في هذه المنطقة.

عداد السرعة

يُستخدم عداد السرعة للإشارة إلى سرعة السيارة الحالية بوحدة كم/ ساعة مع نطاق الإشارة 0~240 كم/ ساعة.

تحذير

من أجل سلامة القيادة، يرجى الالتزام الصارم بقواعد المرور وحظر القيادة بالسرعة الزائدة.

عداد درجة حرارة سائل تبريد المحرك

يستخدم عداد درجة حرارة سائل تبريد المحرك (عداد درجة حرارة الماء) للإشارة إلى درجة الحرارة الحالية لسائل تبريد المحرك.

- نطاق الإشارة: C ~ H، حيث يعني "C" درجة حرارة منخفضة ويعني "H" درجة حرارة عالية.

بعد بدء تشغيل المحرك، يضيء مقياس درجة حرارة الماء الشبكات المقابلة وفقًا لدرجات حرارة مختلفة، وسوف تتغير درجة حرارة عمل المحرك وفقًا لدرجة حرارة الهواء وحمل المحرك.

- حالات ارتفاع درجة حرارة السائل: عند تسلق منحدرات طويلة في الطقس الحار؛ عند تقليل السرعة أو ركن السيارة بعد القيادة بسرعة عالية؛ عند استخدام نظام مكيف الهواء وترك المحرك في وضع الخمول لفترة طويلة في منطقة مرورية كثيفة؛ عند جر سيارة، إلخ.
- حالات انخفاض درجة حرارة السائل: عندما لا تكون السيارة دافئة بدرجة كافية بعد بدء التشغيل البارد في الطقس البارد؛ عندما يكون حجم الهواء الدافئ/ حجم الهواء كبيرًا في الطقس البارد، إلخ.

عداد الوقود

يستخدم عداد الوقود للإشارة إلى الكمية الحالية من الوقود المتبقي في خزان وقود السيارة.

- نطاق الإشارة: E ~ F، حيث يعني "E" أن خزان الوقود فارغ، ويعني "F" أن خزان الوقود ممتلئ، وسوف تضيء الشبكات المقابلة وفقًا للوقود المتبقي في خزان الوقود.
- في حالة عدم إضاءة أي شبكة أو إضاءة الشبكة الأولى فقط، فهذا يعني أن الوقود في خزان الوقود غير كافٍ، سيومض ضوء مؤشر لمجموعة العدادات باللون الأصفر، وسيذكّر النص المنبثق السائق بإعادة التزود بالوقود في وقته.

معلومات عرض موضع التروس

- عرض معلومات وضع التروس الحالي للسيارة مثل P، R، N، D، S ، إلخ وفقًا للإشارة المستقبلة.

معلومات وضع القيادة

- عرض وضعية القيادة الحالية للسيارة وفقًا للإشارة المستقبلة.

عرض درجة الحرارة الخارجية

- عرض درجة حرارة البيئة الحالية خارج السيارة.

المسافة الإجمالية

- الإشارة إلى عدد المسافات المقطوعة حاليًا من السيارة، وعرضه في واجهة معلومات القيادة.
- نطاق العرض: 0-999999 كم.

شاشة عرض مجموعة العدادات

تشمل المعلومات المعروضة: معلومات القيادة، حالة السيارة، *ADAS، مركز الإنذار*، معلومات المكالمة*، معلومات الترفيه ومكبر الصوت*.

ملاحظة

إذا تم عرض شاشة لوحة العدادات بشكل غير طبيعي، فقم بوقوف السيارة على الفور لأسباب تتعلق بالسلامة، واتصل بمتجر خاص بشركة جي إيه سي للفحص والإصلاح.

تبديل واجهة العدادات*

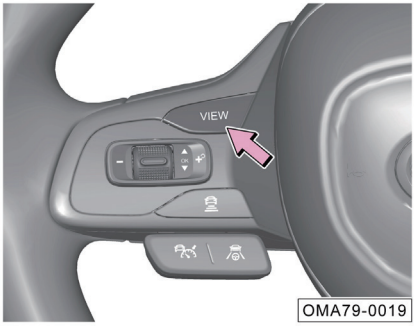

تكون طاقة السيارة الكلية في وضع "ON"، ويتم تبديل واجهة العدادات بواسطة الضغط القصير على زر "VIEW" في الجانب الأيسر من عجلة القيادة.

- مجموعة العدادات قياس 7 بوصات، اضغط على الزر "VIEW" للتبديل بحرية بين الموضوع العضوي والموضوع البسيط.

معلومات القيادة

عندما تكون طاقة السيارة الكلية في وضع "ON"، قم بتحريك زر "OK" على الجانب الأيسر من عجلة القيادة للأعلى/الأسفل للتبديل إلى صفحة معلومات القيادة.

- تشمل صفحة معلومات القيادة: أميال الرحلة الحالية والأميال المتراكمة وإجمالي الأميال.
- القيادة الحالية: تشير إلى معلومات القيادة للمرة الواحدة بعد تشغيل السيارة (مسافة القيادة ووقت القيادة ومتوسط استهلاك الوقود لهذه المرة)، لا يمكن إعادة تعيين معلمات السيارة هذه.
- القيادة التراكمية: تشير إلى معلومات القيادة منذ آخر إعادة تعيين (مسافة القيادة التراكمية/وقت القيادة التراكمي/متوسط استهلاك الوقود التراكمي/ إجمالي المسافات) يمكن إعادة تعيين المعلمات عن طريق الضغط فوق زر "OK" باستثناء إجمالي المسافات.

i تذكير

يأخذ الرسم التوضيحي الموضوع العضوي لمجموعة العدادات مقاس 7 بوصات كمثال. يستخدم للإشارة فقط. يرجى الرجوع إلى السيارة الفعلية.

حالة السيارة

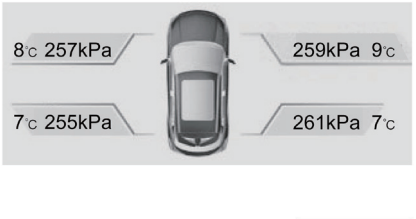

تكون طاقة السيارة في وضع التشغيل "ON"، ويمكن التحقق من حالة السيارة عن طريق تحريك زر "OK" على الجانب الأيسر من عجلة القيادة لأعلى/ أسفل.

- يحتوي على ضغط الإطارات ودرجة حرارة الإطارات وحالة الباب ومعلومات إنذار حزام الأمان.
- ستنبثق هذه الصفحة تلقائيًا عندما يكون ضغط الإطارات أو درجة حراراتها غير طبيعية، أو الباب/ باب الصندوق الخلفي/ غطاء الصندوق الأمامي مفتوحًا، أو حزام الأمان غير مربوط.

i تذكير

يأخذ الرسم التوضيحي الموضوع العضوي لمجموعة العدادات مقاس 7 بوصات كمثال. يستخدم للإشارة فقط. يرجى الرجوع إلى السيارة الفعلية.

*ADAS

OMA79-0059

- تعرض هذه الصفحة الوضع الحالي للقيادة المساعدة.

تذكير

يأخذ الرسم التوضيحي الموضوع العضوي لمجموعة العدادات مقاس 7 بوصات كمثال. يستخدم للإشارة فقط. يرجى الرجوع إلى السيارة الفعلية.

مركز الإنذار*

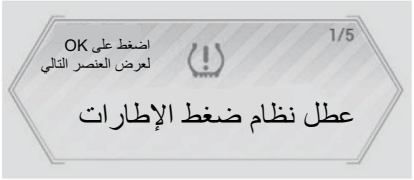

OMA79-0060

يعرض مركز الإنذار بشكل عام الحالة الحالية للسيارة بمعلومات نصية أو صورية، ويجب على السائق دائمًا الانتباه إلى ما إذا كانت هناك أي معلومات إنذار.

- إذا كانت حالة السيارة طبيعية، فلن يعرض رسالة الإنذار.
- إذا تعطلت السيارة أو عند تنشيط/ تعطيل الوظائف المعينة، ستنبثق معلومات النص أو الصور على شاشة مجموعة العدادات لتذكير السائق بحالة السيارة الحالية.
- بعد ظهور رسالة الإنذار، اضغط على الزر "OK" على الجانب الأيسر من عجلة القيادة للتأكيد، وثم ستدخل رسالة الإنذار إلى مركز الإنذار، وستظهر بعض رسائل الإنذار المهمة مرة أخرى بعد بضع ثوانٍ؛ سيتم مسح رسالة الإنذار الذي تم إلغاؤه تلقائيًا في مركز الإنذار، ولا يمكن للسائق مسح رسالة الإنذار في مركز الإنذار .

تذكير

يأخذ الرسم التوضيحي الموضوع العضوي لمجموعة العدادات مقاس 7 بوصة كمثال. يستخدم للإشارة فقط. يرجى الرجوع إلى السيارة الفعلية.

معلومات الصوت والترفيه *

OMA79-0061

- لن يتم عرض هذه الصفحة إلا عند فتح معلومات الوسائط المتعددة مثل الراديو والأغاني، وإلا سيتم إخفاء هذه الصفحة.

تذكير

يأخذ الرسم التوضيحي الموضوع العضوي لمجموعة العدادات مقاس 7 بوصات كمثال. يستخدم للإشارة فقط. يرجى الرجوع إلى السيارة الفعلية.

معلومات الهاتف*

- عند توصيل نظام مكبر الصوت ببلوتوث الهاتف المحمول، سيتم عرض رقم الهاتف المتصل حاليًا في الجزء السفلي من شاشة مجموعة العدادات، وسيتم عرض وقت المكالمات بعد اكتمال الاتصال.

إعدادات العداد

عندما يكون مصدر طاقة السيارة في وضع "ON"، وعند تشغيل ضوء الموقع، يمكن ضبط العدادات من خلال "الإعدادات>تعيين الشاشة>عرض العدادات" في نظام مكبر الصوت.

4.1.3 أضواء المؤشرات

الرقم	الرمز	الاسم	اللون	الوظيفة
1		ضوء إنذار نظام الشحن	أحمر	عندما يكون مصدر طاقة السيارة في وضع "ON" ، وفي حالة عدم تشغيل المحرك، سيضيء ضوء الإنذار؛ وبعد تشغيل المحرك، سينطفئ ضوء الإنذار.
				بعد بدء تشغيل المحرك إذا كان ضوء الإنذار مضاءا فهذا يشير إلى وجود خلل في نظام الشحن.
2		ضوء إشارة عطل المحرك	أصفر	عندما يكون مصدر طاقة السيارة في وضع "ON" ، وفي حالة عدم تشغيل المحرك، إذا لم يكن هناك عطل، فسيضيء ضوء المؤشر لبضع ثوانٍ، وثم ينطفئ بعد اكتمال الفحص الذاتي للنظام.
				بعد بدء تشغيل المحرك إذا كان ضوء الإشارة مضاءا فهذا يشير إلى وجود عطل في نظام المحرك.
3		ضوء إنذار انخفاض ضغط الزيت	أحمر	عندما يكون مصدر طاقة السيارة في وضع "ON" ، وفي حالة عدم تشغيل المحرك، سيضيء ضوء الإنذار؛ وبعد تشغيل المحرك، سينطفئ ضوء الإنذار.
				بعد بدء تشغيل المحرك إذا كان ضوء الإنذار مضاءا فهذا يشير إلى أن ضغط زيت المحرك غير كاف.
4		ضوء إشارة عطل العادم	أصفر	عندما يكون مصدر طاقة السيارة في وضع "ON" ، وفي حالة عدم تشغيل المحرك، سيضيء ضوء المؤشر؛ وبعد تشغيل المحرك، سينطفئ ضوء المؤشر.
				بعد بدء تشغيل المحرك إذا كان ضوء الإشارة مضاءا فهذا يشير إلى وجود عطل في نظام العادم.
5		إشارة الانعطاف لليسار وضوء إشارة التحذير من المخاطر	أخضر	عندما يومض مؤشر إشارة الانعطاف إلي الأيسر وحده، فهذا يعني أن مؤشر إشارة الانعطاف إلي الأيسر للسيارة قيد التشغيل. عند الضغط فوق مفتاح ضوء التحذير من الخطر، سيومض أضواء إشارات الانعطاف لليسار واليمين وجميع أضواء إشارات الانعطاف بشكل مشترك.
6		ضوء إشارة ارتفاع درجة حرارة سائل تبريد المحرك	أحمر	إذا كان ضوء الإشارة أحمر فهذا يشير إلى أن درجة حرارة سائل تبريد المحرك مرتفعة للغاية.
7		ضوء مؤشر نظام الحماية المساعدة (SRS)	أحمر	إذا كان ضوء الإشارة أحمر فهذا يشير إلى أن نظام الوسادة الهوائية معطل.
8		ضوء إشارة الوقود المنخفض	أصفر	يومض ضوء الإشارة باللون الأصفر للإشارة إلى أن الوقود المتبقي في خزان الوقود منخفض.
				يضيء المؤشر باللون الأصفر، مما يشير إلى وجود عطل في دائرة مستشعر مستوى السائل لمضخة الوقود.
9		إشارة الانعطاف لليمين وضوء إشارة تحذير المخاطر	أخضر	عندما يومض مؤشر إشارة الانعطاف إلي الأيمن وحده، فهذا يعني أن مؤشر إشارة الانعطاف إلي الأيمن في السيارة قيد التشغيل. عند الضغط فوق مفتاح ضوء التحذير من الخطر، سيومض أضواء إشارات الانعطاف لليسار واليمين وجميع أضواء إشارات الانعطاف بشكل مشترك.

الرقم	الرمز	الاسم	اللون	الوظيفة
10		ضوء حالة نظام فرامل الانتظار الإلكترونية (EPB)	أحمر	يضيء ضوء الضوء بالأحمر للإشارة إلى استخدام فرامل الانتظار الإلكترونية.
				يشير ضوء المؤشر الأحمر الوامض إلى تعشيق فرامل الانتظار الإلكترونية جزئيًا أو وجود عطل فيها.
			أخضر	يضيء ضوء الإشارة بالاخضر للإشارة إلى تنشيط فرامل الانتظار التلقائية.
11		ضوء عطل نظام فرامل الانتظار الإلكترونية (EPB)	أصفر	يضيء ضوء الضوء بالأصفر للإشارة إلى وجود خلل في نظام فرامل الانتظار الإلكترونية.
				يومض ضوء الإشارة بالأصفر للإشارة إلى نظام فرامل الانتظار الإلكترونية في وضع الصيانة.
12		مؤشر نظام الفرامل	أحمر	يشير الضوء الأحمر المضاء إلى أن مستوى سائل الفرامل منخفض جدًا أو أن نظام توزيع قوة الفرامل (EBD) متعطل.
13		ضوء مؤشر نظام الثبات الإلكتروني ((ESP	أصفر	يشير ضوء المؤشر الأصفر المضاء إلى وجود عطل في نظام الثبات الإلكتروني (ESP)
				يشير ضوء المؤشر الأصفر الوامض إلى أن نظام الثبات الإلكتروني(ESP) في قيد التشغيل.
14		ضوء المؤشر لإيقاف تشغيل نظام الثبات الإلكتروني (ESPOFF)	أصفر	يشير ضوء المؤشر الأصفر المضاء إلى إيقاف تشغيل نظام الثبات الإلكتروني (ESP)
15		ضوء مؤشر نظام منع انغلاق الفرامل (ABS)	أصفر	يشير ضء المؤشر الأصفر المضاء إلى وجود عطل في نظام منع انغلاق الفرامل (ABS)
16		ضوء إشارة خلل مبدل السرعة	أصفر	يضيء ضوء الإشارة بالأصفر للإشارة إلى وجود خلل في مبدل السرعة.
				يومض ضوء الإشارة بالأصفر للإشارة إلى أن درجة حرارة زيت مبدل السرعة عالية للغاية.
17		ضوء مؤشر نظام مراقبة ضغط الإطارات (TPMS)	أصفر	يشير ضوء المؤشر الأصفر المضاء إلى وجود عطل في نظام مراقبة ضغط الإطارات (TPMS)
18		ضوء مؤشر نظام التوجيه المعزز الكهربائي (EPS)	أحمر	يشير ضوء المؤشر الأحمر المضاء إلى وجود عطل في نظام التوجيه المعزز الكهربائي (EPS)
19		ضوء مؤشر الشعاع العالي الذكي*	أبيض	يضيء المؤشر الأبيض للإشارة إلى أن يكون الضوء العالي الذكي في حالة الاستعداد.
			أزرق	يضيء المؤشر الأزرق للإشارة إلى أن يكون الضوء العالي الذكي نشط.

الرقم	الرمز	الاسم	اللون	الوظيفة
20		ضوء مؤشر عدم وجود سيارة في الأمام للتحكم التكيفي في ثبات السرعة*	أبيض	يشير ضوء المؤشر الأبيض المضاء إلى أن نظام التحكم التكيفي في ثبات السرعة في حالة الاستعداد، ولا توجد سيارة في الأمام.
			أزرق	يضيء المؤشر الأزرق للإشارة إلى أن نظام مثبت السرعة التكيفي يعمل ولا توجد سيارة مستهدفة أمامكم.
21		ضوء مؤشر وجود سيارة في الأمام للتحكم التكيفي في ثبات السرعة*	أبيض	يشير ضوء المؤشر الأبيض المضاء إلى أن نظام التحكم التكيفي في ثبات السرعة في حالة الكبح أو الاستعداد، وتوجد سيارة في الأمام.
			أزرق	يشير ضوء المؤشر الأزرق المضاء إلى أن نظام التحكم التكيفي في ثبات السرعة في قيد التشغيل، وتوجد سيارة في الأمام.
22		ضوء مؤشر عطل نظام التحكم التكيفي في ثبات السرعة*	أصفر	يضيء المؤشر الأصفر للإشارة إلى وجود خلل في نظام مثبت السرعة التكيفي.
23		ضوء مؤشر نظام المساعدة على التحذير من مغادرة المسار*	أبيض	يضيء المؤشر الأبيض للإشارة إلى أن نظام تحذير مغادرة المسار نشط.
			أصفر	يشير ضوء المؤشر الأصفر المضاء إلى وجود عطل في نظام المساعدة على التحذير من مغادرة المسار، وفي هذه الحالة، يرجى الذهاب إلى متجر ترامبشي المعتمد للفحص والإصلاح.
			أزرق	يشير ضوء المؤشر الأزرق المضاء إلى أن نظام المساعدة على التحذير من مغادرة المسار في قيد التشغيل الطبيعي أو يتدخل في تصحيح عجلة القيادة.
24		ضوء مؤشر التحذير من الاصطدام الأمامي*	أصفر	يشير ضوء المؤشر الأصفر المضاء إلى وجود عطل في نظام التحذير من الاصطدام الأمامي، وفي هذه الحالة، يرجى الذهاب إلى متجر ترامبشي المعتمد للفحص والإصلاح.
			أحمر	يومض ضوء الإشارة باللون الأحمر للإشارة إلى أن نظام تحذير من الاصطدام الأمامي في حالة العمل.
25		ضوء مؤشر حزام الأمان لمقعد الراكب الأمامي	أحمر	يضيء ضوء التحذير بالأحمر يشير إلى أن حزام الأمان لمقعد الراكب الأمامي غير مربوط أو أن النظام به خلل.
26		ضوء تحذير حزام الأمان لمقعد السائق	أحمر	يضيء ضوء التحذير بالأحمر يشير إلى أن حزام الأمان لمقعد السائق غير مربوط أو أن النظام به خلل.
27		ضوء إشارة الضوء العالي	أزرق	يضيء ضوء الإشارة بالأزرق يشير إلى أن الضوء العالي قيد التشغيل.
28		ضوء إشارة ضوء الموضع	أخضر	يضيء المؤشر الأخضر للإشارة إلى أن تكون مصابيح التعريف وأضواء لوحة العدادات وأضواء لوحة الترخيص، وما إلى ذلك مضاءة.
29		ضوء إشارة ضوء الضباب الخلفي	أصفر	يضيء ضوء الإشارة بالأصفر يشير إلى أن ضوء الضباب الخلفي قيد التشغيل.

الرقم	الرمز	الاسم	اللون	الوظيفة
30		ضوء مؤشر نظام تثبيت السرعة*	أبيض	عندما يكون ضوء الإشارة أبيض فهذا يشير إلى أن نظام التحكم في السرعة الثابتة في حالة التحضير.
			أخضر	يشير ضوء المؤشر الأخضر المضاء إلى تنشيط نظام تثبيت السرعة .
31		ضوء مؤشر نظام المساعدة على نزول المنحدرات*	أصفر	يضيء المؤشر الأصفر للإشارة إلى أن يكون نظام التحكم عند نزول المرتفعات قيد التشغيل.
32		ضوء مؤشر عجلة القيادة اليدوية*	أزرق	يشير ضوء المؤشر الأزرق المضاء إلى أن نظام ICA يكتشف أن السائق يمسك بعجلة القيادة بيديه.
			أحمر	يشير ضوء المؤشر الأحمر المضاء إلى أن نظام ICA يكتشف أن السائق لم يمسك بعجلة القيادة لفترة من الوقت.
33		ضوء مؤشر حالة التحكم العرضي*	أبيض	يشير ضوء المؤشر الأبيض المضاء إلى أن ICA في حالة الاستعداد.
			أزرق	يشير ضوء المؤشر الأزرق المضاء إلى أن ICA في حالة التنشيط.
			أصفر	يشير ضوء المؤشر الأصفر المضاء إلى أن ICAمتعطل.
34		ضوء مؤشر أحزمة الأمان للصف الثاني من المقاعد*	أبيض	يشير ضوء المؤشر الأبيض المضاء إلى أنه قد تم ربط أحزمة الأمان للصف الثاني من المقاعد.
			أحمر	يشير ضوء المؤشر الأحمر المضاء إلى أنه لم يتم ربط أحزمة الأمان للصف الثاني من المقاعد أو أن نظام أحزمة الأمان متعطل.
35		مؤشر فتح الباب	أحمر	يشير ضوء المؤشر الأحمر المضاء إلى أن غطاء الصندوق الأمامي أو أي باب سيارة أو باب الصندوق الخلفي مفتوح.
36		ضوء مؤشر فلتر جسيمات البنزين (GPF)	أبيض	يشير ضوء المؤشر الأبيض المضاء إلى أن عدد الكربون التراكمي لفلتر جسيمات البنزين (GPF) يتجاوز الحد المعين ، ويجب قيادة السيارة على الطرق السريعة لأكثر من 40 دقيقة لإزالة الكربون تلقائيا.
			أصفر	يشير ضوء المؤشر الأصفر المضاء إلى أن عدد الكربون التراكمي لفلتر جسيمات البنزين (GPF)، زائد عن الحمل، ويجب قيادة السيارة على الطرق السريعة لأكثر من 40 دقيقة لإزالة الكربون تلقائيا.
37		ضوء مؤشر الموجات الصوتية للعادم*	أبيض	يشير ضوء المؤشر الأبيض المضاء إلى تنشيط نظام الموجات الصوتية للعادم.
			أصفر	يشير ضوء المؤشر الأصفر المضاء إلى وجود عطل في نظام الموجات الصوتية للعادم.

ملاحظة: إذا ظهر ضوء المؤشر وضوء التحذير في مجموعة العدادات بعد بدء تشغيل السيارة أو أثناء قيادتها، فشير ذلك إلى أن النظام أو الوظيفة ذات الصلة في حالة عمل معينة أو بها عطل. يجب أن تقرأ وتفهم معنى كل ضوء مؤشر ومؤشر تحذير بالتفصيل. وعندما يكون هناك خطأ، يرجى الانتقال إلى متجر خاص بشركة جي إيه سي أو الاتصال به في الوقت المناسب لفحص وإصلاح السيارة.

4.2 تشغيل وإيقاف تشغيل السيارة

4.2.1 مفتاح التحكم عن بعد

السيارة تجهز بمفتاحين ذكيين للتحكم عن بعد (بما في ذلك مفتاح الطوارئ الميكانيكية) والرمز الشريطي للمفتاح. إذا كنت بحاجة إلى إعادة تخصيص المفتاح، فيرجى إبلاغ المتجر الخاص بشركة جي إيه سي بالرمز الشريطي للمفتاح. في حالة فقد الرمز الشريطي الخاص بالمفتاح، يُرجى إبلاغ المتجر الخاص بشركة جي إيه سي برمز VIN الخاص بالسيارة.

تذكير

بعد بدء تشغيل المحرك، لا تضع مفتاح التحكم عن بعد على لوحة العدادات أسفل الزجاج الأمامي، وإلا فقد تظهر نصائح " لم يتم اكتشاف مفتاح".

قوة إشارة مفتاح التحكم عن بعد منخفضة

في الحالات التالية، قد يتم حظر أو عدم استقرار تشغيل أزرار مفتاح التحكم عن بعد:

- ترسل الأجهزة القريبة موجات الراديو ذات الإشارات القوية في الوقت الحالي.
- احمل مفتاح التحكم عن بعد مع معدات الاتصالات أو الكمبيوتر المحمول أو الهاتف المحمول أو بطاقة الوصول أو جهاز إرسال الإشارات اللاسلكية.
- ضع مفتاح التحكم عن بعد مع البطاقة الممغنطة (مثل بطاقة البنك وبطاقة الحافلة وإلخ).
- تلمس الأجسام المعدنية مفتاح التحكم عن بعد أو تغطيها.

ملاحظة

يحتوي على دائرة إلكترونية تعمل على تشغيل نظام ضد السرقة داخل مفتاح التحكم عن بعد. إذا كانت الدائرة تالفة فقد لا يتمكن المحرك من بدء التشغيل لذلك:

- تجنب وضع مفتاح التحكم عن بعد في ضوء الشمس المباشر أو درجات الحرارة المرتفعة أو الرطوبة.
- تجنب إسقاط مفتاح التحكم عن بعد من الأماكن المرتفعة أو الضغط عليه بواسطة أشياء ثقيلة.
- تجنب لمس مفتاح التحكم عن بعد مع السائل، وإذا أصبح مبللا عن طريق الخطأ، فيرجى تجفيفه على الفور.

تذكير

- عندما يكون مصدر الطاقة في وضع "ACC" أو "ON" ، يعتبر تشغيل أزرار مفتاح التحكم عن بعد غير صالح.
- إذا وجدت أن وظيفة إلغاء القفل وفرض القفل لمفتاح التحكم عن بعد غير صالحة، فيرجى محاولة الضغط على الزر على مفتاح التحكم عن بعد بسرعة 3 مرات في وقت قصير لاستعادة وظيفته.

تشغيل زر

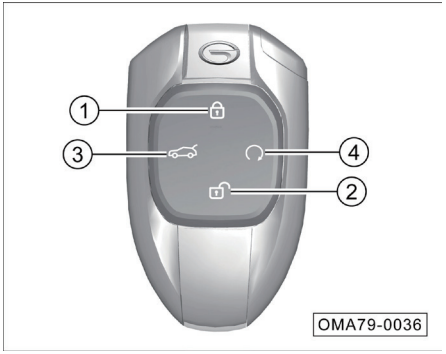

① : زر القفل

② : زر إلغاء القفل

③ : زر إلغاء قفل باب الصندوق الخلفي

④ : زر تشغيل/ إيقاف تشغيل المحرك

① تشغيل الزر

- اضغط قصيرًا على هذا الزر مرة واحدة ضمن النطاق الفعال، سيتم قفل جميع الأبواب؛ اضغط لفترة طويلة على هذا الزر، سيتم إغلاق النوافذ للأبواب الأربعة وفتحة السقف* وواقي الشمس* تلقائيا؛ أثناء عملية الإغلاق التلقائي للنوافذ وفتحة السقف* وواقي الشمس*، إذا تم تحرير الزر، ستتوقف النوافذ وفتحة السقف* وواقي الشمس* عن الإغلاق.
- اضغط على الزر مرتين في تتابع سريع لتحقيق وظيفة البحث عن السيارة، وسيومض ضوء إشارة الانعطاف عدة مرات.

ملاحظة

عند إغلاق النوافذ وفتحة السقف* بجهاز التحكم عن بعد، تأكد من عدم وجود أجزاء من الجسم (مثل الرأس واليدين وما إلى ذلك) في مسار إغلاق النوافذ وفتحة السقف*، وإلا فهناك خطر التعرض للإصابة

تذكير

- عندما يكون الباب مغلقًا، يومض ضوء إشارة الانعطاف مرة واحدة، ويطلق البوق صافرة مرة واحدة، ويمكن تشغيل صافرة البوق أو إيقاف تشغيلها من خلال "الإعدادات > تعيين مؤثرات الصوت > مؤثرات صوت النظام > تفعيل صوت التنبيه عند القفل" في نظام مكبر الصوت.
- بالنسبة لبعض الموديلات، يمكنك تشغيل أو إيقاف تشغيل الإغلاق التلقائي للنوافذ عند قفل السيارة من خلال "الإعدادات > ملحقات السيارة > قفل الأبواب والنوافذ > إغلاق النوافذ عند قفل السيارة" في نظام مكبر الصوت. بعد التشغيل، اضغط قصيرا على هذا الزر مرة واحدة ضمن النطاق الفعال، سيتم قفل جميع الأبواب، وسيتم إغلاق النوافذ وفتحة السقف* تلقائيًا.

② تشغيل الزر

- اضغط قصيرًا على هذا الزر مرة واحدة ضمن النطاق الفعال، سيتم فتح جميع الأبواب؛ اضغط لفترة طويلة على هذا الزر، سيتم فتح النوافذ للأبواب الأربعة تلقائيا وإمالة فتحة السقف* تلقائيا؛ أثناء عملية فتح النوافذ، إذا تم تحرير الزر، فستتوقف النوافذ عن الفتح.

ملاحظة

بعد الضغط على زر إلغاء القفل على مفتاح التحكم عن بعد لإلغاء قفل باب السيارة، إذا لم يتم فتح الباب في غضون 30 ثانية تقريبًا، فسيعيد النظام قفل الباب.

تذكير

- عند إلغاء قفل الباب، سيومض ضوء إشارة الانعطاف مرتين، وسيطلق البوق صافرة مرتين، ويمكن تشغيل الصافرة أو إيقاف تشغيلها من خلال "الإعدادات > إعدادات مؤثرات الصوت > مؤثرات صوت النظام > صوت تنبيه إلغاء/ فرض القفل" في صفحة نظام مكبر الصوت.
- من خلال "الإعدادات>ملحقات السيارة>قفل الأبواب والنوافذ>إلغاء القفل عن بعد" في نظام مكبر الصوت والنقر فوق الزر لإلغاء قفل جميع أبواب السيارة أو باب السائق فقط.

③ تشغيل الزر

- إذا كانت السيارة تجهز بوظيفة غطاء الصندوق الخلفي الكهربائي، انقر نقرا مزدوجا فوق الزر ضمن النطاق الفعال لفتح غطاء الصندوق الخلفي كهربائيا. أثناء عملية الفتح، إذا ضغطت على الزر مرة أخرى، سيتوقف غطاء الصندوق الخلفي عند موضعه الحالي.
- إذا لم تجهز السيارة بوظيفة غطاء الصندوق الخلفي الكهربائي، انقر نقرا مزدوجا فوق الزر ضمن النطاق الفعال لإلغاء قفل غطاء الصندوق الخلفي، وتحتاج إلى فتح غطاء الصندوق الخلفي يدويا.

④ تشغيل الزر

- في النطاق الفعال، انقر فوق الزر لمرة واحدة، وفي غضون حوالي 5 ثوان انقر فوق الزر لفترة طويلة حتى يومض ضوء إشارة الانعطاف، وثم يمكن تشغيل المحرك عن بعد.
- عنما تم تشغيل المحرك عن بعد، انقر فوق الزر لمدة حوالي 3 ثوان، وثم يمكن إيقاف تشغيل المحرك عن بعد.

تذكير

- قبل إيقاف تشغيل المحرك، يرجى التأكد من أن السيارة في حالة القفل. إذا لم تتمكن من تأكيد ذلك، يرجى النقر فوق الزر 🔒 مرة أخرى، وثم النقر فوق الزر ⏻ لإيقاف تشغيل المحرك.
- عند بدء تشغيل المحرك عن بعد، يرجى الاحتفاظ به ضمن النطاق الفعال، وإلا فقد يؤدي ذلك إلى إلغاء القفل وفشل بدء التشغيل.
- الحد الأقصى الافتراضي لوقت الانتظار لبدء التشغيل عن بُعد هو 30 دقيقة. إذا كنت بحاجة إلى تغيير الوقت، فالرجاء الانتقال إلى متجر ترامبشي المعتمد لتغييره.

استبدال البطارية

عند الضغط على الزر الموجود على المفتاح البعيد مرة واحدة يومض ضوء الإشارة الخاص بمفتاح التحكم عن بعد مرة واحدة. إذا لم يومض ضوء الإشارة، أوإذا تحتاج إلى الضغط عدة مرات لقفل الباب أو إلغاء قفله، فقد تنفد البطارية أو على وشك النفاد. إذا تحتاج إلى استبدال البطارية، يوصى بالذهاب إلى شركة جي أيه سي للسيارات للاستبدال.

ملاحظة

- قم بالتأكد من استبدال البطارية الجديدة من نفس الطراز.
- قد يؤدي استخدام بطارية غير مناسبة إلى إتلاف مفتاح التحكم عن بعد.
- قم بالتأكد من الامتثال للوائح البيئية ذات الصلة عند التخلص من البطاريات التي نفدت طاقتها.

خطوات استبدال البطارية

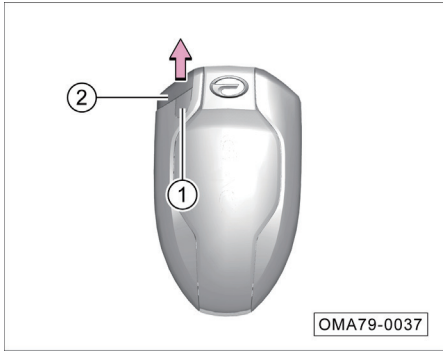

- اضغط على زر القفل ① وفي نفس الوقت اسحب مفتاح الطوارئ الميكانيكي ② في اتجاه السهم.

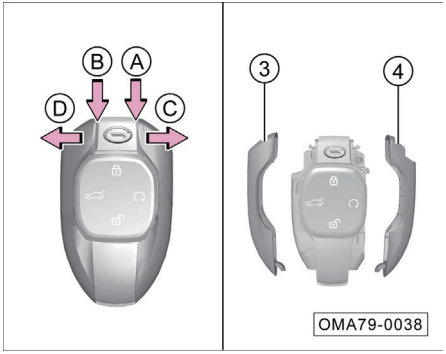

- قم بلف مفك براغي مسطح الرأس بقطعة قماش في موضع السهم A والسهم B، وافتح الغلاف المطلي بالكروم لمفتاح التحكم عن بُعد في اتجاهات السهم C والسهم D.
- انزع الغلاف المطلي بالكروم ③ و④ من مفتاح التحكم عن بعد.

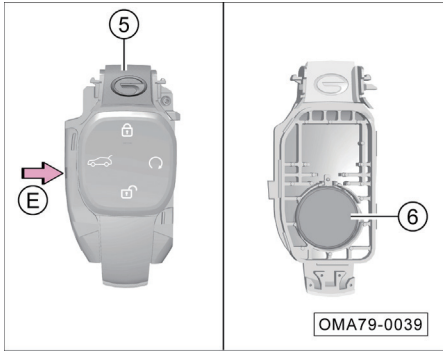

- انزع الغطاء الزخرفي الشفاف ⑤.
- قم بلف مفك براغي مسطح الرأس بقطعة قماش في موضع السهم E لفتح الغلاف الخارجي لمفتاح التحكم عن بعد.
- انزع بطارية مفتاح التحكم عن بعد ⑥.
- قم بتركيب مفتاح التحكم عن بعد بالخطوات العكسية.

4.2.2 مفتاح الطوارئ الميكانيكي

قم بإخراج المفتاح الميكانيكي للطوارئ.

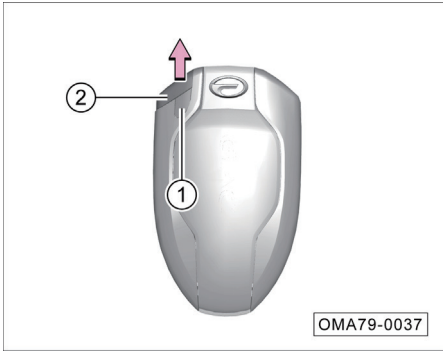

- اضغط على زر القفل ① وأخرج في نفس الوقت مفتاح الطوارئ الميكانيكي في اتجاه السهم.

4.2.3 نظام قفل الباب

زر قفل الباب المركزي

زر قفل الباب المركزي ① يمكنه قفل وفتح الباب في داخل السيارة:

- قفل باب السيارة: اضغط على طرف 🔒 من الزر ① للقفل المركزي، وثم سيتم قفل جميع أبواب السيارة.
- إلغاء قفل باب السيارة: اضغط على طرف 🔓 من الزر ① للقفل المركزي، وثم سيتم إلغاء قفل جميع أبواب السيارة.

المقبض الداخلي للباب

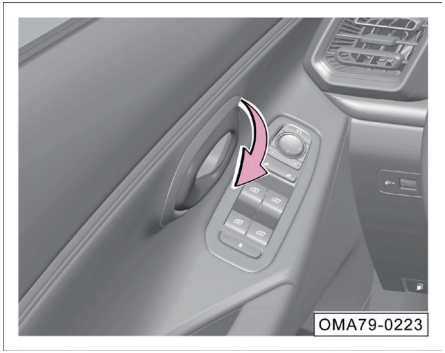

- إذا كانت السيارة في حالة القفل، فسيتم إلغاء قفل باب السيارة فقط عند سحب أي مقبض داخلي لهذا الباب مرة واحدة؛ وسيتم فتح هذا الباب عند سحب المقبض الداخلي لهذا الباب مرة أخرى.
- إذا كانت السيارة في حالة إلغاء القفل، فسيتم فتح باب السيارة مباشرة عند سحب أي مقبض باب مرة واحدة.

تذكير

عند تشغيل قفل سلامة الأطفال (=> انظر الصفحة 55)، حتى ولو تم إلغاء قفل الباب الخلفي، لا يمكن للمقبض الداخلي فتح الباب الخلفي. في هذا الوقت، يجب فتح الباب الخلفي من خارج السيارة. لا تسحب المقبض الداخلي بشدة لتجنب التلف.

ملاحظة

- قبل قيادة السيارة، يرجى التأكد من إغلاق جميع الأبواب بشكل صحيح وقفلها.
- يرجى عدم سحب المقبض الداخلي للسيارة أثناء قيادة السيارة لتجنب الحوادث عند فتح الباب.
- عند فتح أو إغلاق الباب، يجب فحص البيئة المحيطة بالسيارة، مثل ما إذا كانت السيارة على المنحدر، وما إذا كان هناك مساحة كافية لفتح الباب وما إذا كانت هناك رياح قوية. عند فتح الأبواب أو اغلاقها، أمسك مقبض الباب بإحكام لاستعداد أية حركة غير متوقعة.

ثقب قفل الباب

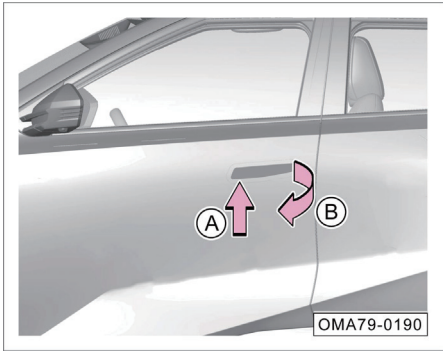

- سحب مفتاح الطوارئ الميكانيكي. <= انظر الصفحة 52
- اضغط على الجانب الأيسر من مقبض الباب في اتجاه السهم A لجعل الجانب الأيمن من مقبض الباب ينبثق، ثم اسحب مقبض الباب للخارج بزاوية معينة في اتجاه السهم B.

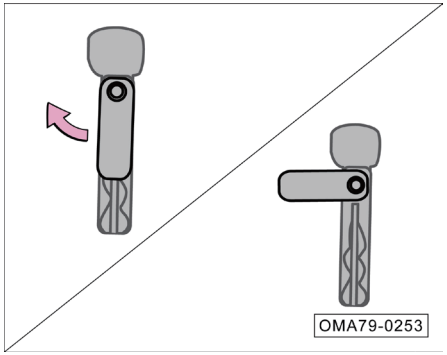

- انشر مقبض مفتاح الطوارئ الميكانيكي.

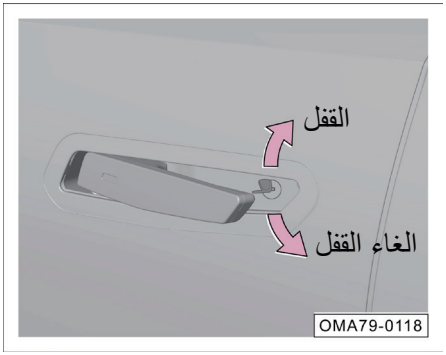

- أدخل مفتاح الطوارئ الميكانيكي في فتحة قفل باب السائق.
- أدر مقبض المفتاح الميكانيكي في اتجاه عقارب الساعة لقفل جميع الأبواب.
- اضغط على مقبض المفتاح الميكانيكي عكس اتجاه عقارب الساعة لإلغاء قفل باب السائق.

قفل سلامة الأطفال

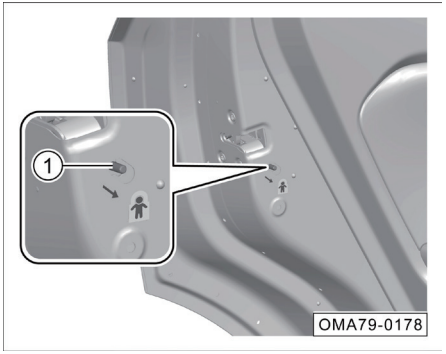

- التشغيل: أدر مفتاح قفل سلامة الأطفال ① في اتجاه السهم إلى وضع القفل لتشغيل قفل سلامة الأطفال.
- إيقاف التشغيل: أدر مفتاح قفل سلامة الأطفال ① عكس اتجاه السهم إلى وضع إلغاء القفل لإيقاف تشغيل قفل سلامة الأطفال.

i تذكير

- قبل قيادة السيارة، إذا كان هناك أطفال في الصف الثاني من المقاعد، يجب التأكد من أن قفل سلامة الأطفال في قيد التشغيل.
- عند تشغيل قفل سلامة الأطفال، لا يمكن للمقبض الداخلي للسيارة فتح الباب الخلفي. وفي هذا الوقت، يرجى عدم سحب المقبض الداخلي للسيارة بقوة لتجنب الضرر، ويجب فتح الباب الخلفي من خارج السيارة.

⚠ تحذير

بعد تشغيل قفل الأطفال، لا تترك الطفل أو الشخص المعاق بمفرده في السيارة. وبمجرد قفل السيارة، يصعب على الطفل أو الشخص المعاق مغادرة السيارة لحماية سلامته في حالات الطوارئ. وجعل القفل عملية الإنقاذ خارج السيارة صعبة.

وظيفة إلغاء القفل التلقائي

بعد وقوف السيارة، تُغلق الأبواب ويتم الغاء قفل الأبواب الأربعة تلقائيًا عند تحويل طاقة السيارة إلى وضع "OFF".

i تذكير

يمكن تعيين تشغيل أو إيقاف تشغيل وظيفة إلغاء القفل التلقائي من خلال "الإعدادات>ملحقات السيارة>قفل الأبواب والنوافذ>إلغاء القفل التلقائي" في نظام مكبر الصوت.

وظيفة القفل مع السرعة

عندما يتم إغلاق الباب بشكل صحيح، سيتم قفل السيارة تلقائيًا عند تشغيل الوظيفة والوصول إلى سرعة معينة أو مدة قيادة معينة.

i تذكير

- يتم إيقاف تشغيل هذه الوظيفة افتراضيا. ويرجى قراءة المحتوى ذي الصلة أعلاه قبل تشغيل هذه الوظيفة.
- يمكن تشغيل الوظيفة أو إيقاف تشغيلها من خلال "الإعدادات>ملحقات السيارة>قفل الأبواب والنوافذ>قفل سرعة السيارة" في نظام مكبر الصوت.

وظيفة إلغاء القفل في وقوع التصادم

عندما يتم قفل الأبواب وتكون طاقة السيارة في وضع الوضع "ON"، عندما يكتشف النظام أن السيارة تعرضت لصدمة شديدة، سيتم فتح جميع الأبواب تلقائيًا. واعتمادًا على قوة الصدمة ومدى الصدمة، قد لا يتمكن النظام العمل في الحالات القصوى.

إلغاء القفل النشط الذكي

- بعد تشغيل وظيفة إلغاء القفل النشط الذكي، وعندما يحمل المستخدم مفتاح التحكم عن بعد الذكي ويسير على بعد حوالي 1.2 متر من السيارة، سيتم إلغاء قفل السيارة تلقائيًا.

i تذكير

- يمكن تشغيل الوظيفة وإيقاف تشغيلها من خلال "الإعدادات>ملحقات السيارة>قفل الأبواب والنوافذ>إلغاء القفل النشط الذكي" في نظام مكبر الصوت.
- بعد نجاح إلغاء القفل النشط الذكي، سيومض ضوء إشارة الانعطاف مرتين وسيصدر البوق صافرة مرتين.
- عندما تكون السيارة متوقفة لأكثر من 7 أيام، من أجل تقليل استهلاك الطاقة للسيارة، سيتم إيقاف تشغيل وظيفة لألغاء القفل النشط الذكي تلقائيا. في هذا الوقت، تحتاج إلى إلغاء القفل باستخدام مفتاح التحكم عن بعد الذكي أو مقبض الباب عن طريق الاستشعار. وبعد بدء تشغيل السيارة، سيتم استعادة وظيفة إلغاء القفل النشط الذكي.

القفل النشط الذكي

- بعد تشغيل وظيفة القفل النشط الذكي، وعندما يكون مصدر طاقة السيارة في وضع "OFF" وتكون جميع الأبواب مغلقة، ويغادر المستخدم السيارة مع حمل مفتاح التحكم عن بعد الذكي ، ويبقى في حدود حوالي 2 متر من السيارة لأكثر من دقيقتين أو يبقى في حدود أكثر من 2 متر من السيارة، سيتم قفل السيارة تلقائيًا.
- إذا تم البقاء في حدود 2 متر من السيارة لأكثر من دقيقتين، سيقوم النظام مؤقتا بإيقاف وظيفة القفل النشط الذكي لأغراض توفير الطاقة. يحتاج المستخدم إلى فتح أي باب سيارة وإغلاقه مرة أخرى لتفعيل وظيفة القفل النشط الذكي.

تذكير

- يمكن تشغيل الوظيفة وإيقاف تشغيلها من خلال "الإعدادات>ملحقات السيارة>قفل الأبواب والنوافذ>القفل النشط الذكي" في نظام مكبر الصوت.
- بعد نجاح القفل النشط الذكي، سيومض ضوء إشارة الانعطاف مرة واحدة وسيصدر البوق صافرة مرة واحدة.
- إذا لم يتم إغلاق باب الصندوق الخلفي بشكل جيد، فسيتم إصدار الإنذار الصوتي والضوئي بعد نجاح القفل النشط الذكي.

لن تعمل وظيفة القفل النشط الذكي في حالة حدوث أي من الحالات التالية:

- يكون مصدر طاقة السيارة في وضع "ACC" أو "ON".
- مفتاح التحكم عن بعد الذكي في السيارة.
- لم يتم الكشف عن مفتاح التحكم عن بعد الذكي في حدود 2 متر من السيارة.
- يتم طرح مفتاح التحكم عن بعد الذكي عبر نافذة السيارة إلى داخل السيارة.
- يوجد مفتاح التحكم عن بعد الذكي في صندوق الأمتعة.
- لم يتم إغلاق أي من الأبواب.
- يكون جهد البطارية منخفضا.
- يوجد عطل في هوائي PEPS.

ملاحظة

احرص على عدم ترك الأطفال أو الأشخاص المعاقين في السيارة عند استخدام وظيفة القفل النشط الذكي.

4.2.4 مقبض الباب المخفي

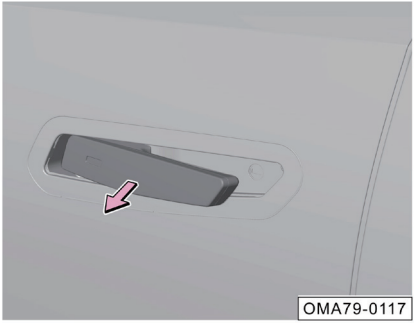

بعد إلغاء قفل السيارة بأكملها، سيتم تمديد مقبض الباب المخفي الكهربائي تلقائيا، ويمكن فتح الباب عن طريق سحب مقبض الباب.

تذكير

يمكن تشغيل وظيفة مقبض الباب المخفي الكهربائي وإيقاف تشغيلها من خلال "الإعدادات>ملحقات السيارة>قفل الأبواب والنوافذ>مقبض الباب المخفي الكهربائي" في نظام مكبر الصوت. بعد إيقاف التشغيل، تحتاج إلى تمديد مقبض الباب يدويا.

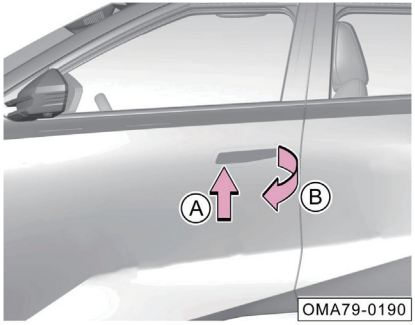

عند ضبط "مقبض الباب الكهربائي المخفي" على "إيقاف التشغيل"، يجب سحب مقبض الباب يدويًا. بعد إلغاء قفل السيارة بأكملها، اضغط على الجانب الأيسر من مقبض الباب في اتجاه السهم A لجعل الجانب الأيمن من مقبض الباب ينبثق، ثم اسحب مقبض الباب في اتجاه السهم B لفتح الباب. بعد تحرير مقبض الباب، سيعود المقبض إلى موقع الإخفاء تلقائيا.

عند استخدام مقبض الباب المخفي، يرجى قراءة واتباع الاحتياطات التالية:

ملاحظة

عند غسل السيارة، يرجى سحب مقبض الباب المخفي لتجنب دخول الماء إلى داخل مقبض الباب أثناء عملية التنظيف، مما يتسبب في تلف السيارة.

تحذير

يرجى توخي الحذر لتجنب القرصة بمقبض الباب عند قفل السيارة.

الإرشادات حول عملية كسر الجليد لمقبض الباب المخفي في درجة حرارة منخفضة

عند الاقتراب من السيارة بالمفتاح، ستكتشف السيارة تلقائيا مفتاح التحكم عن بعد. في هذا الوقت:

الطريقة الأولى:

1. إذا تراكمت كمية صغيرة من الثلج بين مقبض الباب وباب السيارة، فيمكن تمديد مقبض الباب كهربائيا. في هذا الوقت، يرجى تشغيل وإيقاف تشغيل مقبض الباب كهربائيا 3 مرات عن طريق الضغط على مفتاح التحكم عن بعد لإزالة الجليد المتبقي.
2. إذا كان هناك عدد كبير من الجليد المتراكم بين مقبض الباب وباب السيارة، فلا يمكن تمديد مقبض الباب كهربائيا. ويمكن الضغط يدويا على نهاية ذيل المقبض لجعل نهاية الذيل للمقبض جاهزة لكسر الجليد. وإذا تعذر تمديد المقبض كهربائيا، فأنت بحاجة إلى إزالة الجليد يدويا وفقا للعمليات التالية:

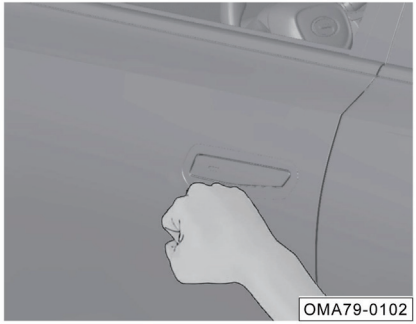

- اعمل في وضع دائري، واضرب الحلقة المحيطة بمقبض الباب بالجزء السفلي من القبضة بقوة قليلة لتدمير وإطلاق الجليد المتراكم، وثم اضغط على مفتاح التحكم عن بعد لتمديد مقبض الباب كهربائيا.
- يمكن زيادة شدة الضربة حسب الحاجة وتكرار الخطوات المذكورة أعلاه.

⚠ تحذير

عند ضرب الخلقة المحيطة بمقبض الباب، يرجى الانتباه إلى التحكم في القوة لتجنب التسبب في انبعاج لوح الباب المعدني.

3. بعد أن مقبض الباب قابل للتحرك، أغلق مقبض الباب عدة مرات لإزالة الثلج المتبقي والتأكد من إمكانية تراجع مقبض الباب تماما إلى مكانه.

الطريقة الثانية:

صب الماء الساخن لكسر الجليد.

4.2.5 باب السيارة

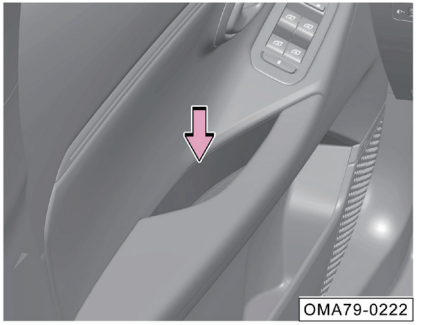

- عندما تكون داخل السيارة، أمسك بمسند الذراع واسحبه إلى داخل السيارة.
- عندما تكون خارج السيارة، ادفع للداخل مباشرة من خارج الباب.

ملاحظة

عند فتح الباب، يجب الانتباه إلى ما إذا كانت هناك مركبات أخرى أو مشاة خارج السيارة لتجنب الحوادث الناجمة عن الاصطدامات عند فتح الباب.

تحذير

- **تأكد من إغلاق جميع الأبواب بشكل جيد قبل القيادة، وإلا فقد يتم فتح الباب غير المغلق بشكل جيد أثناء القيادة، مما يؤدي إلى وقوع الحادث أو الإصابة الشخصية.**
- **يجب فتح الباب أو غلقه فقط عندما تكون السيارة متوقفة.**
- **عند إغلاق الباب، لا تضع اليد على حافة الباب، وإلا فسيكون هناك خطر الإصابة.**

تذكير

- إذا لم يتم إغلاق الباب بشكل جيد، يرجى إعادة فتح الباب وإغلاقه مرة أخرى.
- إذا لم يتم إغلاق الباب بشكل جيد، فستعرض شاشة العرض لمجموعة العدادات رسالة التنبيه.

4.2.6 باب الصندوق الخلفي

افتح غطاء صندوق السيارة الخلفي بمفتاح التحكم عن بعد

إذا كانت السيارة مجهزة بوظيفة باب الصندوق الخلفي الكهربائي، انقر نقرا مزدوجا فوق زر لمفتاح التحكم عن بعد ضمن النطاق الفعال، وسيتم فتح باب الصندوق الخلفي تلقائيا إلى الموضع المحدد. أثناء عملية الفتح، اضغط على الزر مرة أخرى، سيتوقف غطاء صندوق السيارة الخلفي عن الفتح.

إذا لم تكن السيارة مجهزة بوظيفة باب الصندوق الخلفي الكهربائي، انقر نقرا مزدوجا فوق زر لمفتاح التحكم عن بعد ضمن النطاق الفعال لإلغاء قفل باب الصندوق الخلفي، وتحتاج إلى فتحه يدويا.

تشغيل الأزرار لباب الصندوق الخلفي

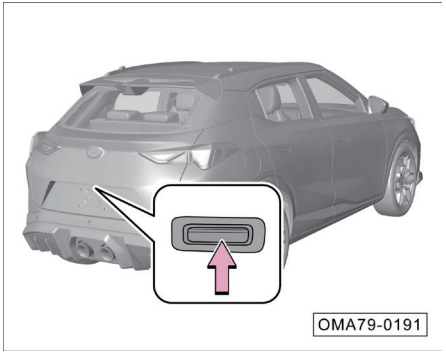

احمل معكم مفتاح التحكم عن بعد الذكي، وضمن النطاق الفعال، اضغط على زر فتح غطاء صندوق السيارة الخلفي لإلغاء قفل غطاء صندوق السيارة الخلفي.

- إذا لم تكن السيارة مجهزة بوظيفة باب الصندوق الخلفي الكهربائي، فيجب فتح باب الصندوق الخلفي يدويا.
- إذا كانت السيارة مجهزة بوظيفة باب الصندوق الخلفي الكهربائي، فسيتم فتح باب الصندوق الخلفي تلقائيا إلى الموضع المحدد. أثناء عملية الفتح، اضغط على الزر مرة أخرى، سيتوقف غطاء صندوق السيارة الخلفي عن الفتح.

i تذكير

إذا كانت السيارة غير مقفلة وثابتة، فلن تحتاج إلى حمل مفتاح التحكم عن بعد الذكي، يمكنكم الضغط مباشرة على زر فتح غطاء صندوق السيارة الخلفي لفتح غطاء صندوق السيارة الخلفي.

عملية المفتاح الداخلي لغطاء صندوق السيارة الخلفي *

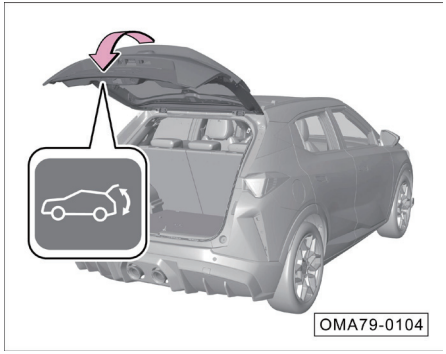

- اضغط قصيرًا على الزر الداخلي لباب الصندوق الخلفي، فسيتم إغلاق باب الصندوق الخلفي كهربائيًا.
- في عملية تشغيل باب الصندوق الخلفي، اضغط قصيرًا على الزر الداخلي لباب الصندوق الحلفي للتوقف عن فتح/ إغلاق باب الصندوق الخلفي مؤقتًا.

اعداد الارتفاع الثاني لغطاء صندوق السيارة الخلفي:

عندما يكون ارتفاع فتح باب الصندوق الخلفي بين 55% و98%، اضغط باستمرار على المفتاح داخل باب الصندوق الخلفي لمدة ثانيتين تقريبًا، وثم سيتم ضبط الارتفاع الثاني لباب الصندوق الخلفي بنجاح.

ملاحظة

المفتاح الداخلي لباب الصندوق الخلفي هو إشارة بدون اتجاه. ويؤكد باب الصندوق الخلفي اتجاه الفتح والإغلاق ذي الصلة وفقا للحالة الحالية واتجاه التشغيل السابق. إذا تم إيقاف تشغيل الباب مؤقتا أثناء عملية الفتح في المرة السابقة، فسيتم إغلاق باب الصندوق الخلفي في المرة التالية من الضغط القصير المفتاح الداخلي لباب الصندوق الخلفي؛ إذا تم إيقاف تشغيل الباب مؤقتا أثناء عملية الإغلاق في المرة السابقة، فسيتم فتح باب الصندوق الخلفي في المرة التالية من الضغط القصير على المفتاح الداخلي لباب الصندوق الخلفي.

التشغيل السهل لنظام مكبر الصوت*

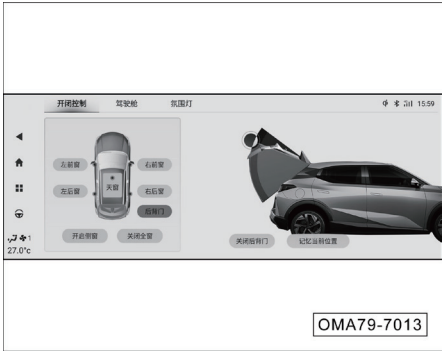

ادخل إلى صفحة وظيفة "سيارتي" من خلال النقر فوق نموذج السيارة الثلاثي الأبعاد في منطقة المشهد الذكي للصفحة الرئيسية أو "سيارتي" في صفحة قائمة التطبيق.

- انقر فوق الزر الافتراضي "فتح باب الصندوق الخلفي" أو "إغلاق باب الصندوق الخلفي" لفتح أو إغلاق باب الصندوق الخلفي كهربائيًا.
- يمكن تعيين 20% و40% و60% و80% و100% من الموقع المستهدف بواسطة تحريك باب الصندوق الخلفي، وبعد تحريره، سيتحرك إلى الموقع المستهدف المحدد.
- أثناء تشغيل باب الصندوق الخلفي، اسحب أيقونة باب الصندوق الخلفي، وسيتوقف باب الصندوق الخلفي عن الفتح.
- عندما يكون ارتفاع فتح باب الصندوق الخلفي بين 55% و98%، انقر فوق الزر الافتراضي "حفظ الموقع الحالي"، وثم سيتم ضبط الارتفاع الثاني لباب الصندوق الخلفي بنجاح
- انقر فوق الزر الافتراضي "مسح موقع الذاكرة"، سيتم مسح الارتفاع الثاني لباب الصندوق الخلفي بنجاح.

فتح غطاء صندوق السيارة الخلفي في حالات الطوارئ

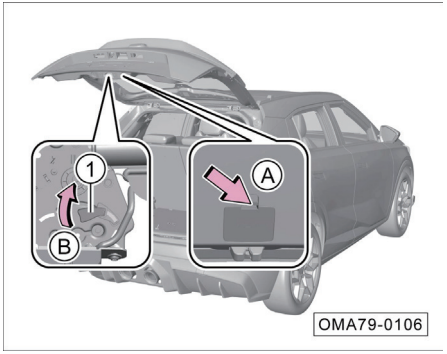

مناسبة للموديلات المجهزة بباب الصندوق الخلفي الكهربائي:

عند انقطاع التيار الكهربائي عن السيارة أو فشل غطاء صندوق السيارة الخلفي في الفتح بشكل طبيعي، يمكنكم محاولة فتح غطاء صندوق السيارة الخلفي في حالة الطوارئ من داخل السيارة:

1. قم بطي ظهور مقاعد الصف الثاني للأسفل. <= انظر الصفحة 92
2. افتح لوحة الزخرفة على باب الصندوق الخلفي في اتجاه السهم A.
3. قم بتبديل مفتاح الطوارئ لباب الصندوق الخلفي ① في اتجاه السهم B لإلغاء قفل باب الصندوق الخلفي وفتحه في حالة الطوارئ.

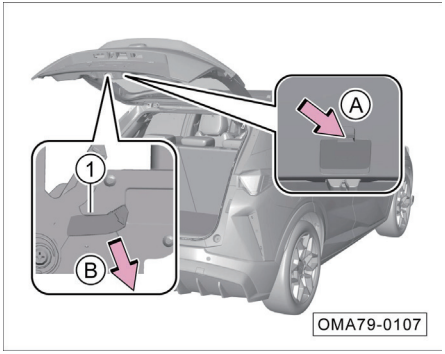

مناسبة للموديلات غير المجهزة بباب الصندوق الخلفي الكهربائي:

عند انقطاع التيار الكهربائي عن السيارة أو فشل غطاء صندوق السيارة الخلفي في الفتح بشكل طبيعي، يمكنكم محاولة فتح غطاء صندوق السيارة الخلفي في حالة الطوارئ من داخل السيارة:

1. قم بطي ظهور مقاعد الصف الثاني للأسفل. <= انظر الصفحة 92
2. افتح لوحة الزخرفة على باب الصندوق الخلفي في اتجاه السهم A.
3. قم بتبديل مفتاح الطوارئ لباب الصندوق الخلفي ① في اتجاه السهم B لإلغاء قفل باب الصندوق الخلفي وفتحه في حالة الطوارئ.

أغلق غطاء صندوق السيارة الخلفي

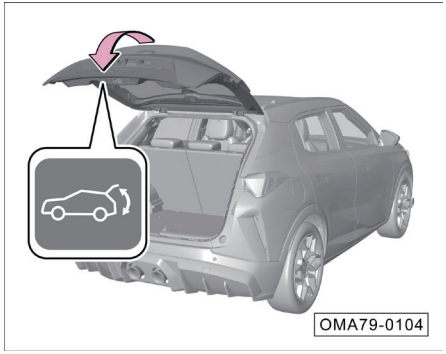

الإغلاق الكهربائي *

- اضغط على زر إغلاق باب الصندوق الخلفي، وسوف ينخفض باب الصندوق الخلفي الكهربائي تلقائيا حتى يتم إغلاقه عن طريق الشفط. أثناء عملية الإغلاق، اضغط على الزر مرة أخرى، سيتوقف غطاء صندوق السيارة الخلفي الكهربائي عن الإغلاق.
- ضمن النطاق الفعال، انقر نقرًا مزدوجًا فوق الزر لمفتاح التحكم عن بعد الذكي، سينخفض باب الصندوق الخلفي الكهربائي تلقائيًا حتى يتم إغلاقه عن طريق الشفط. أثناء عملية الإغلاق، إذا ضغطت على الزر مرة أخرى، فسيتوقف غطاء صندوق السيارة الخلفي الكهربائي عن الإغلاق.

الإغلاق اليدوي

عندما لم يكن باب الصندوق الخلفي مجهزا بوظيفة الدفع الكهربائي أو تعطلت وظيفة الدفع الكهربائي، يمكن إغلاق باب الصندوق الخلفي يدويا:

- اخفض باب الصندوق الخلفي بالقرب من لوحة غطاء المصد الخلفي، ثم اضغط عليه بقوة مع كلتا اليدين لإغلاقه.

ملاحظة

في عملية إغلاق باب الصندوق الخلفي، لا تقم أبدًا بوضع اليد أو أي جزء من الجسم في منطقة إغلاق باب الصندوق الخلفي لتجنب الإصابة.

تذكير

- عند بدء إغلاق باب الصندوق الخلفي كهربائيا من حالة الثبات، سيومض ضوء إشارة الانعطاف مرتين ويطن الجرس.
- عند إغلاق باب الصندوق الخلفي كهربائيًا، سيطن الجرس بشكل متقطع.
- إذا لم يتم إغلاق باب الصندوق الخلفي بشكل جيد، ستعرض مجموعة العدادات أن باب الصندوق الخلفي غير مغلق.

ملاحظة

- قبل القيادة، تأكد من إغلاق باب الصندوق الخلفي بالكامل. إذا لم يكن باب الصندوق الخلفي مغلقًا بالكامل، فقد ينفتح بطريق الخطأ ويصطدم بجسم قريب أثناء القيادة، أو قد يتم إلقاء أشياء من الصندوق الخلفي، مما يؤدي إلى وقوع حادث.
- لا تدع الأطفال يلعبون في الصندوق الخلفي. إذا تم حبس الأطفال عن طريق الخطأ في صندوق السيارة الخلفي، فقد يعانون من ضربة شمس أو اختناق أو إصابات أخرى.
- لا تدع الأطفال يفتحون أو يغلقون باب الصندوق الخلفي. وإلا فقد يؤدي ذلك إلى فتح باب الصندوق الخلفي بالخطأ، أو إصابة أيدي الأطفال أو رؤوسهم أو رقباتهم بسبب باب الصندوق الخلفي المغلق.
- أثناء القيادة، لا تدع أي شخص يجلس في الصندوق الخلفي، وإلا فمن السهل التسبب في إصابة خطيرة أو حتى تهديد الحياة في حالة الفرملة الطارئة أو وقوع الاصطدام.

تحذير ⚠

- قبل فتح أو إغلاق باب الصندوق الخلفي، يرجى فحص المنطقة المحيطة بدقة لضمان السلامة.
- قبل استخدام الصندوق الخلفي، تأكد من أن باب الصندوق الخلفي مفتوح ومثبت بالكامل. وإلا، فقد ينغلق باب الصندوق الخلفي فجأة، مما يتسبب في قرص جزء من الجسم ويؤدي إلى إصابات خطيرة.
- قبل فتح باب الصندوق الخلفي، يجب أولا إزالة جميع الأحمال على باب الصندوق الخلفي، مثل الثلج والجليد. وإلا، فقد ينغلق باب الصندوق الخلفي فجأة، مما يتسبب في قرص جزء من الجسم ويؤدي إلى إصابات خطيرة.
- لا تقم بتركيب أي ملحقات على باب الصندوق الخلفي. وإلا، فقد يتسبب الوزن الزائد على باب الصندوق الخلفي في انغلاقه فجأة بعد الفتح، مما يتسبب في قرص جزء من الجسم ويؤدي إلى إصابات خطيرة.
- عند إغلاق باب الصندوق الخلفي، احرص على عدم قرص أصابعك والأجزاء الأخرى.

تحذير ⚠

بالنسبة للموديلات المزودة بباب الصندوق الخلفي الكهربائي، إذا تعذر فتح باب الصندوق الخلفي أو غلقه كهربائيًا، فيرجى تشغيله يدويًا وببطء، ولا تستخدم القوة الغاشمة، وإلا فقد يتلف باب الصندوق الخلفي أو يعطل.

4.2.7 غطاء الصندوق الأمامي

فتح غطاء غرفة المحرك الأمامية

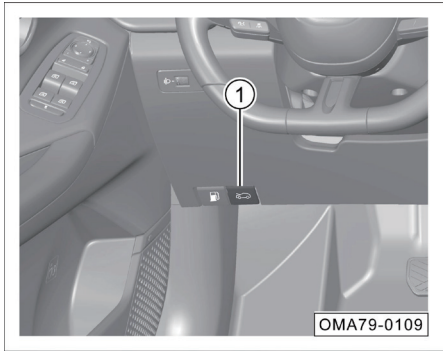

- اسحب مقبض فتح غطاء الصندوق الأمامي (1)، فسيتم إلغاء قفل غطاء الصندوق الأمامي وسينبثق قليلاً.

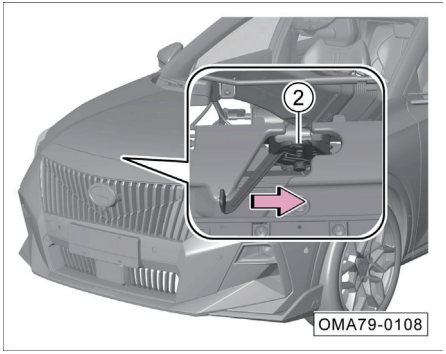

- ادفع آلية القفل ② في اتجاه السهم لفتح غطاء الصندوق الأمامي بالكامل.

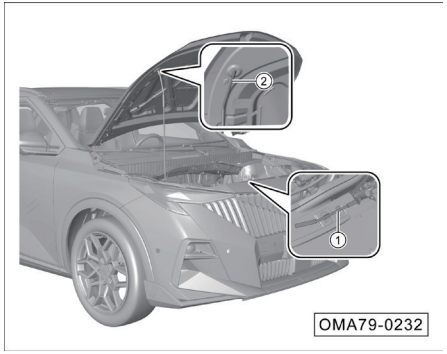

- ارفع غطاء الصندوق الأمامي إلى الموضع المحدد، وأخرج قضيب الدعم من حامل قضيب الدعم ①، وثبّت قضيب الدعم في فتحة التثبيت ② لدعم غطاء الصندوق الأمامي في الموضع المحدد .

إغلاق غطاء غرفة المحرك الأمامية

- أخرج قضيب الدعم من فتحة التثبيت ②، وضعه على حامل قضيب الدعم ①؛ وثم قم بخفض غطاء الصندوق الأمامي إلى ارتفاع حوالي 30 سم من جسم القفل، ثم اتركه، مما يسمح لغطاء الصندوق الأمامي يسقط بحرية وينغلق.

⚠ تحذير

- **قبل القيادة، قم بالتأكد من إغلاق غطاء الصندوق الأمامي وإغلاقه، وإلا فقد يفتح غطاء الصندوق الأمامي فجأة أثناء القيادة، مما يؤدي إلى وقوع حادث خطير.**
- **إذا لم يتم إغلاق غطاء الصندوق الأمامية فستعرض شاشة العرض لمجموعة العدادات رسالة إنذار. قم بالتوقف عن القيادة فورًا وأغلق غطاء المحرك الأمامي وأقفله بشكل صحيح.**

4.2.8 النافذة الكهربائية

يمكن تشغيل النافذة الكهربائية عندما يكون مصدر طاقة السيارة في وضع "ON"؛ يمكن تشغيله في غضون 30 ثانية تقريبا بعد تبديل مصدر طاقة السيارة من وضع "ON" إلى وضع "ACC" أو وضع "OFF". وإذا تم فتح باب السيارة في غضون 30 ثانية تقريبا، فلا يمكن تشغيل النافذة الكهربائية.

ملاحظة

- يرجى إغلاق جميع النوافذ عند مغادرة السيارة.
- كن حذرًا عند إغلاق النوافذ، ولا تقم أبدا بوضع اليد على حافة النافذة، وإلا فقد يكون هناك خطر الإصابة.

أزرار النوافذ الكهربائية لجانب السائق

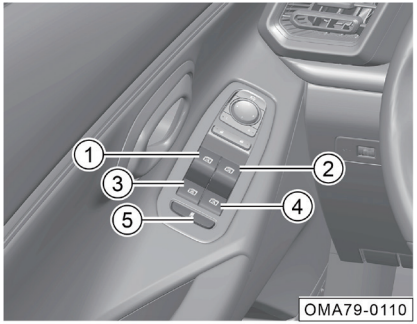

① زر النافذة الكهربائية الأمامية اليسرى
② زر النافذة الكهربائية الأمامية اليمنى
③ زر النافذة الكهربائية الخلفية اليسرى
④ زر النافذة الكهربائية الخلفية اليمنى
⑤ زر قفل نافذة الركاب

- ارفع الزر ① للأعلى حتى موقع التوقف الأول، فستنغلق النافذة الكهربائية للأعلى حتى الإفراج عن الزر أو صعود النافذة إلى أعلى موقع.
- ارفع الزر ① للأعلى حتى الحد الأقصى، فسترتفع النافذة الكهربائية تلقائيا حتى أعلى موقع.
- اضغط على الزر ① للأسفل حتى موقع التوقف الأول، فستنفتح النافذة الكهربائية للأسفل حتى الإفراج عن الزر أو هبوط النافذة إلى أدنى موقع.
- اضغط على الزر ① للأعلى حتى الحد الأقصى، فستنخفض النافذة الكهربائية تلقائيا حتى أدنى موقع.

تذكير

- في عملية الرفع والخفض التلقائي، إذا كنت ترغب في إيقاف النافذة، فيمكنك الضغط على الزر ① الخاص بالرفع للأسفل/ للأعلى لإيقاف حركتها.
- كانت طريقة التشغيل لأزرار ② و③ و④ نفسها مع زر ①، ويمكن تشغيل فقط نافذة الباب المقابل.

- اضغط على زر قفل نافذة الركاب ⑤، يضيء مؤشر الزر، ولا يمكن لأزرار النافذة الكهربائية الجانبية الأمامية والخلفية تشغيل النافذة المقابلة بشكل فعال. لإلغاء القفل، اضغط على الزر مرة أخرى وسوف ينطفئ مؤشر الزر.

زر النافذة الكهربائية على جانب الراكب

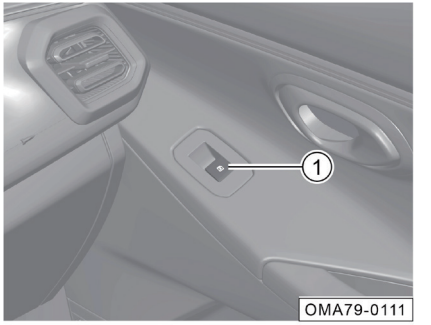

- ارجع إلى زر النافذة الكهربائية على جانب السائق لاستخدام زر النافذة الكهربائية على جانب الراكب.

وظيفة إغلاق النافذة تلقائيا عند قفل السيارة*

عندما يتم إغلاق الباب وقفل السيارة في حالة عدم إغلاق النافذة، سيقوم النظام بإغلاق النافذة تلقائيا لمنع تلف السيارة بسبب نسيان إغلاق النافذة. يمكن تشغيل الوظيفة أو إيقاف تشغيلها من خلال "الإعدادات>ملحقات السيارة>قفل الأبواب والنوافذ>إغلاق النافذة تلقائيا عند قفل السيارة" في نظام مكبر الصوت. إذا فشلت في إغلاق النافذة تلقائيًا بسبب ظروف غير طبيعية مثل مكافحة القرص، سيصدر البوق صوتًا 4 مرات لتذكير المستخدم بأن النافذة فشلت في الإغلاق.

ملاحظة

تعمل وظيفة إغلاق النافذة تلقائيا عند قفل السيارة فقط عندما تكون طاقة البطارية وقطع الغيار في ظل الظروف العادية، يرجى التأكد من إغلاق النافذة تمامًا قبل مغادرة السيارة.

المعايرة التلقائية لنافذة السيارة*

إذا تعذر رفع النافذة تلقائيًا لأسباب خارجية، فسيتم إنزال النافذة إلى أسفل للمعايرة التلقائية، ثم قم برفعها تلقائيًا.

ملاحظة

في ظل الظروف الخاصة، قد لا يمكن أن ترتفع النافذة المعينة، في هذا الوقت، يجب رفع النافذة ومعايرتها يدويًا.

التحذير من عدم إغلاق نافذة السيارة*

بعد تبديل مصدر طاقة السيارة إلى وضع "OFF"، عند فتح الباب الجانبي للسائق، إذا كانت أي نافذة مفتوحة، سيصدر النظام صوت الانذار، وستعرض شاشة العرض لمجموعة العدادات رسالة الإنذار "النافذة ليست مغلقة".

تهيئة وظيفة مكافحة القرص*

إذا لم يكن لدى نافذة الطاقة وظيفة الرفع بزر واحد أو فشل وظيفة ضد القرصة أو يتم إلغاء الحالة الأولية تلقائيًا بسبب التنشيط وظيفة ضد القرصة عدة مرات في غضون فترة زمنية قصيرة، فيجب إعادة تعيينها مرة أخرى.

1. ارفع زر النافذة الكهربائية للأعلى، وفي هذا الوقت، سترتفع النافذة بخطوات حتى تنغلق النافذة تمامًا.
2. بعد إغلاق النافذة تماما، استمر في رفع زر النافذة الكهربائية واحتفظ به لمدة حوالي ثانيتين لإكمال التهيئة.
3. بعد اكتمال تهيئة نافذة السيارة المقابلة، وبعد خفض نافذة السيارة للأسفل بنقرة واحدة، استمر في الضغط على زر نافذة السيارة الكهربائية واحتفظ به لمدة حوالي ثانيتين، بحيث تصل نافذة السيارة إلى نقطة التوقف.
4. ارفع زر النافذة الكهربائية للأعلى للتحقق مما إذا كانت هناك وظيفة الرفع بنقرة واحدة.

⚠ تحذير

- **في عملية تعلم التهيئة، لم تكن للنافذة وظيفة مضادة للقرصة فلا تقم بإعاقة إغلاق النافذة باستخدام أي جزء من الجسم أو الأشياء الأخرى، وإلا فقد يتسبب في الضرر ويؤثر على نتيجة تعلم التهيئة.**
- **إذا كان هناك عطل في نظام النافذة الكهربائية، يرجى الذهاب إلى متجر ترامبشي المعتم في الوقت المناسب للفحص والإصلاح.**

4.2.9 فتحة السقف الكهربائية*

يمكن تشغيل فتحة السقف الكهربائية عندما يكون مصدر طاقة السيارة في وضع "ON". يمكن تشغيل فتحة السقف الكهربائية في غضون 30 ثانية تقريبا بعد تبديل مصدر طاقة السيارة من وضع "ON" إلى وضع "ACC" أو وضع "OFF". وإذا تم فتح باب السيارة في غضون الـ 30 ثانية هذه، فلا يمكن مواصلة تشغيل فتحة السقف الكهربائية.

i تذكير

عند فتح باب السائق في حالة أن تكون طاقة السيارة في وضع "OFF" ولا تكون فتحة السقف الكهربائية مغلقة، ستعرض لوحة العدادات النص "فتحة السقف غير مغلقة" مع تنبيه صفارة، ويجب عليكم التحقق ما إذا كانت فتحة السقف مغلقة في الوقت المناسب.

ملاحظة

يرجى إغلاق فتحة السقف، وإلا سيكون هناك خطر دخول الماء عند هطول الأمطار.

ستارة الشمس الكهربائية

OMA79-0041

- إذا كنت ترغب في فتح المظلة الشمسية الكهربائي قليلا، فاضغط على المفتاح ① لفترة قصيرة، وسيتحرك المظلة الشمسية لمسافة قصيرة وثم يتوقف عن الحركة.
- إذا كنت ترغب في إغلاق المظلة الشمسية الكهربائيي قليلا، فاضغط على المفتاح ② لفترة قصيرة، وسيتحرك المظلة الشمسية لمسافة قصيرة وثم يتوقف عن الحركة.
- إذا كنت ترغب في فتح المظلة الشمسية الكهربائي بالكامل، فاضغط على طرف المفتاح ① لفترة محددة، وسيتحرك المظلة الشمسية تلقائيا جتى يصبح مفتوحا بالكامل.
- إذا كنت ترغب في إيقاف المظلة الشمسية الكهربائي بالكامل، فاضغط على طرف المفتاح ② لفترة محددة، وسيتحرك المظلة الشمسية الكهربائي تلقائيا حتى يصبح مغلقا بالكامل.

تذكير

أثناء عملية الفتح أو الإغلاق الأوتوماتيكي لحاجب الشمس الكهربائي، اضغط على المفتاح مرة أخرى، وسوف يتوقف حاجب الشمس الكهربائي في الموضع الحالي.

ملاحظة

أثناء عملية فتح وإغلاق حاجب الشمس، يُحظر لمس حاجب الشمس بيديكم أو بأشياء، وإلا فقد يتسبب ذلك في طي حاجب الشمس أو سقوطه حتى تعطله.

فتح أو إغلاق فتحة السقف

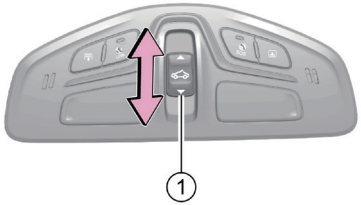

OMA79-0040

- إذا كنت ترغب في فتح فتحة السقف قليلا، ادفع مفتاح فتحة السقف ① للخلف لفترة وجيزة، وستتحرك فتحة السقف لمسافة قصيرة، وثم تتوقف عن الحركة.
- إذا كنت ترغب في إغلاق فتحة السقف قليلا، ادفع مفتاح فتحة السقف ① إلى الأمام لفترة وجيزة، وستتحرك فتحة السقف لمسافة قصيرة، وثم تتوقف عن الحركة.
- إذا كنت ترغب في فتح فتحة السقف بالكامل، ادفع مفتاح فتحة السقف ① للخلف واحتفظ بموقعه لفترة وجيزة، وستنفتح فتحة السقف حتى تصبح مفتوحة بالكامل.

- إذا كنت ترغب في إغلاق فتحة السقف بالكامل، ادفع مفتاح فتحة السقف (1) للأمام واحتفظ بموقعه لفترة وجيزة، وستتحرك فتحة السقف حتى تصبح مغلقة بالكامل.

تذكير

- عند فتح فتحة السقف، سيتم فتح المظلة الشمسية الكهربائي تلقائيًا.
- عندما يتم فتح أو إغلاق فتحة السقف تلقائيًا، ادفع مفتاح فتحة السقف (1) للأمام أو الخلف لفترة وجيزة، وثم ستتوقف فتحة السقف عن الحركة وتبقى في الموضع الحالي.

ميل فتحة السقف

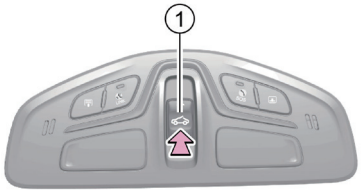

OMA79-0042

- عندما يتم إغلاق فتحة السقف بالكامل، اضغط فوق موقع لمفتاح فتحة السقف (1)، وسينفتح المظلة الشمسية في حالة نصف الانفتاح، وترتفع فتحة السقف للخارج. للإغلاق، ادفع مفتاح فتحة السقف (1) للأمام.

التحكم عن بعد

بعد تبديل مصدر طاقة السيارة إلى وضع "OFF"، وعند النقر على الزر لمفتاح التحكم عن بعد لفترة طويلة، ستنغلق فتحة السقف والمظلة الشمسية عن بعد، وبعد تحرير الزر، ستتوقف فتحة السقف والمظلة الشمسية عن الإغلاق.

عد تبديل مصدر طاقة السيارة إلى وضع "OFF"، وعند النقر على الزر لمفتاح التحكم عن بعد لفترة طويلة، سترتفع فتحة السقف عن بعد.

تذكير

تشتمل وظيفة التحكم عن بعد فقط على وظائف الرفع والإغلاق، ولا توجد وظيفة الفتح.

التحكم في شاشة عرض نظام مكبر الصوت

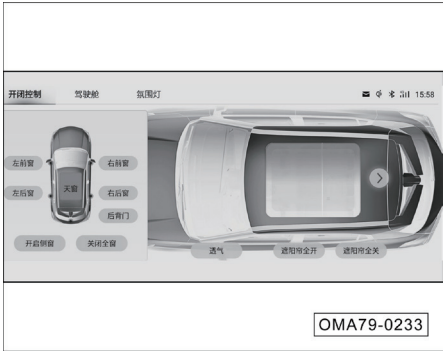

يمكن التحكم في مفتاح فتحة السقف ومفتاح المظلة الشمسية على شاشة عرض نظام مكبر الصوت من خلال النقر فوق ﴿ ، ﴿ و"التهوية" و"فتح المظلة الشمسية بالكامل" و"إغلاق المظلة الشمسية بالكامل" وغيرها من الأزرار الافتراضية في "نموذج السيارة الثلاثي الأبعاد" للمشهد الذكي أو "سيارتي" في صفحة قائمة التطبيق.

وظيفة مكافحة القرص لالمظلة الشمسية الكهربائي

تتميز المظلة الشمسية الكهربائية بوظيفة مقاومة القرص عند عملية الإغلاق، مما يمنع المظلة الشمسية من قرص العناصر الكبيرة عند إغلاقه.

- عندما تكون المظلة الشمسية الكهربائية في منطقة الانزلاق، إذا تم تشغيل وظيفة مكافحة القرص، فإن المظلة الشمسية الكهربائية ستتحرك لمسافة معينة في اتجاه الفتح وثم تتوقف عن الحركة.

ملاحظة

لا تقم بتشغيل المظلة الشمسية الكهربائية عندما تكون درجة الحرارة أقل من 20- درجة مئوية. وفي مثل هذه البيئة، قد لا يتم تفعيل وظيفة مكافحة القرص للمظلة الشمسية الكهربائية مما يؤدي إلى وقوع حوادث. بالإضافة إلى ذلك، ستؤدي درجة الحرارة المنخفضة إلى تلف المحرك إلى حد معين.

وظيفة ضد القرصة لفتحة السقف

تتميز فتحة السقف بوظيفة منع القرص عند إغلاقها بالانزلاق وعند إغلاقها من حالة الإمالة، وتتمثل وظيفة منع القرص في منع قرص الأشياء الكبيرة عند إغلاق فتحة السقف.

- عندما تكون فتحة السقف في منطقة الانزلاق، إذا تم تنشيط وظيفة مكافحة القرصة فستتحرك فتحة السقف إلى اتجاه فتحها لمسافة معينة وثم تتوقف عن الحركة.
- عندما تكون فتحة السقف في منطقة الرفع، إذا تم تنشيط وظيفة مكافحة القرص، فستتحرك فتحة السقف إلى اتجاه رفعها حتى تصبح مرفوعة إلى الحد الأقصى.

ملاحظة

لا تقم بتشغيل فتحة السقف عندما تكون درجة الحرارة أقل من 20- درجة مئوية، وذلك لأنه قد لا يمكن تنشيط وظيفة مكافحة القرص لفتحة السقف في هذه البيئة، مما يؤدي إلى وقوع الحادث، وبالإضافة إلى ذلك، ستؤدي درجة الحرارة المنخفضة إلى تلف المحرك إلى حد معين.

ملاحظة

في حالة فشل نظام فتحة السقف الكهربائية، يرجى الذهاب إلى المتجر الخاص بشركة جي إيه سي للفحص والاصلاح في الوقت المناسب.

تحذير

- **لا يمكن أن تتجنب وظيفة مكافحة القرص لفتحة السقف أو المظلة الشمسية قرص الأشياء الرقيقة أو الصغيرة.**
- **كن حذرًا عند إغلاق فتحة السقف أو المظلة الشمسية، وتأكد من عدم وجود أي شخص في نطاق الحركة عند إغلاق فتحة السقف أو المظلة الشمسية لتجنب الإصابة بالقرص.**
- **قد تتوقف فتحة السقف أو المظلة الشمسية عن رصد العوائق عندما تكون على وشك الإغلاق تماما، ولا تعمل وظيفة مكافحة القرص في هذا الوقت.**
- **لا تحاول تنشيط وظيفة مكافحة القرص بيديك أو جزء معين من جسمك، وإلا فمن المرجح أن تصاب.**

تهيئة فتحة السقف

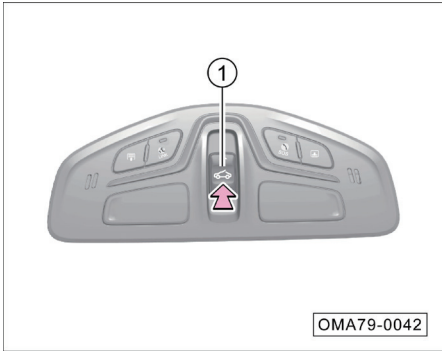

في بعض الحالات (انقطاع الكهرباء للبطارية فجأة أو عدم استخدام السيارة لفترة طويلة من الوقت)، قد يكون من الضروري تهيئة فتحة السقف وإجراء التعلم الذاتي لها. العمليات المحددة هي كما يلي:

- اضغط على المفتاح ①، تتحرك فتحة السقف إلى الوضع المغلق بالكامل
- اضغط باستمرار على المفتاح ① لفترة طويلة، ستتحرك فتحة السقف أولاً إلى الوضع الرافع، ثم تنتقل إلى الوضع المفتوح لمسافة معينة، ثم تنتقل أخيرًا إلى الوضع المغلق بالكامل.
- حرر المفتاح ①، وثم تكتمل تهيئة فتحة السقف.

تهيئة المظلة الشمسية الكهربائية

- اضغط على مفتاح إغلاق المظلة الشمسية ①، وسوف تنتقل المظلة الشمسية إلى الوضع المغلق بالكامل
- اضغط باستمرار على مفتاح إغلاق المظلة الشمسية ① لفترة طويلة، ستنفتح المظلة الشمسية لمسافة معينة أولاً، ثم تنتقل أخيرًا إلى الوضع المغلق تمامًا.
- حرر مفتاح إغلاق المظلة الشمسية ①، وثم تكتمل تهيئة المظلة الشمسية.

4.2.10 الإجراءات الأساسية لمكافحة السرقة

مقاومة السرقة – الغاء القفل عن بعد

عندما يكون مصدر طاقة السيارة في وضع "OFF"، وتكون السيارة في الحالة المحصنة، احمل مفتاح التحكم عن بعد الذكي للاقتراب من الباب، واضغط على زر إلغاء القفل على مفتاح التحكم عن بعد، وثم سيتم إلغاء قفل الباب وإلغاء وظيفة مكافحة السرقة وسيومض ضوء إشارة الانعطاف 2 مرتين.

مقاومة السرقة – القفل عن بعد

عندما تكون طاقة السيارة في وضع "OFF"، وتكون الأبواب الأربعة والغطاء الأمامي وغطاء صندوق السيارة الخلفي كلها مغلقة، وتغادر السيارة مع حمل مفتاح التحكم عن بعد الذكي، واضغط على زر القفل لمفتاح التحكم عن بعد، يتم قفل الأبواب وتدخل في حالة مقاومة للسرقة، ويومض ضوء إشارة الانعطاف مرة واحدة.

تنشيط نظام ضد السرقة في جسم السيارة

عندما تكون طاقة السيارة بأكملها في وضع "ON" وتكون السيارة في حالة محصنة، أو عند استخدام المفتاح غير القانوني أو فتح قفل الباب بالقوة، يتم تشغيل نظام مكافحة السرقة وصافرة القرن المضادة للسرقة وفلاش إشارة الانعطاف.

بعد قفل السيارة وتحصينها بمفتاح التحكم عن بعد، إذا تم فتح الباب الجانبي للسائق من بواسطة مفتاح الطوارئ الميكانيكي، بعد فتح الباب الجانبي للسائق، سيقوم نظام مكافحة السرق بإصدار صافرات البوق والتحذير بضوء إشارة الانعطاف بعد بضع ثوان.

تذكير

عندما لم يتم تفعيل الإنذار أو أثناء عملية الإنذار، وبعد الضغط على الزر 🔓 لمفتاح التحكم عن بعد أو تحويل مصدر طاقة السيارة إلى وضع "ON"، يمكن إلغاء حالة الإنذار ضد السرقة، وثم ستدخل السيارة في حالة نزع الحماية؛ خلال دورة الإنذار، يمكن تشغيل الإنذار 10 مرات على الأكثر.

نظام ضد السرقة في المحرك

عندما يكون مصدر طاقة السيارة في وضع "OFF"، ويتم إلغاء نظام مكافحة السرقة ويكون المفتاح القانوني داخل السيارة، ويتم تبديل مصدر طاقة السيارة إلى وضع "ON"، إذا تم التحقق من نظام مكافحة سرقة المحرك، فسيقوم النظام بإلغاء حالة مكافحة سرقة المحرك.

إذا لم يتم التحقق من نظام مكافحة سرقة المحرك بنجاح، فلا يمكن بدء تشغيل المحرك وسيتم تشغيل إنذار مكافحة السرقة.

تعليمات صيانة لنظام ضد السرقة في جسم السيارة

لا يحتاج إلى إجراء صيانة أثناء الاستخدام العادي. إذا كانت لديك أية أسئلة يرجى الاتصال بشركة جي أيه سي للسيارات.

4.3 أضواء السيارة ورؤيتها

4.3.1 الأضواء الخارجية

مفتاح مجموعة الأضواء

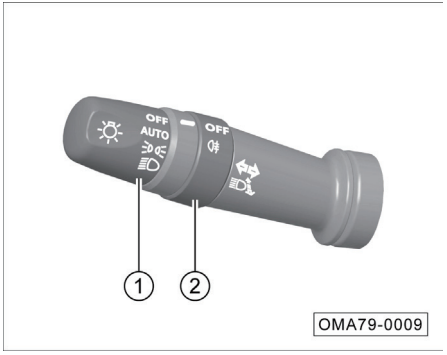

① مفتاح الأضواء

② مفتاح الأضواء الضبابية

i تذكير

تأخذ الصورة نموذج الإنارة التلقائية كمثال. وبالنسبة إلى مفاتيح وظيفية محددة، يرجى الرجوع إلى السيارة الفعلية.

i تذكير

- في ظل ظروف استخدام معينة (على سبيل المثال لا الحصر رطوبة الهواء العالية أو غسيل السيارة)، قد يظهر بخار الماء حتى قطرات الماء على السطح الداخلي للأضواء، وهو ما يشبه ظاهرة الضباب على نافذة السيارة عندما تقود السيارة في المطر. وهذا ليس خطأ.
- ركن السيارة في بيئة جافة وإضاءة الأضواء وتشغيل القيادة ستساعد على تبديد الضباب، ولكن قد تتكرر ظاهرة الضباب.
- إذا كان هناك الكثير من قطرات الماء أو ظاهرة دخول الماء، فيرجى الاتصال بمتجر ترامبشي المعتمد للفحص.

ضوء إشارة الانعطاف

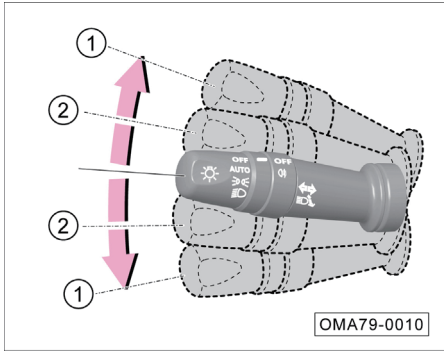

- عندما يكون مصدر طاقة السيارة في وضع "ON"، أدر مفتاح مجموعة الأضواء لأعلى أو لأسفل إلى موضع ① لتشغيل ضوء إشارة الانعطاف الأيمن أو الأيسر، وسيومض ضوء مؤشر ➡ أو ⬅ على مجموعة العدادات.

ضوء إشارة تغيير المسار

- عند تغيير المسار أو تجاوز السيارة، أدر مفتاح مجموعة الأضواء سريعًا لأعلى أو لأسفل إلى موضع ②، وثم حرره واتركه يعود إلى الموضع الأصلي، وسيومض ضوء إشارة الانعطاف على الجانب المقابل وضوء مؤشر ➡ أو ⬅ على مجموعة العدادات لـ 3 مرات.

- إذا تمت إدارة مفتاح مجموعة الأضواء لأعلى أو لأسفل إلى موضع ② بدون تحرير، فسيومض باستمرار ضوء إشارة الانعطاف على الجانب المقابل وضوء مؤشر ➡ أو ⬅ على مجموعة العدادات. وبعد تحرير المفتاح وتركه ليعود للموضع الأصلي، ستتوقف أضواء المؤشرات عن الوميض.

ملاحظة

إذا تضاعف تردد الوميض لضوء مؤشر ➡ أو ⬅ في مجموعة العدادات، فهذا يعني أن ضوء إشارة انعطاف ما غير صالح. يرجى الانتقال إلى متجر ترامبشي المعتمد للفحص والصيانة في وقته.

مفتاح ضوء السيارة

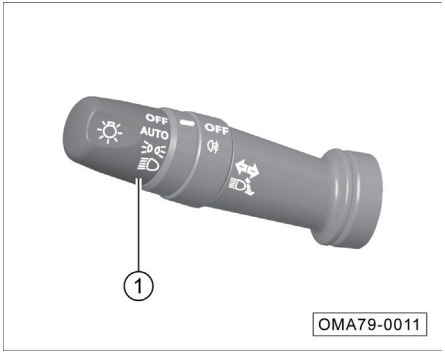

عندما يكون مصدر طاقة السيارة في وضع "ON"، أدر مفتاح الأضواء ① للتحكم في تشغيل أو إيقاف تشغيل AUTO (الإنارة التلقائية)*، (ضوء الموضع)، (الشعاع المنخفض).

عندما يتم دوران مفتاح ضوء السيارة إلى وضع "OFF"، يتم إيقاف تشغيل جميع الأضواء للسيارة.

AUTO (ضوء تلقائي) *

- أدر مفتاح الأضواء إلى وضع AUTO لتشغيل الإنارة التلقائية.

تذكير

عند تشغيل الإضاءة التلقائية، ستقوم السيارة تلقائيًا بتشغيل الأضواء أو إيقاف تشغيلها حسب الإضاءة المحيطة. عندما يصبح الإضاءة المحيطة خارج السيارة أغمق تدريجيًا، قم بتشغيل مصباح الموضع والضوء المنخفض في نفس الوقت؛ وعندما يصبح الإضاءة المحيطة خارج السيارة أكثر سطوعًا تدريجيًا، قم بإيقاف تشغيل مصباح الموضع والضوء المنخفض في نفس الوقت.

الملاحظة

- إذا عرضت مجموعة العدادات "المستشعر متعطل، يرجى التحكم يدويًا في الأضواء"، ومن أجل السلامة، سيحافظ النظام على تشغيل الشعاع المنخفض. في هذا الوقت، يجب التحكم في الأضواء يدويًا، والذهاب على الفور إلى متجر ترامبشي المعتمد للفحص والإصلاح.
- في بيئة الضباب، سيؤثر ذلك على التشغيل العادي للإضاءة االتلقائي،ة ويجب تشغيل الأضواء يدويا.

أضواء القيادة أثناء النهار*

- عندما يتم تشغيل المحرك لكن لم يتم تشغيل الشعاع المنخفض، سيتم تشغيل الأضواء النهارية تلقائيًا؛ بعد تشغيل الشعاع المنخفض أو إيقاف تشغيل المحرك، سيتم إيقاف تشغيل الأضواء النهارية تلقائيا.

ضوء الموضع

- أدر مفتاح الأضواء إلى موضع ≡DC، بعد التشغيل، ستتم إضاءة ضوء الموضع وضوء لوحة العدادات وضوء لوحة أرقام السيارة، وكذلك ضوء مؤشر ≡DC على مجموعة العدادات.

i تذكير

من أجل توفير طاقة البطارية، إذا كنت قد نسيت إيقاف تشغيل ضوء الموضع، عندما يتم تحويل طاقة السيارة الكلية إلى وضع "OFF" ولم يتم قفل السيارة، سينطفئ ضوء الموضع تلقائيا بعد إضاءته باستمرار لمدة 15 دقيقة؛ وعندما يتم تحويل طاقة السيارة الكلية إلى وضع "OFF" ويتم قفل السيارة، سينطفئ ضوء الموضع على الفور.

⚠ تحذير

- **عند القيادة ليلا أو في بيئة الطريق ذات الرؤية الرديئة، لا تقم بتشغيل ضوء الموضع فقط، وإلا فإن ذلك يسبب بسهولة الحوادث.**
- **في الليل أو على الطرق ذات الرؤية الرديئة، عندما يتم إيقاف تشغيل المحرك وتتوقف السيارة مؤقتًا، هناك حاجة للأضواء المستخدمة للإشارة إلى موقع السيارة، نظرًا لأن ضوء الموضع لديه وظيفة توفير الطاقة، فلا تقم أبدا باستخدام ضوء الموضع كضوء الفرملة، بل يجب تشغيل ضوء التحذير من الخطر للإنذار.**

الضوء المنخفض

- أدر مفتاح الأضواء إلى موضع لتشغيل الشعاع المنخفض.

الضوء العالي

- بعد تشغيل الشعاع المنخفض، ادفع مفتاح مجموعة الأضواء إلى مقدمة السيارة إلى الموضع المحدد لتشغيل الشعاع العالي، ويضيء مؤشر على مجموعة العدادات.
- ثم اسحب مفتاح مجموعة الأضواء إلى خلف السيارة حتى يعود إلى موقعه الأصلي لإيقاف تشغيل الشعاع العالي.

وميض الضوء العالي

- اسحب مفتاح مجموعة الأضواء إلى خلف السيارة حتى الموضع المحدد لتشغيل الشعاع العالي.
- بعد تحريره، سيعود مفتاح مجموعة الأضواء إلى موقعه الأصلي تلقائيا لإيقاف تشغيل الشعاع العالي.

تذكير

- سوف يبهر الشعاع العالي سائقي السيارات الأخرى من مسافة قريبة، مما قد يتسبب بسهولة في وقوع حوادث. يرجى استخدامه بعقلانية.
- عند إيقاف تشغيل جميع أضواء السيارة، اسحب باستمرار مفتاح مجموعة الأضواء إلى خلف السيارة، سيبقى الشعاع العالي مضاءً، وفي الوقت نفسه، سيضيء ضوء مؤشر على مجموعة العدادات.

تعديل الارتفاع اليدوي للمصابيح الأمامية

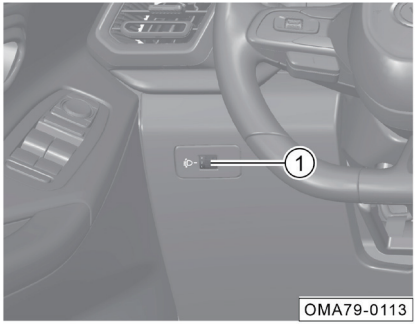

قم بتدوير المقبض ① لضبط نطاق إضاءة المصابيح الأمامية يدويًا (المصابيح الأمامية المنخفضة)، وأوضاع الضبط هي "0، 1، 2، 3". سيقل ارتفاع الضوء مع زيادة قيمة الضبط.

التحذير من عدم إيقاف تشغيل الأضواء

بعد تبديل مصدر طاقة السيارة إلى وضع "OFF"، وعند فتح باب السائق، إذا كانت الأضواء الأمامية أو أضواء الموضع مضاءة، سيصدر النظام صفارة تحذير، وستعرض شاشة مجموعة العدادات رسالة التحذير: "لم يتم إطفاء الأضواء".

وظيفة تأخير الضوء الأمامي (مرافقتي إلى المنزل)

خلال 10 دقائق بعد تحويل مصدر طاقة السيارة إلى وضع "OFF"، إذا تم تدوير مفتاح الأضواء من وضع OFF إلى وضع آخر وثم إلى وضع OFF مرة أخرى في غضون ثانيتين، سيتم تنشيط وظيفة تأخير إطفاء الأضواء الأمامية. سيتم تشغيل الضوء المنخفض لمدة 30 ثانية. وإذا تم فتح أي باب (بما في ذلك الأبواب الأربعة وغطاء المقصورة الأمامي وغطاء صندوق السيارة الخلفي) في غضون 30 ثانية، فسيتم إعادة توقيته وسيتم تشغيل الضوء المنخفض لمدة 80 ثانية. واذا كان يتم اغلاق جميع الأبواب في غضون 80 ثانية، سوف يعيد التوقيت، وسوف يتم تشغيل الضوء المنخفض لمدة 30 ثانية، وسوف يتكرر.

مفتاح ضوء الضباب

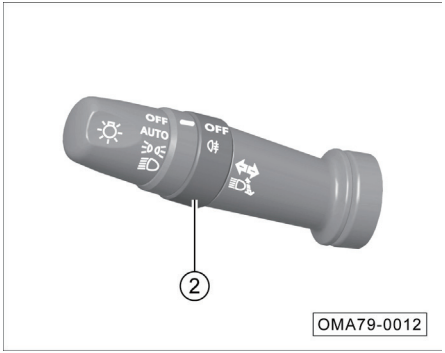

عندما يكون مصدر طاقة السيارة في وضع "ON"، فعند تشغيل الشعاع المنخفض، أدر مفتاح أضواء الضباب ② للتحكم في تشغيل أو إيقاف تشغيل (أضواء الضباب الخلفية)

- أدر مفتاح أضواء الضباب ② إلى موضع ، وبعد تحريره، سيعود إلى موضع "OFF" وستتم إضاءة أضواء الضباب الخلفية.
- أدر مفتاح أضواء الضباب ② مرة أخرى إلى موضع ، وبعد تحريره، سيعود إلى موضع "OFF" وسيتم إطفاء أضواء الضباب الخلفية.

ضوء التحذير من الخطر

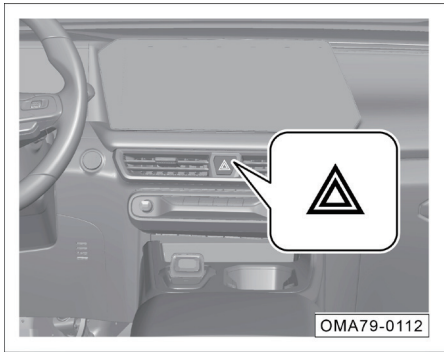

عندما يكون مصدر طاقة السيارة في أي وضع، اضغط على مفتاح، ويومض ضوء الخلفية الحمراء للمفتاح، ويتم تشغيل ضوء التحذير من الخطر. اضغط على المفتاح مرة أخرى لإيقاف تشغيل ضوء التحذير من الخطر.

بعد تشغيل ضوء التحذير من الخطر، ستومض كافة أضواء إشارة الانعطاف وضوء مؤشر و على مجموعة العدادات في نفس الوقت.

من أجل جذب انتباه الأفراد الآخرين على الطريق وتقليل مخاطر حوادث المرور، يجب تشغيل ضوء التحذير من الخطر في الحالات التالية:

- عند وجود عطل بالسيارة.
- عندما يكون هناك ازدحام حركة المرور، وكانت سيارتك في نهاية تدفق حركة السيارات.
- عند جر السيارة الأخرى أو عند التعرض للجر.
- في بيئة رديئة الرؤية، ويطلب من وقوف سيارتك مؤقتًا وإنذار السيارات القادمة.

تذكير

- عند استخدام ضوء التحذير من الخطر، سيتم استهلاك طاقة البطارية، لذلك يرجى إيقاف تشغيله عندما لا تكون هناك حاجة لاستخدامه.
- تأكد من الامتثال للقواعد والأنظمة ذات الصلة بشكل صارم عند استخدام ضوء التحذير من الخطر.
- في حالات الطوارئ، عندما يكون هناك عطل في ضوء التحذير من الخطر، يجب استخدام الطرق الأخرى التي تتوافق مع أنظمة المرور ذات الصلة لجذب انتباه الآخرين على الطريق.

الإضاءة المساعدة على وجد السيارة

- فبي النطاق الفعال، اضغط على زر إلغاء القفل لمفتاح التحكم عن بعد، وسيساعد ضوء الموضع في الإشاءة لفترة من الوقت. اضغط على زر إلغاء القفل لمفتاح التحكم عن بعد مرة أخرى، فيمكن مواصلة إضاءة ضوء الموضع لبعض الوقت. عندما تدخل السيارة، قم بتبديل طاقة السيارة بأكملها إلى وضع "ON"، وينطفئ ضوء الموضع.

إضاءة البحث عن سيارة

- اضغط بسرعة واستمرار على زر القفل لمفتاح التحكم عن بعد مرتين، سيضيء ضوء الموضع لعدة ثوان، ويومض ضوء إشارة الانعطاف عدة مرات كي يمكنك التأكد من الموقع المحدد للسيارة.

4.3.2 الأضواء الداخلية

وظيفة التشغيل التلقائي لضوء السقف

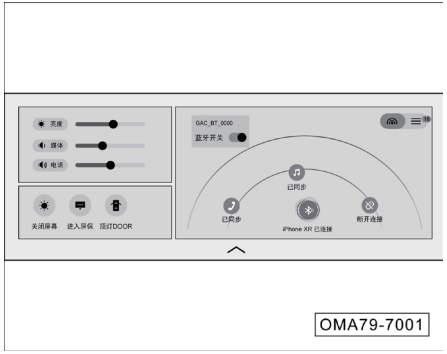

- اسحب لأسفل من أعلى الشاشة (منطقة الشريط المنسدلة) لاستدعاء صفحة القائمة المنسدلة، انقر فوق الزر الافتراضي "ضوء السقف" لتشغيل وظيفة الإنارة التلقائية لضوء السقف، وانقر فوق هذا الزر الافتراضي مرة أخرى لإيقاف وظيفة الإنارة التلقائية لضوء السقف.

نظام تأخير إطفاء الضوء الداخلي

عندما تكون أضواء السقف مطفأة بشرط أن يتم وظيفة تشغيل أضواء السقف تلقائيًا:

- عندما يكون مصدر طاقة السيارة في وضع "OFF"، افتح أي باب، وستتم إنارة ضوء السقف تلقائيًا؛ وسينطفئ بعد إغلاق الباب لمدة 30 ثانية تقريبًا.
- عندما يكون مصدر طاقة السيارة في وضع "OFF"، قم بإلغاء قفل الباب عن بعد، وستتم إنارة ضوء السقف تلقائيًا، ثم ينطفئ بعد حوالي 30 ثانية.
- عند تبديل مصدر طاقة السيارة من وضع "OFF" إلى وضع "OFF"، ستتم إنارة ضوء السقف تلقائيًا، ثم ينطفئ بعد حوالي 30 ثانية.

تذكير

عند إغلاق جميع الأبواب وإضاءة مصابيح السقف في الظروف المذكورة أعلاه، يتم القفل بوحدة التحكم عن بُعد أو تحويل طاقة السيارة إلى وضع "ON"، وتنطفئ مصابيح السقف تلقائيًا.

- عندما ينطفئ ضوء السقف الأمامي، المس ضوء السقف الأمامي المقابل ① لإنارته؛ والمس الجانب المقابل مرة أخرى لإطفاء ضوء السقف الأمامي.

ضوء السقف للصف الثاني*

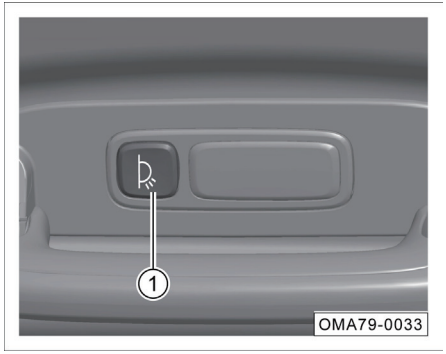

- عندما ينطفئ ضوء السقف للصف الثاني، اضغط على المفتاح ① مرة واحدة، وستتم إنارة ضوء السقف على الجانب المقابل؛ واضغط على المفتاح ① مرة أخرى، وسينطفئ ضوء السقف على الجانب المقابل.

الأضواء المحيطة الذكية *

ادخل إلى صفحة وظيفة "سيارتي" من خلال نموذج السيارة الثلاثي الأبعاد على الصفحة الرئيسية لنظام مكبر الصوت أو قائمة التطبيق "سيارتي"، وثم انقر فوق الزر الافتراضي "الضوء المحيط" للدخول إلى صفحة إعداد تأثير الضوء المحيط الداخلي.

واجهة العملية:

OMA79-0064

1. مفتاح وظيفة الضوء المحيط

- انقر فوق الزر الافتراضي على يمين "الضوء المحيط الداخلي" لتشغيل أو إيقاف تشغيل وظيفة الضوء المحيط الداخلي.

- عندما يتم إيقاف تشغيل وظيفة الضوء المحيط، لا يمكن تعديل المعلمات الأخرى؛ وعندما يتم تشغيل وظيفة الضوء المحيط، إذا كان مصدر طاقة السيارة في وضع "ON"، فسيضيء الضوء المحيط دائما.

2. تعديل سطوع الضوء المحيط

- وفقا للاحتياجات الشخصية، انقر أو حرك شريط تقدم سطوع الضوء المحيط إلى الأيسر والأيمن لضبط سطوع الضوء المحيط.

3. مفتاح وضع متابعة القيادة

- بعد تشغيل وضع متابعة القيادة، يرتبط لون الضوء المحيط مع وضع القيادة، وعند تبديل وضع القيادة، سيتم تبديل لون الضوء المحيط تلقائيا.

4. وضع إيقاع الموسيقى

- بعد تشغيل وضع إيقاع الموسيقى، عند تشغيل الموسيقى، سيتغير سطوع الضوء المحيط مع إيقاع الموسيقى.

5. لون الضوء المحيط

- اسحب أو انقر فوق شريط اللون لتحديد لون الضوء المحيط.

4.3.3 مفتاح مجموعة المساحات

نوع AUTO

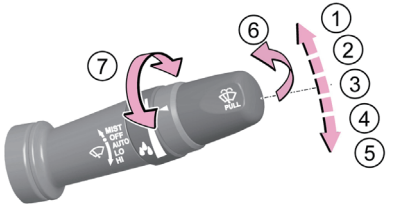

OMA79-0013

نوع INT

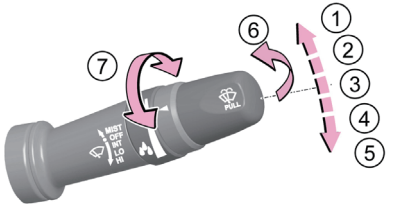

OMA79-0014

عندما تكون طاقة السيارة في وضع التشغيل "ON"، يمكن تشغيل مفتاح مجموعة الممسحة:

① MIST: المسح اليدوي

② OFF: إيقاف مسح الزجاج الأمامي

③ AUTO: المسح التلقائي *

- INT: المسح المتقطع*

④ LO: المسح البطيء

⑤ HI: المسح السريع

⑥ تشغيل نظام غسل الزجاج الأمامي

⑦ مقبض الضبط:

- ضبط حساسية المسح التلقائي (AUTO)*
- ضبط الفاصل الزمني للمسح (INT)*

MIST: المسح اليدوي

- أدر مفتاح مجموعة المساحات من الموضع الأولي إلى موضع ① MIST، وثم حرر المفتاح، وسيعود إلى الموضع الأولي، وستتوقف المساحات الأمامية عن الحركة بعد إجراء المسح لمرة واحدة.
- إذا تمت إدارة مفتاح مجموعة المساحات من الموضع الأولي إلى موضع ① MIST بدون تحريره، فستعمل المساحات الأمامية دائما.

OFF: إغلاق ممسحة

- أدر مفتاح مجموعة المساحات إلى موضع ② OFF، فستتوقف المساحات الأمامية عن العمل.

AUTO: المسح التلقائي *

- أدر مفتاح مجموعة المساحات إلى موضع ③ AUTO لتشغيل وظيفة المسح التلقائي، وسيقوم نظام المساحات بتعديل سرعة المسح وفقًا للأمطار الحالية وسرعة السيارة في الوقت الحقيقي.
- يمكن تشغيل أو إيقاف تشغيل وظيفة المسح التلقائي من خلال "الإعدادات > ملحقات السيارة > ملحقات أخرى > المسح التلقائي" في صفحة نظام مكبر الصوت. عند إيقاف التشغيل، فإن وظيفة الممسحة في وضع AUTO تعادل وضع INT.
- أدر المقبض ⑦ لأعلى/ لأسفل لضبط حساسية المسح.

ملاحظة

- عندما تعرض مجموعة العدادات "المستشعر متعطل، يرجى التحكم في المساحات يدويا"، ومن أجل السلامة، يجب التحكم في المساحات يدويا في هذا الوقت، والذهاب إلى متجر ترامبشي المعتمد للفحص والإصلاح في وقته.
- قبل استخدام المسح التلقائي في فصل الشتاء، يرجى التأكد مما إذا كانت شفرات المساحات مجمدة.
- عند غسل السيارة أو في الطقس الترابي أو الطقس غير الممطر، يوصى بإيقاف تشغيل المسح التلقائي لتجنب الأضرار أو الإصابات الناجمة عن المسح غير المقصود من المساحات.
- المسح التلقائي هو وظيفة مساعدة، ويجب على السائق تشغيل المساحات يدويًا حسب ظروف القيادة لضمان سلامة القيادة.
- قد تتسبب الخطوط والخدوش والبقع في موقع تركيب المستشعر في سوء تشغيل المسح التلقائي.

INT: ممسحة الفجوة

- أدر مفتاح مجموعة المساحات إلى موضع ③ INT، ستقوم المساحات الأمامية بالمسح تلقائيًا على فواصل زمنية معينة.
- بالنسبة للموديلات المزودة بوظيفة المسح التلقائي، يمكن التبديل إلى وضع المسح المتقطع من خلال "الإعدادات > ملحقات السيارة > ملحقات أخرى > المسح التلقائي" في صفحة نظام مكبر الصوت.
- أدر المقبض ⑦ لأعلى/ لأسفل لضبط سرعة المسح المتقطع.

LO: المسح البطيء

- أدر مفتاح مجموعة المساحات إلى موضع ④ LO، وستعمل المساحات الأمامية بسرعة بطيئة نسبيًا.

HI: ممسحة سريعة

- أدر مفتاح مجموعة المساحات إلى موضع ⑤ HI، وستعمل المساحات الأمامية بشكل سريع نسبيًا.

فتح نظام غسيل الزجاج الأمامي

- اسحب مفتاح مجموعة المساحات إلى خلف السيارة حتى موضع ⑥، وستبدأ المغسلة الأمامية رش الماء وثم تعمل المساحات الأمامية.
- حرر مفتاح مجموعة المساحات وأعده إلى موضعه الأصلي، سيتم إيقاف تشغيل نظام غسيل الزجاج الأمامي، وإعادة المسح لمرة واحد بعد بضع ثوان.
- بعد أن تتوقف المساحات الأمامية عن المسح لبضع ثوان، ستمسح مرة أخرى لإزالة الماء المتبقي على الزجاج.

صيانة الممسحة الأمامية

- الطريقة الأولى: خلال 10 ثوانٍ بعد تحويل مصدر طاقة السيارة إلى وضع "OFF"، أدر عصا التحكم بمفتاح مجموعة المساحات إلى موضع المسح اليدوي ① MIST، وثم أعده سريعًا إلى موضعه الأصلي، فستتحرك المساحات الأمامية إلى أعلى موقع وثم تتوقف، وتدخل نمط صيانة المساحات.
- الطريقة الثانية: عندما يكون مصدر طاقة السيارة في وضع "ON"، يمكن دخول نمط صيانة المساحات من خلال "الإعدادات > ملحقات السيارة > ملحقات أخرى > نمط صيانة المساحات" في صفحة نظام مكبر الصوت.

4.3.4 الزجاج الأمامي والخلفي

الزجاج الأمامي

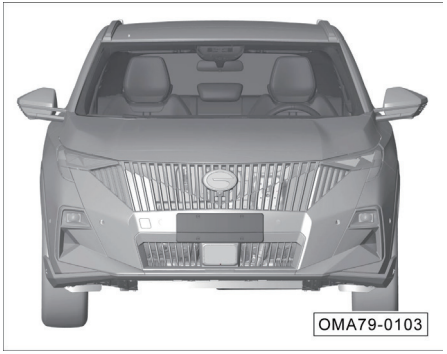

الزجاج الأمامي يكون مصنوعا من الزجاج الأخضر.

⚠ تحذير

- **يرجى الحفاظ على سطح الزجاج نظيفًا في كل الأوقات.**
- **يرجى لصق علامات الشهادات الضرورية وفقًا لقوانين المرور المحلية. لا تقم بلصق الورق أو إرفاق أشياء بسطح الزجاج الأمامي حسب الرغبة، وإلا فسيتم حظر خط الرؤية أمامكم، مما يتسبب بسهولة في وقوع حوادث مرورية.**

4.3.5 مرآة الرؤية الخلفية

مرآة الرؤية الخلفية الداخلية

يمكن ضبط مرآة الرؤية الخلفية الداخلية يدويا في سبيل إضعاف الانعكاس القادم من الخلف، بحيث يكون مجال الرؤية الخلفي في أفضل حالة مراقبة.

- كما هو موضح في الصورة، يكون المزلاج في زاوية الرؤية الخلفية العادية، ويمكن جر المزلاج للأمام لتحيز الانعكاس القادم من الخلف لتحقيق وظيفة مقاومة الوهج.
- وثم جر المزلاج للخلق لاستعادة زاوية الرؤية الخلفية العادية.

مرآة الرؤية الخلفية الخارجية

تذكير

إذا فشلت وظيفة مرآة الرؤية الخلفية الخارجية، يرجى الذهاب إلى المتجر الخاص بشركة جي إيه سي للفحص والاصلاح في الوقت المناسب.

تحذير

على الرغم من أن مرآة الرؤية الخلفية مع سطح منحن (سطح محدب وسطح كروي) يمكنه توسيع مجال الرؤية، ولكن الصور المنعكسة هي أصغر وأبعد من الكائن الحقيقي، لذلك لا تقم أبدا بالحكم على المسافة من السيارة الخلفية اعتمادًا على الصورة المنعكسة فيها عند تغيير الحارة، وإلا فقد تحدث الحوادث بسبب الخطأ في الحكم.

التعديل الكهربائي

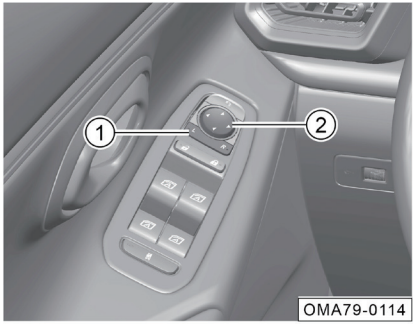

- اضغط على طرف "L" أو "R" لمفتاح الاختيار ①، وحدد المرآة الخلفية الخارجية اليسرى أو اليمنى.
- اضغط على زر الضبط ② لضبط مرآة الرؤية الخلفية الخارجية المحددة بزاوية رؤية خلفية مناسبة.
- بعد ضبط مرآة الرؤية الخلفية الخارجية، أعد مفتاح الاختيار ① إلى حالة مسطحة.

تحذير

أثناء عملية القيادة، لا تقم بضبط مرآة الرؤية الخلفية الخارجية لتجنب تشتيت الانتباه والتسبب في فقدان السيطرة على السيارة، وبالتالي في حدوث الخطر.

الطي الكهربائي *

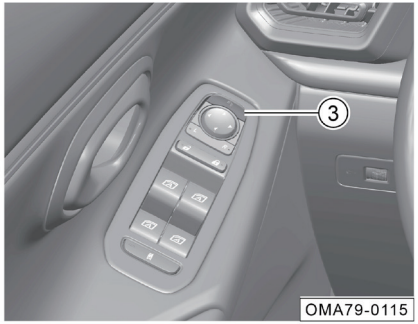

OMA79-0115

- اضغط على زر الطي ③ مرة واحدة، وسيتم طي مرآة الرؤية الخلفية الخارجية كهربائيًا.
- اضغط على زر الطي ③ مرة أخرى، وستمتد مرآة الرؤية الخلفية الخارجية كهربائيًا.

الطي التلقائي *

- اقفل السيارة من الخارج، فسيتم طي مرآة الرؤية الخلفية الخارجية تلقائيا.
- قم بإلغاء قفل السيارة من الخارج، فسيتم تمديد مرآت الرؤية الخلفية الخارجية تلقائيا.

تذكير

يمكن تعيين تشغيل أو إيقاف تشغيل هذه الوظيفة من خلال "الإعدادات > ملحقات السيارة > مرآة الرؤية الخلفية الخارجية > الطي التلقائي لمرآة الرؤية الخلفية الخارجية" في صفحة نظام مكبر الصوت.

الملاحظة

- إذا تعطلت وظيفة الطي الكهربائي أو لم تكن السيارة مجهزة بوظيفة الطي الكهربائي، فيمكن طي المرآة يدويا. وبعد الطي اليدوي، يجب التشغيل اليدوي عند إعادة تمديد المرآة. عند إعادة تمديد المرآة يدويا، يكتمل التمديد عند سماع صوت "كادا".
- لا تقم بطي مرآة الرؤية الخلفية الخارجية المجهزة بوظيفة الطي الكهربائي بشكل متكرر، وإلا فإن ذلك سيضر بآلية الطي الداخلية ويتسبب في عطل وظيفة الطي الكهربائي.
- كن حذرًا عند تشغيل وظيفة الطي الكهربائي لمرآة الرؤية الخلفية الخارجية حتى لا تصاب الأصابع بمرآة الرؤية الخلفية وقاعدتها.

وظيفة إزالة الصقيع والضباب

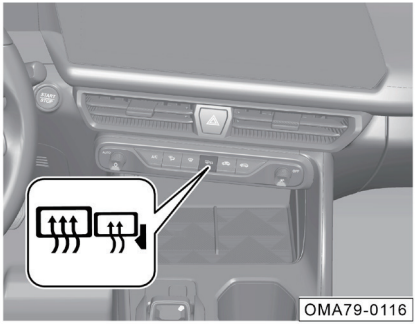
OMA79-0116

- اضغط على زر ، سيضيء ضوء مؤشر الزر، وسيتم تشغيل وظيفة إزالة الصقيع/ الضباب عن مرآة الخلفية الخارجية والزجاج الخلفي.
- بعد حوالي 15 دقيقة، سيتم إيقاف تشغيل هذه الوظيفة تلقائيا، أو يمكن النقر فوق زر أثناء التشغيل لإيقاف هذه الوظيفة يدويا، وثم سينطفئ ضوء مؤشر الزر.

الملاحظة

- بعد إيقاف وظائف إزالة الصقيع/ الضباب تلقائيًا، إذا كنت لا تزال بحاجة إلى إزالة الضباب أو الصقيع، فيرجى الضغط على زر.
- يرجى عدم استخدام وظيفة إزالة الضباب/ الصقيع باستمرار لفترة طويلة من الوقت، وإلا فقد كانت درجة حرارة السخان مرتفعة بشكل مفرط، مما يؤدي إلى تلف السخان.
- إذا لم تكن هناك حاجة لاستخدام وظيفة إزالة الصقيع/ الضباب، فيرجى إيقاف تشغيل هذه الوظيفة لتجنب إهدار طاقة البطارية.

4.3.6 واقي الشمس

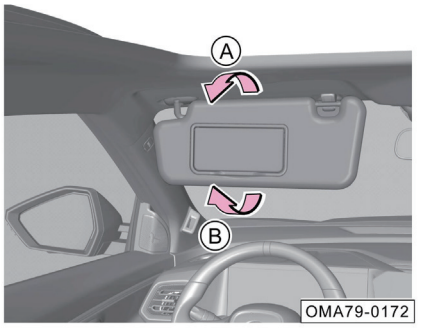

- اقلب واقي الشمس على جانب السائق أو الراكب الأمامي في اتجاه السهم A لحجب أشعة الشمس من الزجاج الأمامي.
- لاستخدام مرآة الزينة، بعد قلب واقي الشمس لأسفل، ما عليك سوى رفع غطاء مرآة الزينة في اتجاه السهم B، وفي نفس الوقت، سيضيء ضوء مرآة الزينة* تلقائيًا.

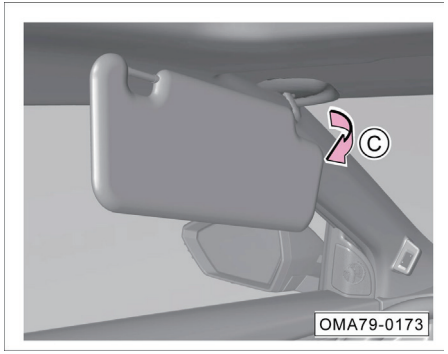

- بعد قلب واقي الشمس على جانب السائق أو جانب الراكب الأمامي لأسفل، اسحب الحامل المتحرك على جانب واحد في اتجاه السهم C لحجب أشعة الشمس من النافذة الجانبية.

4.4 المقاعد ومرافق التخزين

4.4.1 مسند الرأس

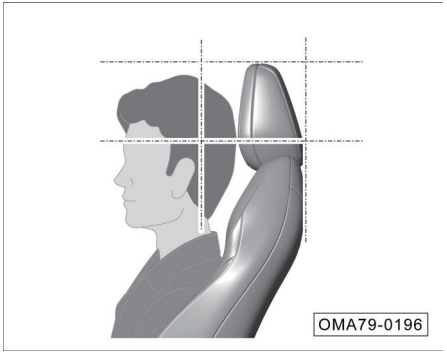

إن الضبط الصحيح لمسند الرأس هو مهم جدًا ويمكن حماية السائق والركاب وتقليل معدل إصابات الحوادث.

يجب على جميع الركاب ضبط مسند الرأس على الموضع الصحيح (في الصورة) وفقًا لشكل أجسامهم.

⚠ تحذير

من أجل الحد من مخاطر وقوع إصابات في الحوادث، يجب مراعاة ما يلي بدقة:

- **من المنوع ضبط مسند الرأس أثناء القيادة.**
- **يجب أن يبقى مسند الرأس دائما عند موقع التركيب الأصلي. إذا قمت بإزالة مسند الرأس أو لم يتم تركيب مسند الرأس بشكل صحيح، فمن السهل جدا أن تحدث إصابات خطيرة عند وقوع الحادث المروري.**

يقوم بتعديل ارتفاع مساند الرأس في المقعد الأمامي

- خفض: اضغط بالاستمرار على زر القفل (1) واضغط على مسند الرأس لأسفل حتى تصل إلى الموضع المطلوب.
- رفع: ارفع مسند الرأس مباشرة إلى الموضع المطلوب.

i تذكير

طريقة ضبط مسند رأس المقعد في الصف الثاني هي نفسها.

4.4.2 المقاعد الأمامية

تذكير

عند قياس عمق وسادة المقعد يجب تعديل الوضعين الأمامي والخلفي للمقعد إلى منتصف سكة الشريحة، كما يجب تعديل مسند ظهرالمقعد لحالة الاستخدام العادية (25 درجة).

تحذير

- **لا تقم أبدا بوضع الأشياء تحت المقاعد الأمامية، وإلا فقد تقع الأشياء بين المقاعد والقضيب الدليلي وإعاقة قفل المقاعد.**
- **يرجى عدم ضبط المقاعد أثناء قيادة السيارة، لأن ذلك قد يسبب إصابات بسهولة. كما لا يمكن تعديل المقاعد الأمامية إلا عندما تكون السيارة في حالة ثابتة.**
- **بعد تحويل مصدر طاقة السيارة إلى وضع "OFF"، لا تزال تعمل آلية ضبط المقاعد الكهربائية، فلا تقم أبدا بترك الأطفال وحدهم في السيارة لمنع سوء تشغيلهم للمقاعد الكهربائية، مما يتسبب في وقوع الحادث.**

المقعد الكهربائي*

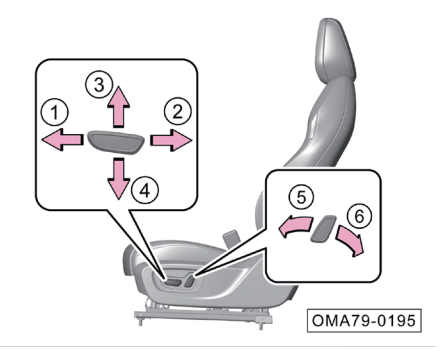

ضبط المقعد للأمام أو الخلف

- ادفع المفتاح في اتجاه السهم ① أو ② لضبط المقعد للأمام أو الخلف.

تعديل المقعد لأعلى ولأسفل:

- أدر المفتاح في اتجاه السهم ③ أو ④ لرفع المقعد أو خفضه.

ضبط مسند الظهر للأمام أو الخلف

- أدر المفتاح في اتجاه السهم ⑤ أو ⑥ لضبط ظهر المقعد للأمام أو الخلف.

المقعد اليدوي *

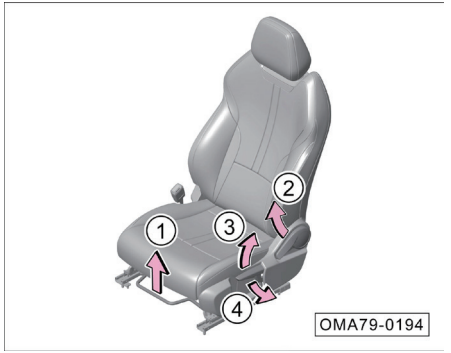

ضبط المقعد للأمام أو الخلف

- اسحب ذراع الضبط لأعلى في اتجاه السهم ① لضبط المقعد للأمام أو الخلف. بعد تحرير ذراع الضبط، اضبط المقعد للخلف وللأمام قليلا حتى يتم قفل المقعد بإحكام.

ضبط مسند الظهر للأمام أو الخلف

- اسحب ذراع الضبط لأعلى في اتجاه السهم ② لضبط ظهر المقعد إلى الموقع المناسب، وثم حرر الذراع.

ضبط المقعد لرفعه أو خفضه (مقعد السائق فقط):

- أدر المفتاح في اتجاه السهم ③ أو ④ لرفع المقعد أو خفضه.

تهوية المقعد */ التدفئة *

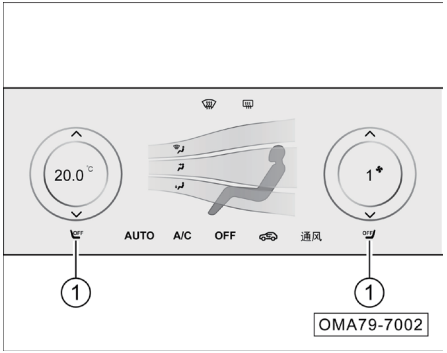

بعد تحويل مصدر طاقة السيارة إلى وضع "ON" وتبديل صفحة نظام مكبر الصوت إلى صفحة التحكم في مكيف الهواء، انقر فوق الزر الافتراضي OFF أو OFF * لدخول صفحة تهوية*/ تسخين* المقعد.

التهوية

- هناك 3 أوضاع لحجم الهواء عند تهوية المقعد، الوضع 3 لديه أعلى حجم هواء، وثم الوضع 2 والوضع 1.

التسخين

- هناك 3 أوضاع لدرجة حرارة تسخين المقعد، الوضع 3 لديه أعلى درجة حرارة، وثم الوضع 2 والوضع 1.

الذكاء

- انقر فوق "ذكاء" لتشغيل الوضع الذكي لتهوية وتدفئة المقعد.

إيقاف التشغيل

- انقر فوق OFF لإيقاف تشغيل وظيفة تهوية المقعد.

الملاحظة

- من أجل تجنب تلف المكونات الكهربائية في المقعد، لا تقم أبدا بالركوع على المقعد أو الضغط على نقطة معينة من المقعد ومسند الظهر.
- إذا كنت لم تشعر بأي تغيير في درجة حرارة المقعد أو شعرت بالسخونة بعد تشغيل التدفئة لفترة طويلة من الوقت، فيجب إيقاف تشغيل وظيفة تدفئة المقعد على الفور والذهاب إلى متجر ترامبشي المعتمد في الوقت المناسب للفحص والإصلاح.
- إذا وجدت أن مروحة المقعد لم تعمل بعد تشغيل وظيفة تهوية المقعد، فيجب إيقاف تشغيل وظيفة تهوية المقعد والذهاب إلى متجر ترامبشي المعتمد في الوقت المناسب للفحص والإصلاح.

⚠ تحذير

إذا كنت حساسًا لتغير درجة حرارة وظيفة تدفئة المقعد، فلا تستمر في استخدام وظيفة تدفئة المقعد لتجنب حرقه بالمدفأة.

4.4.3 المقاعد في الصف الثاني

إسقاط/ إعادة تعيين ظهر مقعد الصف الثاني

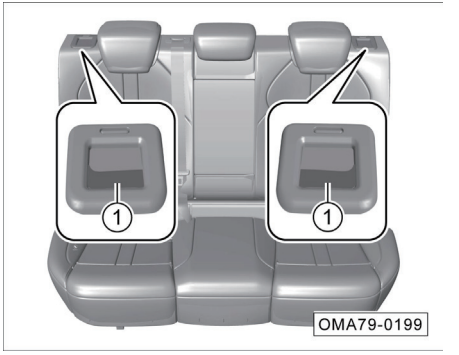

الطي لأسفل:

- اضغط على مفتاح ظهر المقعد ①، وثم أدر المقعد للأمام لإسقاط ظهر المقعد

إعادة التعيين:

- ادفع ظهر المقعد للخلف مباشرة حتى يتم قفل الظهر.

مسند الذراع المركزي*

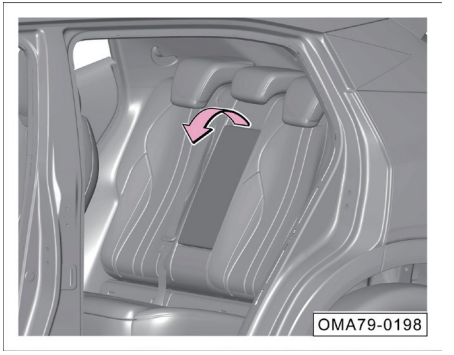

- اقلب للأمام لاستخدام مسند الذراع المركزي.

تذكير

لا يمكن استخدام مسند الذراع الأوسط للركاب، وإذا احتاج الركاب إلى الجلوس، فيجب إعادة مسند الذراع الأوسط إلى مسند الظهر.

4.4.4 مرافق التخزين

حجرة تخزين للوحة الباب الداخلية

- يمكن حمل زجاجات المشروبات وكتيبات الخرائط وغيرها من العناصر.

فتحة التخزين علي لوحة العدادات

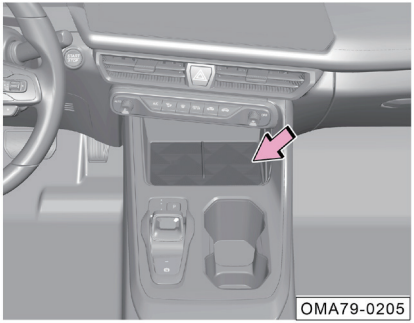

- يمكن حمل العناصر الصغيرة.

تذكير

بالنسبة للطرز المزودة بوظيفة الشحن اللاسلكي للهاتف المحمول *، تُستخدم هذه المنطقة كمنطقة شحن لاسلكي للهاتف المحمول، ولا يمكن وضع العناصر إلا بعد إيقاف تشغيل وظيفة الشحن اللاسلكي للهاتف المحمول. => انظر الصفحة 98

حامل الأكواب

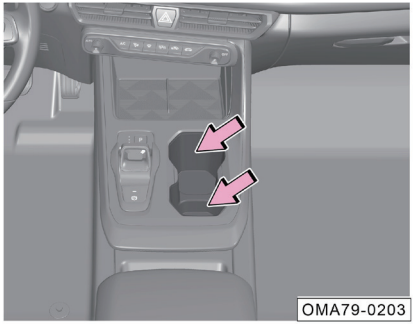

- حامل أكواب أمامي: يمكن وضع زجاجات المشروبات فيه.

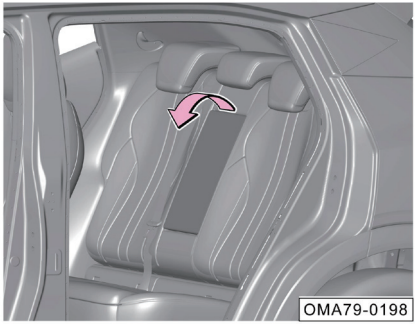

- حامل أكواب للصف الثاني*: اقلب مسند الذراع المركزي للأمام، حيث يمكن وضع زجاجات المشروبات.

تحذير

لا تضع المشروبات الساخنة على حامل الكأس، وإلا فقد تتسرب المشروبات الساخنة أثناء قيادة السيارة، مما يتسبب في حروق الركاب.

فتحة تخزين تحت لوحة العدادات

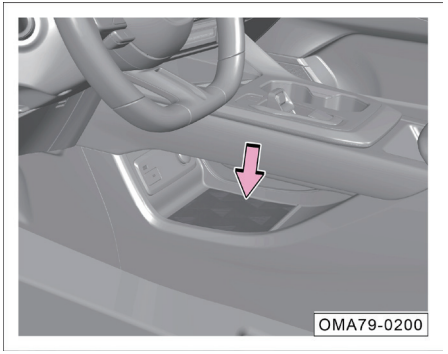

- يمكن وضع الكتب وipad وغيرها من العناصر.

صندوق مسند الذراع المركزي الأمامي

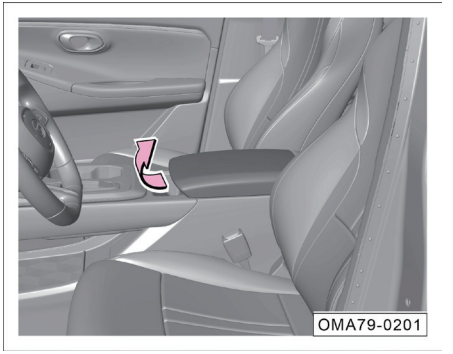

- افتح غطاء مسند الذراع المركزي الأمامي لأعلى لوضع المحافظ وغيرها من العناصر.

حقيبة التخزين خلف مسند الظهر للمقعد الأمامي

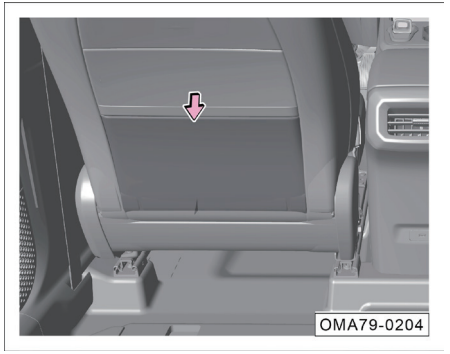

- اسحب حقيبة التخزين للخلف، حيث يمكن وضع الكتب والمظلات القابلة للطي وغيرها من العناصر.

صندوق القفازات للراكب الأمامي

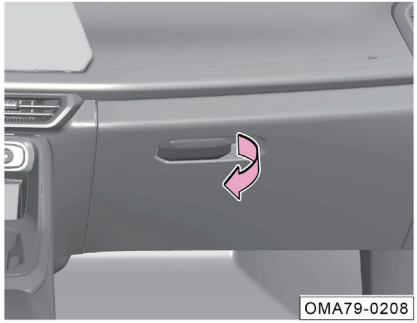

- اسحب المقبض لفتح صندوق القفازات، حيث يمكن وضع عناصر مثل أكياس الملفات.
- ادفع صندوق القفازات للخلف حتى تسمع "طقطقة" لإغلاق علبة القفازات

تذكير

بالنسبة للموديلات المجهزة بمخمدات صندوق القفازات*، بعد سحب المقبض، سينزل صندوق القفازات تلقائيا ببطء.

تحذير

يجب أن يكون صندوق القفازات مغلقا أثناء القيادة، وإلا فقد تطير الأشياء من صندوق القفازات وتصيب الركاب عند الفرملة الطارئة أو وقوع الحوادث.

صندوق التخزين خلف مسند الذراع المركزي *

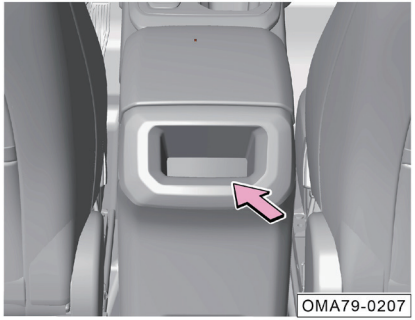

- يمكن حمل العناصر الصغيرة.

4.4.5 تذكير انخفاض طاقة البطارية

مقدمة الوظائف:

تراقب السيارة حالة البطارية باستمرار. عندما يتم رصد انخفاض طاقة البطارية، هناك خطر من فقدان الطاقة في السيارة الكلية، وسيتم تذكير المستخدم بتشغيل المحرك لشحن البطارية بواسطة نظام مكبر الصوت ومجموعة العدادات، مما يحسن أداء بدء تشغيل السيارة وإطالة عمر خدمة البطارية.

تذكير

- تعمل وظيفة تذكير انخفاض الطاقة على تذكير حالة انخفاض طاقة البطارية فقط، ولا تعني تلف البطارية.
- إن وظيفة تذكير انخفاض الطاقة لا يمكنها تجنب فقدان الطاقة في السيارة، بل لا يزال يطلب من المستخدم لبدء تشغيل المحرك في الوقت المناسب لشحن البطارية.
- إن استخدام البطارية غير المتوافقة أو تفكيك وتعديل المعدات الكهربائية للسيارة بشكل غير رسمي قد يؤدي إلى التنشيط الخاطئ أو عدم التنشيط لوظيفة تذكير انخفاض الطاقة.

معلومات يجب أن تعرفها:

لا يمكن شحن البطارية عندما لم يتم بدء تشغيل المحرك، وإذا استخدمت المعدات الكهربائية للسيارة (مثل الراديو والأضواء الخ) في هذا الوقت، فسيتم استهلاك طاقة البطارية مباشرة، وسوف تنخفض طاقة البطارية بسرعة. إذا كنت بحاجة لاستخدام المعدات الكهربائية للسيارة لفترة طويلة من الوقت، فيجب بدء تشغيل المحرك في نفس الوقت.

للرحلة بالمسافات القصيرة، نوصى بإبقاء المحرك قيد التشغيل لفترة من الوقت نظرًا لقصر وقت شحن البطارية.

إذا تم إيقاف سيارتكم لفترة طويلة من الوقت، فقم بتشغيل محرك السيارة بشكل دوري لفترة من الوقت لشحن البطارية.

4.4.6 وظيفة إدارة التيار الثابت

مقدمة الوظائف:

تراقب الوظيفة باستمرار استهلاك الطاقة للمعدات الكهربائية وحالة طاقة البطارية أثناء وقوف السيارة. وعندما تكون طاقة البطارية منخفضة، سيتم إيقاف تشغيل المعدات الكهربائية غير الضرورية تدريجيا لتقليل استهلاك الطاقة للمعدات الكهربائية للسيارة وتجنب تفريغ البطارية بشكل كبير لتمديد مدة وقوف السيارة. بعد بدء تشغيل السيارة، سيتم استعادة إمداد الطاقة للمعدات الكهربائية على الفور.

معلومات يجب أن تعرفها:

خلال فترة وقوف السيارة، عندما تكون طاقة البطارية منخفضة، ستتأثر بعض وظائف الراحة والترفيه. وبعد بدء تشغيل السيارة، ستعود بعض وظائف الراحة والترفيه إلى طبيعتها.

4.4.7 مقبس الطاقة/ منفذ USB

منفذ USB خلف صندوق مسند الذراع المركزي*

- عندما يكون مصدر طاقة السيارة في وضع "ACC" أو "ON"، يمكن استخدامه عن طريق توصيل جهاز الشحن.

تذكير

تستخدم واجهة USB الخلفية للشحن فقط.

واجهة USB للصف الأمامي

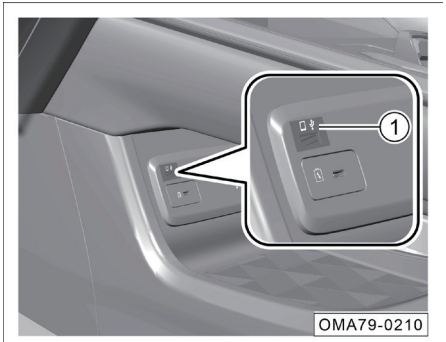

- عندما يكون مصدر طاقة السيارة في وضع "ACC" أو "ON"، يمكن استخدام المنفذ بمجرد الاتصال بالجهاز المحمول.

تذكير

منفذ USB1 ① يدعم وظائف الشحن وتشغيل الوسائط و OTG (التكامل مع الهاتف)*.

منفذ TYPE-C للصف الأمامي*

- عندما يكون مصدر طاقة السيارة في وضع "ACC" أو "ON"، يمكن استخدام المنفذ بمجرد الاتصال بالجهاز المحمول.

تذكير

يُستخدم منفذ TYPE-C للشحن فقط.

المقبس الكهربائي للصف الأمامي بـ12 فولت

- عندما يكون مصدر طاقة السيارة في وضع "ACC" أو "ON"، افتح غطاء مقبس الطاقة لتوصيله بجهاز الشحن لاستخدامه.

تذكير

يمكن أن يدعم استخدام المعدات بمواصفات 12 فولت/120 واط على الأكبر.

4.4.8 نظام الشحن اللاسلكي للهاتف*

يستخدم نظام الشحن اللاسلكي للهواتف المحمولة الحث الكهرومغناطيسي لتمكين الشحن اللاسلكي للهواتف المحمولة دون الحاجة إلى توصيلات سلكية.

الملاحظة

لا ينطبق نظام الشحن اللاسلكي للهاتف على جميع الطرازات، بل ينطبق فقط على الهواتف التي قد حصلت على شهادة "Qi"، في حالة وقوع أي حادث بسبب استخدام أي هاتف لم يحصل على شهادة "Qi" أو أجهزة الاستقبال الاخرى للشحن اللاسلكي، فلن تحمل شركتنا أية مسؤولية وخسائر ناجمة عن ذلك.

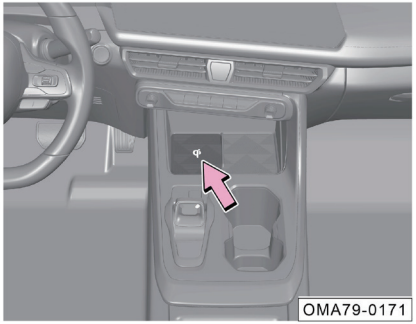

تقع منطقة فعالة للشحن اللاسلكي في أخدود التخزين أمام ذراع النقل، يرجى محاذاة لفائف شحن الهاتف بعلامة "Qi" أثناء الشحن لضمان الشحن العادي.

مفتاح الشحن اللاسلكي للهاتف المحمول

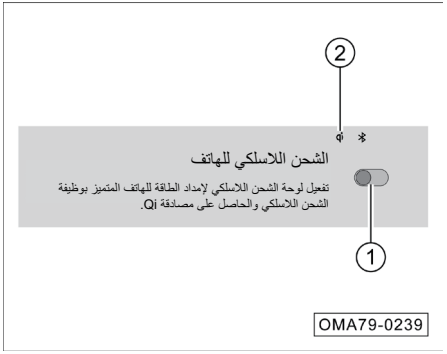

يتم تمكين وظيفة الشحن اللاسلكي للهاتف بشكل افتراضي. عندما يكون مصدر طاقة السيارة في وضع "ON":

- الطريقة الأولى: من خلال "الإعدادات > ملحقات السيارة > ملحقات أخرى > الشحن اللاسلكي للهاتف" في صفحة نظام مكبر الصوت، انقر فوق الزر الافتراضي ① لتشغيل أو إيقاف تشغيل نظام الشحن اللاسلكي للهاتف.
- الطريقة الثانية: انقر فوق الزر الافتراضي ② على شريط الحالة الخاصة بنظام مكبر الصوت لتشغيل أو إيقاف تشغيل نظام الشحن اللاسلكي للهاتف.

تذكير

بعد تشغيل نظام الشحن اللاسلكي للهاتف، تضيء أيقونة شريط الحالة ②، وستتغير حالة الأيقونة وفقًا لحالة استخدام نظام الشحن اللاسلكي للهاتف. بعد النقر فوق الأيقونة، ستظهر رسالة نصية مقابلة.

حالة الرمز

الرمز	اللون	الحالة	تذكير
	رمادي	ايقاف التشغيل	تم إيقاف تشغيل وظيفة الشحن اللاسلكي للهاتف
	الأبيض أو الأسود	وضع الإستعداد	تم تمكين وظيفة الشحن اللاسلكي للهاتف المحمول، يرجى استخدام جهاز حاصل علي شهادة Qi
	أخضر	في الشحن / انتهاء الشحن	-
	أحمر	فشل الشحن	يرجى مراجعة جدول "أعطال ا شحن الل سلكي للهاتف المحمول"

فشل الشحن اللاسلكي للهاتف المحمول

سبب المشكلة	محتوى التذكير
درجة الحرارة ال اخلية لوحدة الش ن اللاسلكي ساخنة للغاية	د جة الح ارة مرتفعة جدًا يرجى إزالة الهاتف المحمول وإعادة المحاولة لاحقًا
توجد أجسام معدنية غريبة في منطقة وضع وحدة الشحن اللاسلكي أو عدم محاذاة الهاتف المحمول	يوجد الجسم الغريب المعدني أو لم يتم وضع الهاتف في مكان صحيح، يرجى إزالة الجسم الغريب أو إعادة وضع الهاتف
الجهد الكهربائي لوحدة الشحن اللاسلكي منخفض جدًا أو مرتفع جدًا	الجهد الكهربائي غير طبيعي يرجى إزالة الهاتف المحمول وإعادة المحاولة لاحقًا
طاقة الشحن التي يطلبها الهاتف المحمول كبيرة جدًا أو أن طاقة إرسال وحدة الشحن اللاسلكي كبيرة جدًا	طاقة غير طبيعية، يرجى إزالة الهاتف المحمول وإعادة المحاولة لاحقًا
حالة الهاتف المحمول غير طبيعية	تمت مقاطعة ال حن، يرج إزالة الهاتف وإعادة المحاولة لاحقًا

تذكير

- بالنسبة لأية مشكلة ناجمة عن الاستخدام غير الطبيعي (مثل الاتصال الخارجي بلفائف الشحن اللاسلكي وإلخ)، لن تتحمل الشركة أية مسؤولية، وإذا تم تفكيك أو تعديل منتج في الماضي، فسيتم إنهاء خدمة الضمان المجاني.
- يمكن شحن هاتف واحد فقط في وقت واحد.
- على الطرق الوعرة، قد تحدث ظاهرة التوقف عن الشحن واستعادته بشكل متقطع أثناء الشحن اللاسلكي للهاتف، مثل انحراف الهاتف عن منطقة الشحن وتوقفه عن الشحن، فيجب إعادة نقل الهاتف إلى منطقة الشحن.
- تحتاج وظيفة الشحن اللاسلكي للهاتف إلى مشاركة كل من طرف السيارة وطرف الهاتف، وإذا كان هناك عطل في السيارة أو الهاتف، فقد يؤدي ذلك إلى فشل الشحن.
- عندما تكون درجة الحرارة مرتفعة للغاية، فقد يتوقف شحن الهاتف، وسيستمر الشحن بعد انخفاض درجة الحرارة.

الملاحظة

- لا ترش الماء في علبة التخزين لتجنب تلف المكونات الإلكترونية بسبب دخول الماء في وحدة الشحن اللاسلكي.
- لا ترش الأحجار الصغيرة والرمل وفتات الخبز وبقايا الورق والأشياء الصغيرة الأخرى في منطقة الشحن، حتى لا تدخل المروحة الداخلية وتسبب ضوضاء غير طبيعية.
- لا تضع الأشياء الثقيلة في منطقة الشحن لتجنب تلف نظام الشحن اللاسلكي للهاتف.
- إذا كان هناك عطل في المنتج ولا يمكن استخدامه بشكل طبيعي، يرجى التوقف عن استخدامه والذهاب إلى متجر ترامبشي المعتمد في وقته للفحص والإصلاح.
- عند إجراء الشحن اللاسلكي للهاتف، إذا وجدت الجسم الغريب المعدني بين الهاتف ومنطقة الشحن، فيرجى إزالة الجسم الغريب باليد على الفور حتى لا تحرق. يجب إيقاف تشغيل وظيفة الشحن اللاسلكي على الفور وإزالة الجسم الغريب بعد التبريد.

تحذير

- **لا تضع أي شيء بين الهاتف ولوحة الشحن أثناء الشحن. يمكن أن تتسبب العناصر غير المعدنية في انخفاض أداء الشحن. قد تتلف عناصر مثل البطاقات الممغنطة أو البطاقات الذكية. قد يتم تدفئة الأجسام المعدنية الغريبة مثل المفاتيح والعملات المعدنية، مما يشكل خطرًا على القيادة.**
- **إذا كنت ترغب في وضع الجسم الغريب المعدني في منطقة الشحن اللاسلكي للهاتف، فيرجى إيقاف تشغيل وظيفة الشحن اللاسلكي بواسطة قائمة نظام مكبر الصوت لتجنب تسخين المعدن في منطقة الشحن وإثارة مخاطر السلامة.**
- **عندما لم يكن السائق في السيارة، لا تشحن الهاتف في السيارة لتجنب وقوع الحوادث الأمنية غير الضرورية.**
- **أثناء عملية قيادة السيارة، لا تطلع على حالة شحن الهاتف لفترة طويلة من الوقت لتجنب وقوع الحوادث المرورية.**

4.4.9 الصندوق الخلفي

لضمان استقرار قيادة السيارة، يجب وضع الأشياء بالتساوي قدر الإمكان عند تحميل الأمتعة، ويجب وضع الأشياء الثقيلة في مقدمة صندوق السيارة.

تحذير

- **عند حمل أشياء ثقيلة، سيتغير مركز ثقل السيارة، وإذا انزلقت الأشياء الثقيلة في الصندوق الخلفي فجأة، فسوف يتسبب ذلك في تغير ثبات تشغيل السيارة.**
- **يجب تثبيت الأشياء في الصندوق الخلفي، وإلا فقد تطير الأشياء إلى الأمام عند الفرملة الطارئة أو وقوع الحادث، مما يؤدي إلى إصابة الركاب في السيارة.**
- **يحظر وضع المواد الخطرة الهشاشة والقابلة للاشتعال والانفجار في الصندوق الخلفي.**

سعة صندوق السيارة الخلفي

- يمكن توسيع حجم الصندوق الخلفي من خلال إسقاط مسند ظهر المقعد في الصف الثاني. <= انظر الصفحة 92

الملاحظة

عند وضع المواد السائلة، قم بالتأكد من أن الحاوية تكون مغلقة وأن السائل لا يتسرب. حاول ألا تضعه على مسند ظهر المقعد المائل لمنع تسرب السوائل وتبليل المقعد.

العناصر المرفقة بصندوق السيارة

لوحة تحذير المثلث

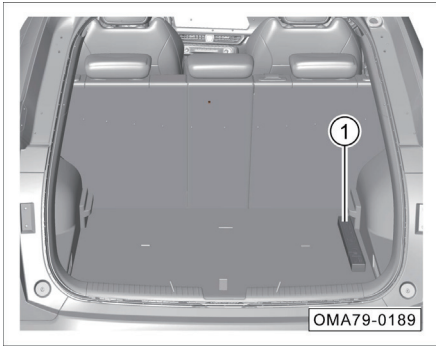

- يوجد مثلث التحذير (1) في الصندوق الخلفي. استخدام مثلث التحذير. <= انظر الصفحة 260

سجادة الصندوق الخلفي

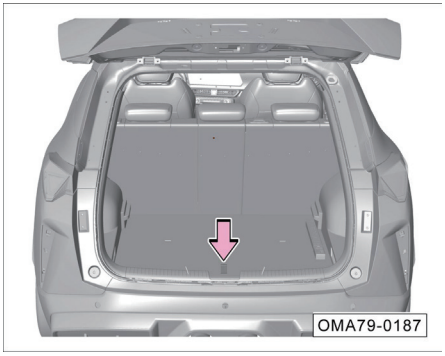

- ارفع السلك لفتح سجادة الصندوق الخلفي.

الأدوات المرفقة بالسيارة*/ الإطار الاحتياطي*

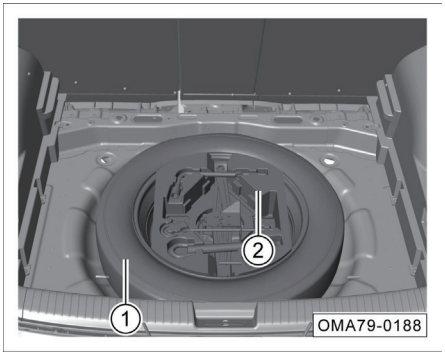

- ارفع السلك لفتح سجادة الصندوق الخلفي.
- يوجد الإطار الاحتياطي ① * والأدوات المرفقة بالسيارة ② * في علبة التخزين بالصندوق الخلفي. => انظر الصفحة 259

تذكير

يتم تثبيت الأدوات المرفقة ببعض الموديلات من السيارات على سجادة الصندوق الخلفي.

4.4.10 الملحقات والتعديلات

عندما تغادر السيارة المصنع، يتم لصق ملصقات وعلامات البيانات علي أجزاء السيارة مثل غطاء فتحة تعبئة خزان الوقود وإطار قفل غطاء المحرك الأمامي، التي تتميز ببيانات ومعلومات مهمة حول استخدام السيارة. لا تقم أبدًا بإزالة أو إتلاف الملصقات والعلامات، واحتفظ بالبيانات والمعلومات المتعلقة بها في جميع الأوقات.

تستخدم الشركة أحدث تقنيات السلامة لتصميم السيارة للتأكد من أن السيارة تتمتع بسلامة نشطة وسلامة سلبية ممتازة. لذلك من أجل الحفاظ على الخصائص الممتازة لهذه السيارة، قم بالتأكد من استشارة متجر خاص بشركة جي إيه سي قبل تركيب الملحقات أو استبدال الأجزاء.

نوصى دائمًا باستخدام الملحقات والأجزاء المعتمدة من قبل شركتنا. إذا قمت بتثبيت أجزاء غير معتمد من قبل شركتنا، فلن تتعهد شركتنا بضمان الجودة.

⚠ تحذير

إذا يتم تركيب الملحقات غير المناسبة أو تعديل السيارة قد يؤثر ذلك على استقرار السيارة والأداء الآخر، وق يؤدي إلى وقوع حادث الاصابات خطيرة.

إذا قمت بتركيب هاتف السيارة وجهاز الإنذار والراديو ثنائي الغرض ونظام الصوت منخفض الطاقة، فقم بالتأكد من أنه لا يتداخل مع أنظمة التحكم الإلكترونية في السيارة، مثل نظام منع انغلاق المكابح (ABS).

قبل تثبيت أي ملحقات يرجى ملاحظة:

1. تأكد من أن الملحقات لن تتسبب في تعتيم أي أضواء، كما لن تؤثر على التشغيل أو الأداء الطبيعي للسيارة.
2. في السيارة المجهزة بالوسادة الهوائية الستائرية الجانبية*، لا تقم بتركيب الملحقات على عمود B وعبر نوافذ الأبواب الخلفية. لأن تركيب الملحقات في هذه المناطق سيعيق التشغيل العادي للوسادة الهوائية الستائرية الجانبية*.

i تذكير

عندما يتم تركيب منتجات التزيينية داخل السيارة (مثل مساند الرأس وأغطية المقاعد ووسادات القدم وواقيات الشمس وما إلى ذلك) قد تحتوي منتجات التزيينية الداخلية منخفضة الجودة

تعديل السيارة

ستؤدي إزالة الأجزاء من السيارة أو استبدال الأجزاء الأصلية بأجزاء من طرازات غير معتمدة من قبل شركة جي إيه سي إلى إلحاق ضرر جسيم باستقرار وموثوقية التحكم علي السيارة. على سبيل المثال ما يلي:

- تركيب العجلات والإطارات ذات الحجم الأكبر أو الأصغر سوف يتدخل في العمل الطبيعي لنظام منع انغلاق الفرامل (ABS) وغيرها من الأنظمة للسيارة.
- إن تعديل عجلة القيادة وغيرها من مرافق السلامة قد يتسبب في عطل النظام.

⚠ تحذير

يمكن أن يؤدي التعديل غير المناسب للسيارة أو تركيب ملحقات غير مناسبة إلى حدوث أعطال وحوادث بسهولة. نوصى دائمًا باستخدام الملحقات والأجزاء المعتمدة من قبل شركتنا، لأنه تم التحقق بدقة من قابلية التكيف والموثوقية والسلامة للملحقات والأجزاء المذكورة أعلاه من قبل شركتنا.

⚠ تحذير

- إن سوء تعديل أو إصلاح هذه السيارة قد يضعف دور الحماية للوسادة الهوائية، مما يؤدي إلى عطل النظام ويتسبب في الحوادث المميتة. على سبيل المثال، يجب عدم تركيب الملحقات مثل حوامل أكواب المشروبات وحوامل الهاتف وما إلى ذلك أو توصيلها بغلاف وحدة الوسادة الهوائية أو ضمن نطاق عمل الوسادة الهوائية.
- سيؤثر التشغيل أو التعديل غير الصحيح للسيارة (تعديل المحرك أو نظام الفرامل أو المكونات التي تؤثر على أداء العجلات والإطارات) على وظيفة نظام الوسادة الهوائية ويسبب إصابات خطيرة.
- لا تقم بتركيب العجلات والإطارات غير المعتمدة من قبل الشركة.
- إن تعديل الجزء الأمامي من السيارة والصندوق الأمامي قد يضعف أداء السيارة في مجال حماية المشاة، مما يشكل انتهاكًا لقواعد المرور.

4.5 نظام مكيف الهواء

4.5.1 التعليمات العادية

يمكن لمصفاة مكيف الهواء تصفية حبوب اللقاح والغبار التي يتم إدخالها من مدخل الهواء لنظام مكيف الهواء.

يجب تنظيف واستبدال فلتر مكيف الهواء بانتظام وفقًا للتعليمات الواردة في "جدول الصيانة الدورية" في "دليل الضمان والصيانة".

إذا تم قيادة السيارة غالبًا في مناطق ذات جودة هواء رديئة، فيجب تقصير دورة استبدال فلتر مكيف الهواء. إذا لم يكن تدفق الهواء من مخرج الهواء لمكيف الهواء سلسًا كالمعتاد، فقد يكون ذلك بسبب فلتر مكيف الهواء المتسخ والمسدود، ويجب تنظيف فلتر مكيف الهواء أو استبداله في أسرع وقت ممكن.

⚠ تحذير

إذا كان الهواء في السيارة عكرًا فإنه سيجعل السائق عرضة للإرهاق والنفسية السيئية وتشتت الانتباه وحتى التسبب في الحوادث مما يتسبب في وقوع إصابات ؛ يجب استخدام وضع دوران الهواء وفقًا للحالة الفعلية.

الملاحظة

إذا تعطل نظام تكييف الهواء (مثل لا التبريد أو الرياح لها رائحة وإلخ) يرجى الذها إلى متجر شركة جي أيه سي للسيارات التابعة لشركة جي أيه سي للسيار ت للصيانة.

i تذكير

- عندما يكون مصدر طاقة السيارة في وضع "ON"، يمكن تشغيل نظام مكيف الهواء.
- عند تشغيل مكيف الهواء، سيكون هناك ماء يقطر في الجزء السفلي من السيارة. وسيؤدي وقوف السيارة مع تشغيل مكيف الهواء لفترة طويلة إلى تراكم الماء في الجزء السفلي من السيارة، وهي ظاهرة طبيعية.
- قم بتنظيف الثلج والجليد والأوراق بانتظام على غطاء مساحات الزجاج الأمامي لتجنب انسداد مدخل الهواء لمكيف الهواء والتأكد من أن مدخل الهواء لنظام مكيف الهواء يعمل بشكل طبيعي.
- لا يمكن تحقيق أفضل أداء نظام مكيف الهواء إلا بعد إغلاق نوافذ السيارة. ولكن عندما تكون درجة الحرارة في السيارة مرتفعة بسبب أشعة الشمس الحارقة، يجب فتح نوافذ السيارة لفترة قصيرة لإزالة الهواء الحار في السيارة، وثم شغل مكيف الهواء للتبريد.

4.5.2 نظام مكيف الهواء

نظام مكيف الهواء اليدوي *

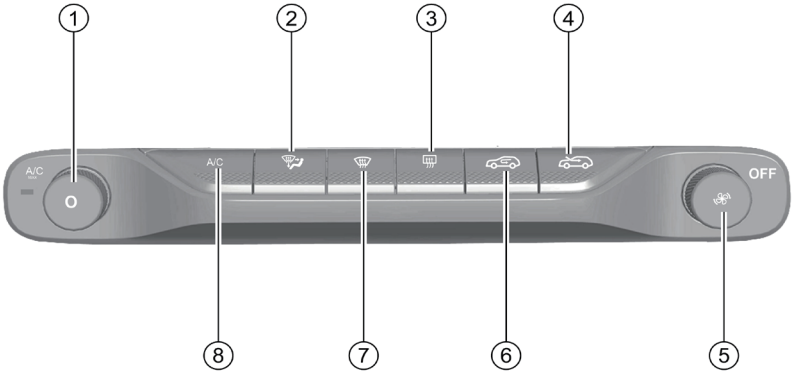

OMA79-0046

نظام مكيف الهواء اليدوي *

① زر التبريد الأقصى/ مقبض تعديل درجة الحرارة
② زر وضع التهوية
③ زر إزالة الصقيع/ الضباب عن الزجاج الخلفي
④ زر دوران الهواء الخارجي
⑤ مقبض تعديل سرعة الرياح/ زر إيقاف التشغيل
⑥ زر دوران الهواء الداخلي
⑦ زر إزالة الصقيع/ الضباب عن الزجاج الأمامي
⑧ زر التبريد A/C

نظام مكيف الهواء التلقائي *

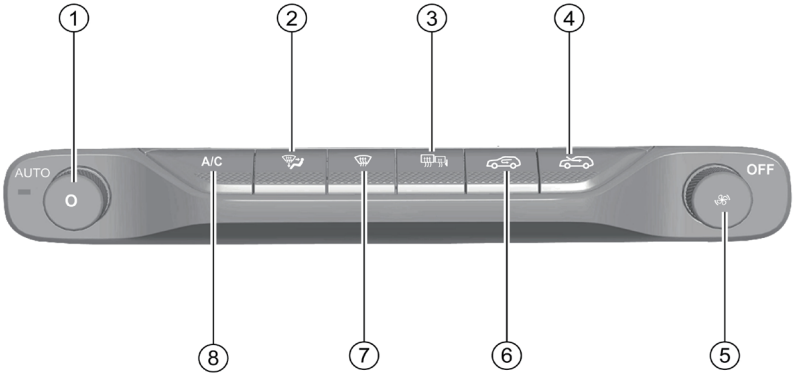

OMA79-0045

نظام مكيف الهواء التلقائي *

① زر تكييف الهواء التلقائي/ مقبض تعديل درجة الحرارة

② زر وضع التهوية

③ */ *زر إزالة الصقيع/ الضباب للزجاج الخلفي ومرايا الرؤية الخلفية الخارجية*

④ زر دوران الهواء الخارجي

⑤ مقبض تعديل سرعة الرياح/ زر إيقاف التشغيل

⑥ زر دوران الهواء الداخلي

⑦ زر إزالة الصقيع/ الضباب عن الزجاج الأمامي

⑧ زر التبريد A/C

التنبيه

- كما يمكن للمستخدم التبديل إلى صفحة التحكم في نظام مكيف الهواء من خلال شاشة عرض نظام مكبر الصوت، وتشغيل الأزرار الافتراضية، علما بأن طرق تشغيل الأزرار الافتراضية تشبه تقريبًا طرق تشغيل الأزرار المادية.
- يمكن ضبط بعض وظائف نظام مكيف الهواء من خلال "إعدادات النظام > إعدادات مكيف الهواء > مكيف الهواء" في صفحة نظام مكبر الصوت.

إعدادات درجة الحرارة

قم بتدوير * أو * في اتجاه عقارب الساعة أو عكس اتجاهها لرفع أو خفض درجة الحرارة، تتغير درجة الحرارة بمقدار 0.5 درجة مئوية لكل شبكة عند الضبط.

في الوضع التلقائي (مكيف الهواء التلقائي) *، عند دخول LO/HI، سيستمر النظام في العمل بكمية هواء عالية.

في الوضع التلقائي (مكيف الهواء التلقائي) *، من أجل الحصول على درجة الحرارة المثالية داخل السيارة، نوصى بضبط درجة الحرارة على 25.0 درجة مئوية، ويمكنكم ضبط درجة الحرارة بنفسكم إذا لزم الأمر.

الملاحظة

درجة الحرارة المعروضة على شاشة نظام مكبر الصوت هي القيمة المستهدفة لضبط درجة الحرارة، بدلا من القيمة المقاسة الفعلية لدرجة الحرارة داخل السيارة.

A/C زر التبريد

اضغط على زر مكيف الهواء لتشغي/ إيقاف تشغيل ضاغط مكيف الهواء.

عندما تكون درجة الحرارة خارج السيارة أقل من 0 درجة مئوية، إذا تم تنشيط وظيفة تبريد مكيف الهواء (إزالة الرطوبة)، فإن ضوء مؤشر زر A/C سيضيء، ولكن الضاغط قد لا يعمل.

عندما يضيء ضوء مؤشر زر A/C، فهذا يعني أن هناك حاجة لتشغيل الضاغط (قد لا يتم تشغيل الضاغط).

عندما ينطفئ ضوء مؤشر زر A/C، فهذا يعني أنه ليست هناك حاجة لتشغيل الضاغط (سيتم إيقاف تشغيل الضاغط بكل تأكيد).

الوضع التلقائي (مكيف الهواء التلقائي) *

اضغط على الزر AUTO، سيضيء مؤشر الزر، ويعمل نظام مكيف الهواء على الوضع التلقائي، وسيتم التحكم تلقائيًا في الوظائف التالية وفقًا لدرجة الحرارة المحددة:

- درجة حرارة الرياح
- حجم الرياح عند مخرج الهواء
- وضع التهوية
- حالة العمل لوظيفة التبريد الخاصة بمكيف الهواء

شغل المقبض أو الزر أو الزر للخروج من الوضع التلقائي لنظام مكيف الهواء.

وضع التبريد الأقصى *

- اضغط على الزر ، سيضيء ضوء مؤشر الز، وسيتم تشغيل وضع التبريد الأقصى لنظام مكيف الهواء.
- اضغط مرة أخرى على الزر ، سينطفئ ضوء مؤشر الزر، وسيخرج نظام مكيف الهواء من وضع التبريد الأقصى ويعود إلى الحالة ما قبل تشغيل وضع التبريد الأقصى.

إعدادات سرعة الرياح

أدر المقبض في اتجاه عقارب الساعة أو في عكس اتجاهها، ستزيد أو تنخفض سرعة الرياح، تتغير سرعة الرياح بمقدار 1 لكل شبكة عند الضبط. تعرض شاشة نظام الصوت مستوى سرعة الهواء المقابل.

في الوضع التلقائي (مكيف الهواء التلقائي)* ، يتحكم نظام مكيف الهواء تلقائيًا في سرعة الهواء من أجل جعل درجة الحرارة داخل السيارة تصل إلى القيمة المستهدفة. شغل المقبض للخروج من الوضع التلقائي لنظام مكيف الهواء.

إيقاف تشغيل مكيف الهواء

اضغط على زر OFF لإيقاف تشغيل نظام مكيف الهواء. بعد إيقاف تشغيل نظام مكيف الهواء، يمكن تشغيل الزر والزر والزر والزر* أو الزر* بدون تشغيل نظام مكيف الهواء؛ ويمكن تشغيل الزر* وزر A/C والزر* والزر ومقبض تعديل درجة الحرارة ومقبض تعديل حجم الرياح لتشغيل نظام مكيف الهواء.

دوران الهواء

الدوران الداخلي

اضغط على الزر ، سيضيء ضوء مؤشر الزر، وسيتم تشغيل وضع الدورة الداخلية للهواء.

عندما تكون جودة الهواء خارج السيارة سيئة، يتم استخدام هذا الوضع لمنع الهواء الخارجي من دخول السيارة وجعل الهواء الداخلي يدور في داخل السيارة.

الدوران الخارجي

اضغط على الزر ، سيضيء ضوء مؤشر الزر، وسيتم تشغيل وضع الدورة الخارجية للهواء.

عندما تكون جودة الهواء خارج السيارة جيدة، يتم استخدام هذا الوضع لجعل هواء خارج السيارة الدخول إلى داخل السيارة والحفاظ على الهواء نقيا في السيارة.

الملاحظة

- سيؤدي الاستخدام المطول للدوران الداخلي إلى تراكم ثاني أكسيد الكربون في السيارة، وهو ما لا يساعد على إبقاء السائق مستيقظًا.
- إن استخدام دوران الهواء الداخلي في الطقس البارد أو الممطر يمكن أن يؤدي بسهولة إلى ظهور الضباب على النوافذ، مما يؤثر على خط الرؤية أثناء القيادة، وقد يؤدي إلى وقوع الحوادث الخطيرة.

إزالة الصقيع والضباب للزجاج الأمامي

اضغط على الزر ، سيضيء ضوء مؤشر الزر، وسيتم تشغيل وظيفة إزالة الصقيع/ الضباب عن الزجاج الأمامي.

اضغط مرة أخرى على الزر ، سينطفئ ضوء مؤشر الزر، وسيتم إيقاف تشغيل وظيفة إزالة الصقيع/ الضباب عن الزجاج الأمامي، وثم يعود النظام إلى الحالة ما قبل إزالة الصقيع/ الضباب؛ أو اضغط على الزر * لدخول الوضع التلقائي، حيث يمكن إيقاف تشغيل وظيفة إزالة الصقيع/ الضباب عن الزجاج الأمامي.

الملاحظة

- عند ضبط درجة الحرارة على أبردها، فإن استخدام وظيفة إزالة الصقيع/ الضباب سيؤدي إلى ظهور ضباب على السطح الخارجي للزجاج، مما يؤثر على رؤية القيادة، وقد يؤدي إلى وقوع حوادث خطيرة. عند استخدام وظيفة إزالة الصقيع وإزالة الضباب، اضبط درجة الحرارة لتكون قريبة من درجة الحرارة المحيطة خارج السيارة.
- عند استخدام وظيفة إزالة الصقيع/ الضباب، إذا قمت بإيقاف تشغيل وظيفة التبريد لمكيف الهواء يدويًا، فسيؤدي ذلك إلى ظهور الضباب على الزجاج الأمامي، مما يؤثر على رؤية القيادة، وقد يؤدي إلى وقوع الحوادث الخطيرة.
- عند استخدام وظيفة إزالة الصقيع/ الضباب، ومن أجل إزالة الصقيع/ الضباب بأسرع وقت ممكن، يكون حجم الرياح الافتراضي أكثر من 5. يكون الضوضاء في مخرج الهواء كبيرا نسبيًا، إذا كنت ترغب في تقليل الضوضاء، فيمكنك تقليل حجم الرياح يدويًا بشرط ضمان رؤية القيادة.

إزالة الصقيع والضباب للزجاج الخلفي

اضغط على الزر */ *، سيضيء ضوء مؤشر الزر، وسيتم تشغيل وظيفة إزالة الصقيع/ الضباب عن الزجاج الخلفي وتدفئة الزجاج الخلفي ومرآة الرؤية الخلفية الخارجية بالكهرباء*.

اضغط مرة أخرى على الزر */ *، سينطفئ ضوء مؤشر الزر، وسيتم إيقاف تشغيل وظيفة إزالة الصقيع/ الضباب عن الزجاج الخلفي. إذا لم يتم إيقاف تشغيل وظائف إزالة الصقيع وإزالة الضباب للزجاج الخلفي يدويًا، فستتوقف الوظائف تلقائيًا بعد 15 دقيقة من التشغيل المتواصل.

تذكير

في حالة عدم تشغيل المحرك فإن الاستخدام طويل الأمد لوظيفة إزالة الصقيع والضباب للزجاج الخلفي سيجعل جهد البطارية منخفضًا جدًا ، مما يؤدي إلى عدم القدرة على بدء تشغيل السيارة.

وضع خروج الهواء

انقر فوق الزر ، ويمكن التبديل بين أوضاع التهوية المختلفة:

- وضع النفخ في الوجه: يتم نفخ الهواء من مخرج الهواء للوحة العدادات.
- وضع النفخ في الوجه والقدم: يتم نفخ الهواء من مخرج الهواء للوحة العدادات ومساحة القدمين.
- وضع النفخ في القدم: يتم نفخ الهواء من مخرج الهواء في مساحة القدمين.
- وضع النفخ في القدم والزجاج الأمامي: يتم نفخ الهواء من مخرج الهواء لإزالة الصقيع علي الزجاج الأمامي ومساحة القدمين.

في الوضع التلقائي (مكيف الهواء التلقائي) *، سيتحكم نظام مكيف الهواء تلقائيًا في وضع مخرج الهواء. عندما تكون درجة حرارة الهواء المطلوبة عالية، سيتم انفتاح معظم الهواء إلى القدمين؛ وعندما تكون درجة حرارة الهواء المطلوبة منخفضة، سيتم انفتاح معظم الهواء إلى الوجه. عند النقر فوق الزر ، سيتم الخروج من الوضع التلقائي لنظام مكيف الهواء.

تذكير

- من أجل ضمان أن نظام مكيف الهواء يمكنه التحكم بشكل فعال وتلقائي في جميع أوضاع التهوية، يرجى فتح جميع مخارج الهواء في السيارة.
- في ظل البداية الباردة في الشتاء، سيتحكم الوضع التلقائي في وضع التهوية للانتقال تدريجياً من وضع نفخ الزجاجي الأمامي إلى الأوضاع الأخرى.

4.5.3 مخرج مكيف الهواء

مخرج الهواء على جانب لوحة العدادات

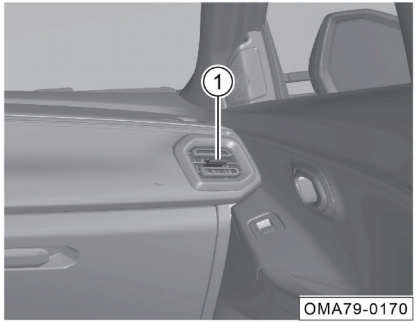

- قم بتبديل الشريحة (1) لضبط اتجاه الرياح أو إغلاق مخرج الهواء.

مخرج الهواء في وسط لوحة العدادات

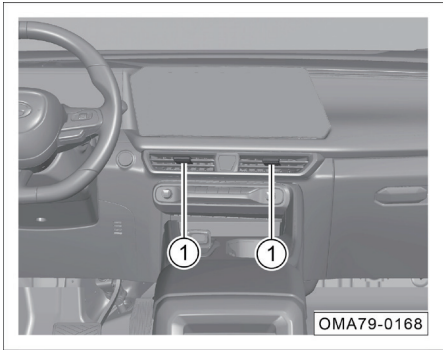

- قم بتبديل الشريحة ① لضبط اتجاه الرياح أو إغلاق مخرج الهواء.

مخرج الهواء للصف الخلفي *

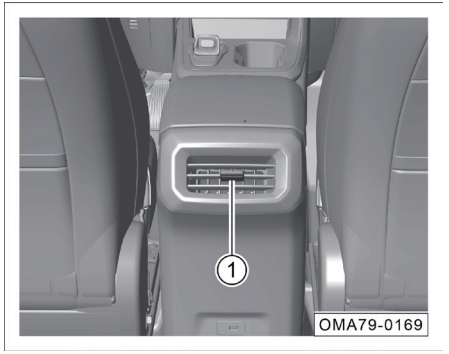

- قم بتبديل الشريحة ① لضبط اتجاه الرياح، أو إغلاق مخرج الهواء.

4.6 نظام مكبر الصوت

4.6.1 أزرار التحكم على الجانب الأيمن من عجلة القيادة

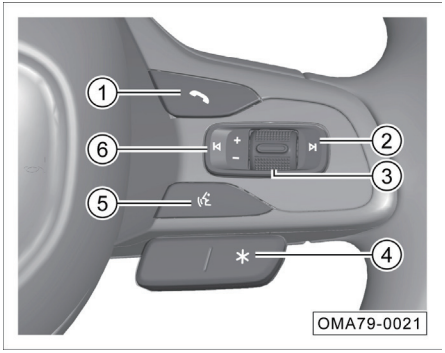

① زر رد/ إنهاء المكالمة

- عندما تكون هناك مكالمة واردة من نظام الاتصال بالبلوتوث، يمكنكم الضغط على هذا الزر لفترة قصيرة للرد.
- عندما تكون هناك مكالمة واردة من نظام الاتصال بالبلوتوث، يمكنكم الضغط باستمرار على هذا الزر للإنهاء.
- عندما لا توجد مكالمة واردة من نظام الاتصال بالبلوتوث، يمكنكم الضغط على هذا الزر للدخول إلى واجهة الاتصال بالبلوتوث.
- عندما لم يكن جهاز البلوتوث متصلا، اضغط لفترة قصيرة على الزر للدخول إلى واجهة إعدادات البلوتوث.

② زر تبديل الأغنية التالية/ القناة

- في وضع الراديو، اضغط قصيرًا على الزر، ستقوم المحطة الإذاعية بالبحث تلقائيًا نحو التردد العالي، وتتوقف عن البحث التلقائي عند العثور على المحطة الإذاعية الفعالة وتبدأ في تشغيله.
- عند تشغيل مصدر الوسائط، اضغط قصيرًا على هذا الزر للتغيير إلى الأغنية التالية.

③ زر تبديل مصدر الصوت/ زر ضبط مستوى الصوت/ زر كتم الصوت

- اضغط قصيرا على هذا المفتاح باستمرار للتبديل بين: FM - AM - USB - - موسيقى البلوتوث - FM.
- اضغط باستمرار على هذا الزر لكتم صوت مصدر الوسائط، ثم اضغط باستمرار على هذا الزر لإلغاء كتم الصوت بعد كتم الصوت.
- أدر هذا الزر لأعلى/ أسفل لضبط مستوى الصوت.

④ الزر المخصص لعجلة القيادة*

- اضغط لفترة طويلة أو قصيرة على الزر لضبط الوظيفة المقابلة، لمزيد من التفاصيل، يرجى الرجوع إلى => انظر الصفحة 114

⑤ زر الصوت

- بعد توصيل الهاتف بنظام مكبر الصوت، ابدأ تشغيل وظيفة Car Play، واضغط قصيرًا على هذا الزر لبدء تشغيل صوت CarPlay، واضغط قصيرًا مرة أخرى لإنهاء الصوت.

⑥ زر تبديل الأغنية السابقة/ القناة

- عند وضع الراديو، اضغط قصيرًا على هذا الزر، ستقوم المحطة الإذاعية بالبحث تلقائيًا نحو التردد المنخفض، وتتوقف عن البحث التلقائي عند العثور على المحطة الإذاعية الفعالة وتبدأ في تشغيله.
- عند تشغيل مصدر الوسائط، اضغط قصيرًا على هذا الزر للتبديل إلى الأغنية السابقة.

4.6.2 الزر المخصص لعجلة القيادة*

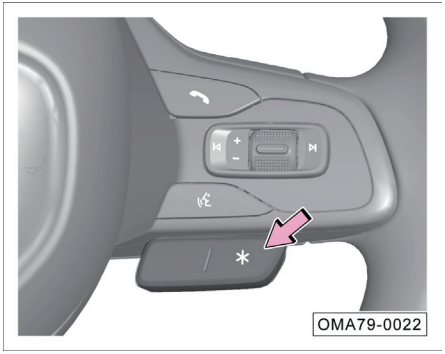

على الجانب الأيمن من عجلة القيادة، يوجد زر يحمل علامة ✱، ويمكن ضبط وظيفة هذا الزر في نظام مكبر الصوت.

الوظائف الرئيسية هي:

- المكالمة بنقرة واحدة
- بانوراما 360 بنقرة واحدة
- دخول الصفحة الرئيسية بنقرة واحدة
- تشغيل محطات الراديو المحلية المفضلة بنقرة واحدة

طريقة اعداد الزر المخصص

- من خلال "الإعدادات - ملحقات السيارة - الملحقات الأخرى - الزر المخصص لعجلة القيادة"، يمكن ضبط وظيفة الزر المخصص.
- يجب تعيين رقم هاتف جهة الاتصال قبل استخدام وظيفة المكالمة بنقرة واحدة؛ ويجب التأكد من توصيل هاتف البلوتوث عند استخدام الوظيفة.

4.6.3 التشغيل الأساسي

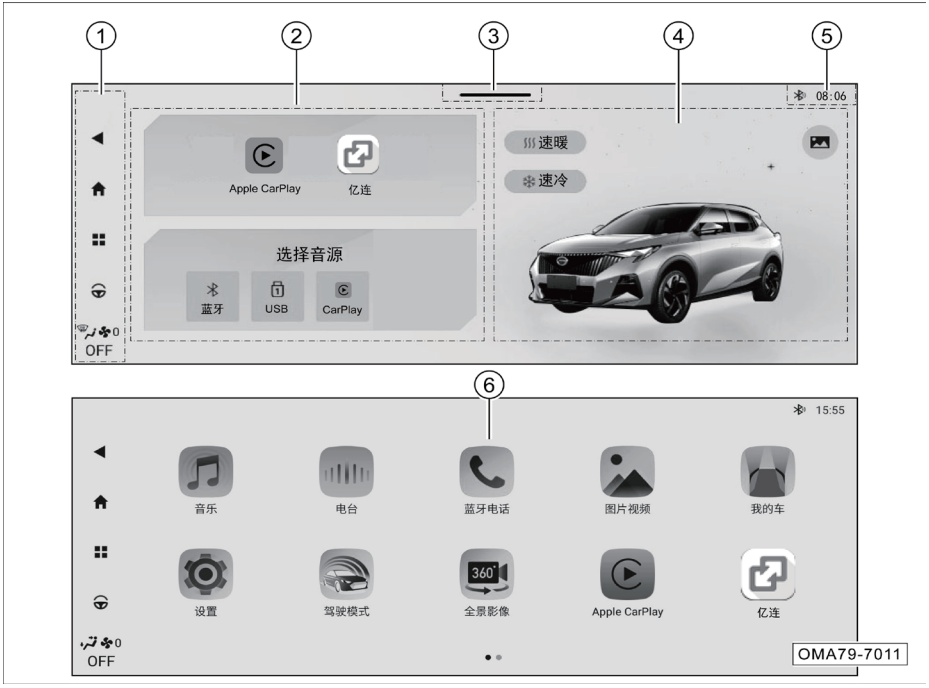

① شريط الأدوات

- زر الرجوع ◀: انقر للعودة إلى الصفحة السابقة.
- زر Home ⌂: انقر للعودة إلى الواجهة الرئيسية.
- زر قائمة النظام ▦: انقر للدخول إلى واجهة قائمة التطبيق.
- زر لوحة التحكم في القيادة: انقر لدخول لوحة التحكم في القيادة.
- منطقة عرض معلومات مكيف الهواء/ منطقة شريط التحكم فيه: يمكن عرض معلومات مكيف الهواء الحالية، ويمكن دخول صفحة إعداد مكيف الهواء من خلال النقر فوق منطقة مكيف الهواء.

② منطقة البطاقة الذكية

- انقر فوق البطاقة لدخول صفحة الوظيفة المقابلة بسرعة.

③ منطقة القائمة المنسدلة

- اسحب لأسفل لدخول صفحة التحكم في شريط القائمة المنسدلة.

④ منطقة المشاهد الذكية

- تشتمل منطقة المشاهد الذكية على نموذج سيارة ثلاثي الأبعاد ومشاهد مكيف الهواء (التبريد السريع، التدفئة السريعة)
- يمكن التبديل بين مشهدين مختلفين، وهما نموذج سيارة ثلاثي الأبعاد والصورة الخلفية

⑤ شريط حالة النظام

- يمكن عرض "الوقت"، "اتصال بلوتوث"، "الشحن اللاسلكي للهاتف*". انقر فوق الأيقونة لدخول صفحة الوظيفة المقابلة.

⑥ صفحة قائمة التطبيقات

- انقر فوق زر القائمة في شريط الأدوات ⊞ لدخول صفحة قائمة التطبيقات المفصلة للنظام.

اعداد الوقت

- اضبط الوقت من خلال "الإعدادات > إعدادات النظام > الإعدادات الأساسية > الوقت والتاريخ".

شريط القائمة المنسدلة

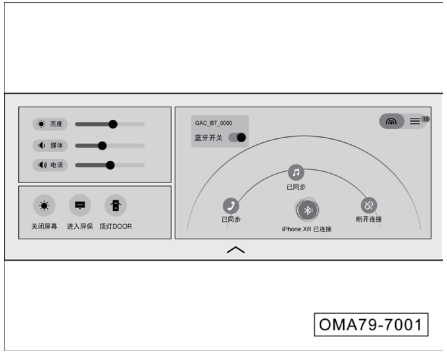

اسحب لأسفل من أعلى الشاشة (شريط القائمة المنسدلة) لإظهار القائمة المنسدلة. يمكن النقر فوق ︿ أو التمرير للأعلى لسحب شريط القائمة المنسدلة. في صفحة شريط القائمة المنسدلة، إذا لم تكن هناك عملية، سيتم طي القائمة المنسدلة تلقائيًا بعد فترة من الوقت.

انقر فوق زر وظيفة شريط القائمة المنسدلة لتشغيل/ إيقاف تشغيل الوظيفة المقابلة.

سيارتي

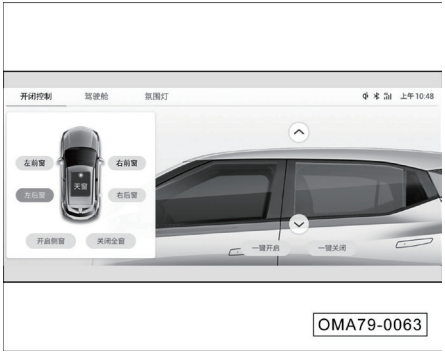

بعد بدء العمل الطبيعي لنظام مكبر الصوت، انقر فوق نموذج سيارة ثلاثي الأبعاد في منطقة المشاهد الذكية بالصفحة الرئيسية أو الزر الافتراضي "سيارتي" في صفحة قائمة التطبيقات لدخول صفحة وظيفة "سيارتي".

ويمكن ضبط "التحكم في الفتح والإغلاق (المظلة الشمسية*، فتحة السقف*، النوافذ، باب الصندوق الخلفي*)"، "قمرة القيادة (تهوية*/ تدفئة* المقعد، تعديل مرآة الرؤية الخلفية الخارجية)"، "تأثيرات الإضاءة* (الأضواء المحيطة)".

CarPlay

CarPlay يسمح لكم باستخدام الملاحة وإجراء المكالمات وإرسال واستقبال الرسائل والاستمتاع بالموسيقى مع الاستمرار في التركيز على القيادة.

الطريقة الأولى:

- استخدم كبل USB لتوصيل منفذ USB للهاتف والمضيف. بعد نجاح الاتصال، سيتحول النظام تلقائيًا إلى الصفحة الرئيسية لـ CarPlay، وسيتم إبراز أيقونة "Apple CarPlay" في صفحة النظام.
- في صفحة الوظائف الأخرى، يمكنك النقر فوق أيقونة "Apple CarPlay" في قائمة التطبيق للدخول إلى صفحة الترابط الهاتفي CarPlay

الطريقة الثانية:

- قم بتشغيل البلوتوث على الهاتف، وفي نفس الوقت ابحث عن هذا الهاتف في صفحة اتصال البلوتوث بنظام السيارة الذكي، وثم انقر فوق جهاز الهاتف، وحدد CarPlay للاتصال اللاسلكي به في صفحة مربع الاختيار المنبثقة بعد نجاح الاتصال بالبلتوث.

العودة إلى نظام السيارة الذكي للتشغيل

- انقر فوق أيقونة "GAC" في صفحة قائمة تطبيق CarPlay للعودة إلى نظام السيارة الذكي.
- انقر فوق أيقونة "CarPlay" في صفحة قائمة التطبيقات لنظام مكبر الصوت لدخول صفحة الترابط الهاتفي CarPlay مرة أخرى.

تذكير

- الوظائف والتطبيقات التي يدعمها CarPlay تخضع للإعلان على الموقع الرسمي لشركة آبل، وفقًا للمعلومات الصادرة عن آبل في عام 2019، تدعم وظيفة Apple CarPlay هواتف آبل 5 وما فوق.
- عند استخدام CarPlay، يرجى التأكد من تشغيل وظيفة CarPlay في صفحة "إعدادات iPhone > عام > قيود الوصول"، وإلا فسيتم استخدام iPhone فقط كجهاز iPod ولا يمكن استخدام Apple CarPlay.
- يرجى استخدام كابل البيانات الأصلي لـ iPhone، وإلا فقد يؤدي ذلك إلى فشل الاتصال.

4.6.4 الراديو

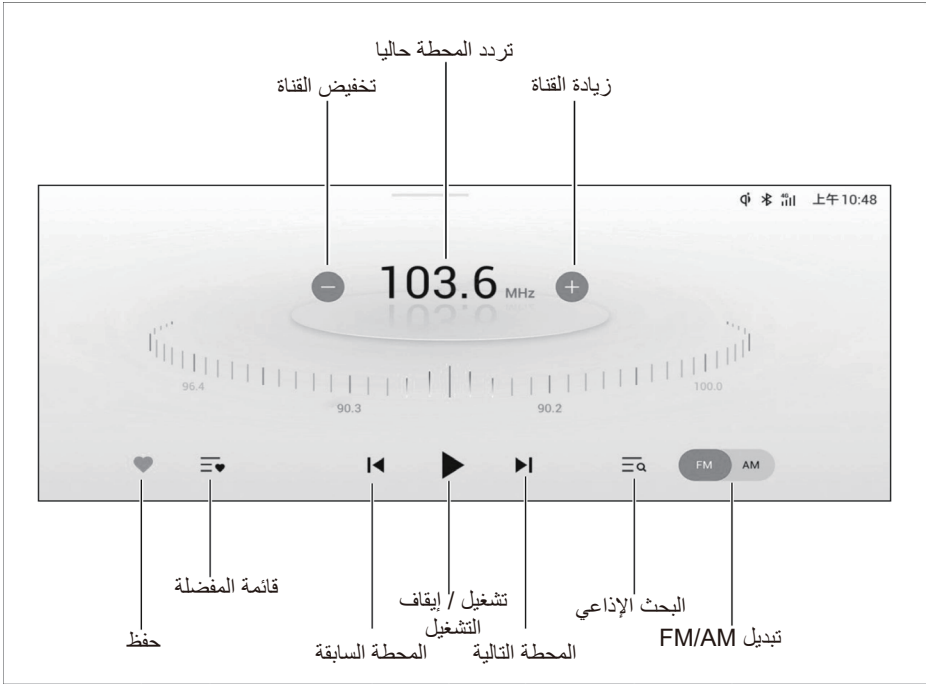

أدخل واجهة تشغيل الراديو بالطرق التالية:

- انقر فوق بطاقة الراديو الموجودة في الصفحة الرئيسية للدخول إلى صفحة تشغيل الراديو.
- اضغط قصيرًا باستمرار على زر تبديل مصدر الصوت على يمين عجلة القيادة للتبديل إلى صفحة تشغيل الراديو.
- انقر فوق الزر الافتراضي "المحطة الإذاعية" في صفحة قائمة التطبيقات لدخول صفحة تشغيل الراديو.

4.6.5 الموسيقى

أدخل واجهة تشغيل الموسيقى المحلية بالطرق التالية:

- انقر فوق بطاقة الموسيقى في الصفحة الرئيسية للدخول إلى صفحة الموسيقى.
- اضغط قصيرًا باستمرار على زر تبديل مصدر الصوت على يمين عجلة القيادة للتبديل إلى صفحة الموسيقى.
- انقر فوق الزر الافتراضي "الموسيقى" في صفحة قائمة التطبيقات لدخول صفحة الموسيقى.

تذكير

لا يدعم نظام مكبر الصوت سوى أجهزة USB بتنسيقات FAT16/ 32 وexFAT وNTFS، كما يدعم الموسيقى الخالية من الضياع بتنسيقات APE وFLAC.

4.6.6 وظيفة البلوتوث

ادخل إلى وضع البلوتوث بالطرق التالية:

- ادخل صفحة قائمة التطبيقات وانقر فوق الزر الافتراضي "هاتف البلوتوث" لدخول وضع البلوتوث.
- اضغط فوق زر على يمين عجلة القيادة لدخول وضع البلوتوث.
- ادخل وضع البلوتوث من خلال واجهة القائمة المنسدلة
- انقر فوق الزر الافتراضي عند الزاوية اليمنى العليا من شريط الحالة لدخول وضع البلوتوث.

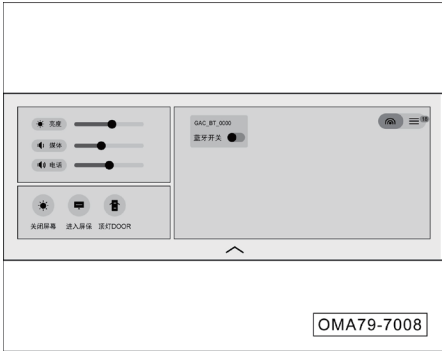

- إذا لم يكن هناك جهاز بلوتوث متصل، انقر فوق الأزرار وفقا للطريقة أعلاه للدخول إلى صفحة إعداد البلوتوث.
- انقر فوق الزر الافتراضي لـ "مفتاح البلوتوث" لتشغيل وظيفة البلوتوث، وثم سيبحث نظام السيارة الذكي تلقائيا عن أجهزة البلوتوث المحيطة تحتوي واجهة توصيل البلوتوث على وضعين للعرض: "الرادار" و "القائمة".

وضع عرض الرادار

- أجهزة البلوتوث: يعرض أسماء أجهزة البلوتوث القريبة التي يمكن توصيلها، وحدد الجهاز المراد توصيله وانقر للاتصال بالبلوتوث.
- التبديل إلى وضع القائمة للعرض: انقر فوق الزر الافتراضي لدخول وضع القائمة، والرقم المعروض في وضع القائمة هو عدد أجهزة البلوتوث القابلة للاتصال.

وضع عرض القائمة

- أجهزة البلوتوث: يعرض أجهزة البلوتوث التي يمكن توصيلها، ويعرضها بأسلوب قائمة.
- التبديل إلى وضع الرادار للعرض: انقر فوق الزر الافتراضي لدخول وضع الرادار، وسيتم عرض عدد أجهزة البلوتوث المحيطة القابلة للاتصال.

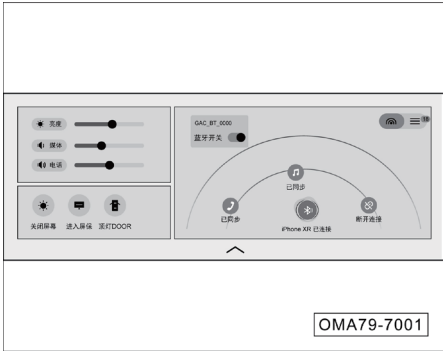

بعد توصيل البلوتوث، يتم إبراز أيقونة شريط الحالة، ويتم عرض اسم جهاز البلوتوث المتصل في صفحة اتصال البلوتوث:

- انقر فوق الزر الافتراضي لمزامنة معلومات رقم الهاتف وجهة الاتصال.
- انقر فوق الزر الافتراضي لمزامنة معلومات أسماء الأغاني التي يتم تشغيلها بواسطة البلوتوث.
- انقر فوق الزر الافتراضي لقطع اتصال البلوتوث.

عطل اتصال البلوتوث

سبب محتمل	طريقة الحل
إعدادات البلوتوث الخاصة بالجهاز غير صحيحة	يتم ضبط إعدادات البلوتوث الخاصة بالجهاز على "مرئية للجميع" أو قابل للبحث عنها أو فتحها للكشف
الجهاز الحالي غير متوافق مع نظام البلوتوث للسيارة	تأكد من توافق إصدارالبلوتوث للجهاز وقم بترقية نظام الهاتف المحمول إلى أحدث إصدار وحاول مرة أخرى
بلوتوث الهاتف المحمول يكون لديه سجلات اتصال الجهاز الأخرى	يوصى بحذف جهاز البلوتوث المتصل سابقًا

4.6.7 إعدادات النظام

انقر فوق "إعدادات النظام" في واجهة القائمة الإضافية للدخول إلى واجهة إعدادات النظام. في صفحة الإعدادات، انقر فوق الخيار لتحديده، وانقر فوق شريط التمرير لتشغيل أو إيقاف تشغيل الوظيفة المقابلة، واسحب شريط التقدم للضبط

مجموعة الإعدادات	الوظيفة	الوظيفة	الإعدادات الاختيارية
ربط الشبكة	بلوتوث	اسم البلوتوث	/
		مفتاح البلوتوث	فتح / إغلاق
		الربط التلقائي	فتح / إغلاق
		مزامنة جهة الاتصال تلقائيًا	فتح / إغلاق
		قائمة الأجهزة القابلة للاتصال	/
	قائمة الأجهزة	جهاز Apple CarPlay	اضافة أجهزة جديدة

مجموعة الإعدادات	الوظيفة	الوظيفة	الإعدادات الاختيارية
إعداد المؤثرات الصوتية	المؤثرات الصوتية للنظام	مستوى صوت الوسائط المتعددة	/
		مستوى صوت مكالمة بلوتوث	/
		المؤثرات الصوتية DTS	إيقاف التشغيل/ السائق/ كل الركاب
		وضع المؤثرات الصوتية DTS[1]	صوت طبيعي/ صوت واضح/ مضخم الصوت/ وضع الراحة
		وضع المعادل [2]	كلاسيك/ بوب/ جاز/ روك/ افتراضي/ مخصص
		العالي	10- ~ 10
		المتوسط	10- ~ 10
		الجهير	10- ~ 10
		حقل الصوت	إعادة تعيين
		تغير الوضع الصوتي مع سرعة السيارة	التشغيل/ إيقاف التشغيل
		مستوى الصوت عند بدء التشغيل	الثبات/ التكيف الذاتي
		صوت وسائط التحذير لمساعدة القيادة*	الثبات/ الخفص/ الكتم
		صوت تنبيه القفل وإلغاء القفل	التشغيل/ إيقاف التشغيل
	صوت التفاعل	صوت الزر	الحديث/ الكلاسيكي/ إيقاف التشغيل
		المؤثرات الصوتية للواجهة	التشغيل/ إيقاف التشغيل

مجموعة الإعدادات	الوظيفة	الوظيفة	الإعدادات الاختيارية
القيادة الذكية لـ ADIGO	نصائح القيادة وذاكرتها	حفظ وضع القيادة الحالي	التشغيل/ إيقاف التشغيل
	مساعد السلامة النشط لـ ADIGO*	التحذير المسبق من الاصطدام الأمامي	التشغيل/ إيقاف التشغيل
		إعداد المسافة لتفعيل التحذير المسبق من الاصطدام الأمامي	بعيد/ متوسط/ قريب
		مساعدة الفرامل النشطة	التشغيل/ إيقاف التشغيل
		المساعدة على التحذير من مغادرة الحارة	التشغيل/ إيقاف التشغيل
		وضع المساعدة على التحذير من مغادرة الحارة	التوجيه/ التحذير/ التوجيه والتحذير
		التعرف على علامة حد السرعة	التشغيل/ إيقاف التشغيل
		صوت الإنذار للعين الإلكترونية عند تجاوز السرعة	التشغيل/ إيقاف التشغيل
		التحكم الذكي في حد السرعة	التشغيل/ إيقاف التشغيل
	مساعد القيادة لـ ADIGO*	عرض المسافة العمودية للسيارة الأمامية	التشغيل/ إيقاف التشغيل
		التجنب الذكي	التشغيل/ إيقاف التشغيل

مجموعة الإعدادات	الوظيفة	الوظيفة	الإعدادات الاختيارية
ملحقات السيارة	الأضواء الخارجية	الشعاع العالي الذكي*	التشغيل/ إيقاف التشغيل
		تأخير إيقاف تشغيل الأضواء الأمامية*	التشغيل/ إيقاف التشغيل
	قفل الأبواب والنوافذ	إلغاء القفل عن بعد	جميع الأبواب/ مجرد باب السائق
		إلغاء القفل التلقائي	التشغيل/ إيقاف التشغيل
		إلغاء القفل النشط الذكي	التشغيل/ إيقاف التشغيل
		القفل النشط الذكي	التشغيل/ إيقاف التشغيل
		قفل سرعة السيارة	التشغيل/ إيقاف التشغيل
		الإغلاق التلقائي للنوافذ عند قفل السيارة*	التشغيل/ إيقاف التشغيل
		مقبض الباب المخفي الكهربائي	التشغيل/ إيقاف التشغيل
	مرآة الرؤية الخلفية الخارجية*	الطي التلقائي لمرآة الرؤية الخلفية الخارجية	التشغيل/ إيقاف التشغيل
	ملحقات أخرى	المساحات التلقائية*	التشغيل/ إيقاف التشغيل
		وضع صيانة المساحات	الإعدادات
		الشحن اللاسلكي للهاتف*	التشغيل/ إيقاف التشغيل
		الزر المخصص لعجلة القيادة*	المكالمة بنقرة واحدة/ بانوراما 360 بنقرة واحدة/ دخول الصفحة الرئيسية بنقرة واحدة/ تشغيل محطات الراديو المحلية المفضلة بنقرة واحدة
إعدادات مكيف الهواء	مكيف الهواء	الوضع التلقائي لضبط حجم الهواء الأقصى*	منخفض/ متوسط/ مرتفع
		التحكم الذكي في الدوران الداخلي والخارجي*	التشغيل/ إيقاف التشغيل
		التجفيف الذاتي لمكيف الهواء	التشغيل/ إيقاف التشغيل
		فتح نظام التهوية النشطة	التشغيل/ إيقاف التشغيل

مجموعة الإعدادات	الوظيفة	الوظيفة	الإعدادات الاختيارية
تعيين الشاشة	عرض التحكم المركزي	سطوع شاشة التحكم المركزي	/
		وقت الحفاظ على واجهة مكيف الهواء	5 ث/ 10 ث/ 15 ث/ 30 ث
		خلفية سطح المكتب	اختيار خلفية جديدة
	عرض العدادات	سطوع العدادات	/
إعدادات النظام	الإعدادات الأساسية	الوقت والتاريخ	الإعدادات
		نظام 24 ساعة	التشغيل/ إيقاف التشغيل
	معلومات النظام	إصدار النظام	/
		استعادة إعدادات المصنع	استعادة
	معلومات السيارة	الصانع	/
		الموديل	/
		الرقم التسلسلي	/
		اللغة الحالية	/
		اللغات المدعومة	/

الملاحظة: 1) عند ضبط مؤثرات صوت DTS لتطبيقها على "جميع الركاب" أو "السائق"، يمكن اختياره.

2) عند ضبط مؤثرات صوت DTS لـ "إيقاف التشغيل"، يمكن اختياره.

4.6.8 الإنقاذ في حالات الطوارئ *

تتضمن وظيفة الإنقاذ في حالات الطوارئ طلب المساعدة التلقائي في حالة التصادم وطلب المساعدة اليدوي في حالات الطوارئ. طلب المساعدة التلقائي هو وظيفة سيتم تشغيلها تلقائيًا في إنترنت المركبات لترامبشي في ظل ظروف معينة، بينما يلزم تشغيل طلب المساعدة اليدوي في حالات الطوارئ عن طريق الضغط يدويًا على زر الاتصال في حالات الطوارئ.

يمكن الاتصال بجهة الاتصال في حالات الطوارئ بواسطة كل من وظائف طلب المساعدة التلقائي وطلب المساعدة اليدوي في حالات الطوارئ.

- طلب المساعدة التلقائي: في حالة حدوث تصادم عرضي مع السيارة وانتفاخ الوسادة الهوائية، ستقوم إنترنت المركبات لترامبشي بتنشيط وظيفة طلب الإنقاذ التلقائي عند التصادم، والاتصال التلقائي بجهة الاتصال في حالات الطوارئ.
- طلب المساعدة الدوي في حالات الطوارئ: عندما لا تعمل وظيفة طلب المساعدة التلقائي، يمكنك أيضًا الضغط يدويًا على زر الاتصال في حالات الطوارئ لتنشيط وظيفة طلب المساعدة اليدوي في حالات الطوارئ، من أجل الاتصال بجهة الاتصال في حالات الطوارئ.

زر الاتصال في حالات الطوارئ

- زر SOS ①: بعد الضغط لفترة طويلة (3 ثوانٍ)، ستقوم إنترنت المركبات لترامبشي بتنشيط وظيفة طلب المساعدة اليدوي في حالات الطوارئ والاتصال بجهة الاتصال في حالات الطوارئ.

i تذكير

- يرجى عدم استخدام زر الاتصال في حالات الطوارئ إلا عند الضرورة.
- سيتم تسجيل رقم هاتف جهة الاتصال في حالات الطوارئ الذي تحدده عند بيع السيارة وبعد موافقتك.

5.1 التشغيل والقيادة

5.1.1 مفتاح التشغيل

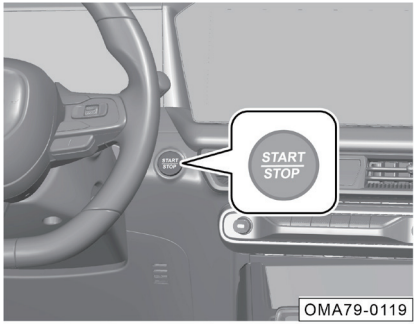

لا يمكن ضبط مفتاح التشغيل (زر START/STOP) إلا عند اكتشاف مفتاح التحكم عن بعد الذكي في داخل السيارة.

عندما يكون ذراع ناقل الحركة في وضع "P" ويتم دوس دواسة الفرامل، يتحول الضوء الخلفي لمفتاح بدء التشغيل إلى اللون الأخضر، اضغط على مفتاح بدء التشغيل لبدء تشغيل المحرك.

عندما يكون ذراع ناقل الحركة في وضع "P" ولم يتم الضغط على دواسة الفرامل، اضغط على مفتاح التشغيل، سيتم تبديل أوضاع التروس بين "OFF→ACC→ON→OFF".

- OFF: عندما الإضاءة الخلفية لمفتاح بدء التشغيل بيضاء، يعني أن يكون مفتاح بدء التشغيل مغلق.
- ACC: عندما الإضاءة الخلفية لمفتاح بدء التشغيل برتقالية، يمكن استخدام الملحقات مثل مصدر الطاقة بـ12 فولت.
- ON: عندما الإضاءة الخلفية لمفتاح بدء التشغيل برتقالية ويكون الإضاءة الخلفية للوحة العدادات مضاءة، يمكن استخدام جميع الأجهزة الكهربائية.

الوضع Limphome

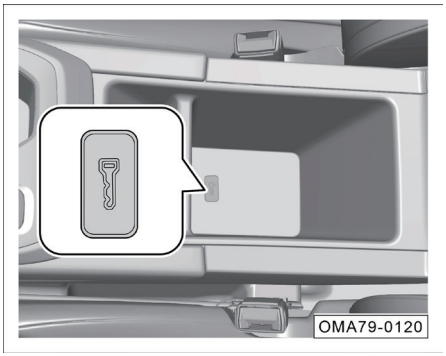

إذا كانت بطارية مفتاح التحكم عن بعد الذكي منخفضةK وعرضت شاشة مجموعة العدادات "عدم اكتشاف المفتاح"، يجب وضع مفتاح التحكم عن بعد الذكي أفقيًا عند علامة المفتاح في الجزء السفلي من صندوق مسند الذراع المركزي الأمامي، ثم الضغط على مفتاح التشغيل للتبديل إلى وضع "ACC" أو "ON"،

أو الضغط على دواسة الفرامل، وبعد أن تتحول الإضاءة الخلفية لمفتاح التشغيل إلى اللون الأخضر، يجب الضغط على مفتاح التشغيل لبدء تشغيل المحرك.

هذه طريقة بدء التشغيل هي بدء تشغيل مؤقت للطوارئ، يرجى استبدال بطارية مفتاح التحكم عن بعد الذكي في أقرب وقت ممكن.

5.1.2 تشغيل المحرك

- احمل مفتاح التحكم عن بعد الذكي لدخول السيارة.
- تأكد من أن ذراع النقل في وضع "P" أو "N".
- اضغط على دواسة الفرامل وتأكد من أن الضوء الخلفي لمفتاح التشغيل هو أخضر.
- اضغط على مفتاح التشغيل لبدء تشغيل المحرك.

تذكير

إذا كان يتم بدء تشغيل المحرك باردًا، فقم بتشغيله بسرعة التباطؤ لتدفئته مسبقا قبل القيادة. كما نظرًا لأن رافعة الصمام تستغرق عدة ثوانٍ للوصول إلى ضغط العمل الطبيعي، فإنها ستولد ضوضاء التشغيل، وهي ظاهرة طبيعية.

الملاحظة

- يجب ألا يتجاوز وقت بدء تشغيل المحرك 15 ثانية. إذا فشل المحرك في بدء التشغيل بنجاح، فانتظر حوالي 30 ثانية قبل المحاولة مرة أخرى.
- بعد بدء التشغيل، لا تضغط على دواسة الوقود فجأة لجعل المحرك يعمل بسرعة عالية أو بتحميل زائد، وإلا فسيتعرض المحرك للتلف بسهولة.
- إذا نفدت طاقة البطارية ولا يمكن تشغيل المحرك، فحاول تشغيل المحرك في حالة الطوارئ عن طريق توصيل الكابلات. => انظر الصفحة 267
- من الممنوع تشغيل المحرك عن طريق الدفع أو الجر.

تحذير

- **من الممنوع تشغيل المحرك لفترة طويلة من الوقت في الأماكن ذات التهوية السيئة أو في الأماكن المغلقة. لأن عادم المحرك يحتوي على غاز ضار، فإنه سيجعل الناس في حالة غيبوبة حتى يختنقون حتى الوفاة.**
- **من الممنوع تشغيل المحرك بسرعة الخمول دون حراسة.**
- **من الممنوع تشغيل المحرك في حالة تثبيت الجهاز المساعد لبدء التشغيل. خلاف ذلك، فمن السهل جعل المحرك يعمل بسرعة عالية أو ينفجر.**

5.1.3 إيقاف تشغيل المحرك

- أوقف السيارة بثبات وافرض فرامل الانتظار.
- حدد ذراع النقل في وضع "P".
- حرر دواسة الفرامل، واضغط على مفتاح بدء التشغيل، لإيقاف تشغيل المحرك.

تذكير

قد تستمر مروحة الراديتير في العمل لفترة من الوقت بعد إيقاف تشغيل المحرك.

إيقاف التشغيل الطارئ

أثناء عملية قيادة السيارة، اضغط لفترة طويلة على مفتاح بدء التشغيل أو اضغط على مفتاح بدء التشغيل ثلاث مرات في تتابع سريع، وسوف يتحول مفتاح بدء التشغيل من وضع "ON" إلى وضع "ACC"، ويقوم بايقاف تشغيل المحرك، ويحقق ايقاف التشغيل الطارئ.

لا يمكن إعادة تشغيل المحرك إلا بعد بضع ثوانٍ من إطفاء السيارة في حالات الطوارئ. أعد تشغيل المحرك على النحو التالي:

- بعد تبديل ذراع النقل إلى وضع "P" أو "N"، اضغط على مفتاح التشغيل لبدء تشغيل السيارة.

تحذير

يُمنع منعًا باتًا إيقاف تشغيل محرك السيارة في حالة الطوارئ في ظل ظروف القيادة العادية، الا قد يؤدي بسهولة إلى تلف السيارة وفشل الحماية والسلامة وتعطيل التوجيه المعزز وحوادث المرور.

ملاحظات حول إيقاف السيارة

عند الوقوف، قم بتحويل ذراع نقل الحركة في "P" أو "N" وانتبه لما يلي:

- انتبه لاتجاه وقوف السيارة، ولا يسمح برش غاز العادم نحو النباتات وتلف الحزام الأخضر.
- حاول إيقاف السيارة على الطريق المستقيم وتجنب إيقاف السيارة على المنحدر الحاد.
- عند وقوف السيارة على المنحدر، يجب توجيه العجلات الأمامية إلى حافة الطريق بغض النظر عما إذا كانت السيارة تواجه لأعلى أو أسفل المنحدر.
- يجب فرض فرامل الانتظار على السيارة، وإيقاف تشغيل المحرك وجميع الأضواء وغيرها من المعدات الكهربائية.
- عند مغادرة السيارة، تأكد من اصطحاب الأشياء الثمينة ومفتاح السيارة معك، وتأكد من إغلاق فتحة السقف* والنوافذ والأبواب وباب الصندوق الخلفي.

تحذير

- **عند مغادرة السيارة، يجب إيقاف تشغيل المحرك وفرض فرامل الانتظار وحمل مفتاح السيارة معك.**
- **لا تقم أبدا بترك الناس في السيارة، وإلا فقد تؤدي السيارة المغلقة بسهولة إلى الاختناق والغيبوبة وحتى الوفاة.**
- **ممنوع وقوف السيارة بالقرب من المواد القابلة للاشتعال والانفجار.**

5.1.4 تعليمات أوضاع التروس

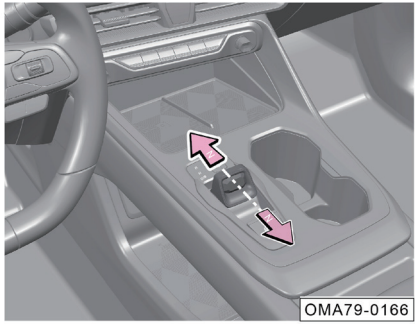

لدى ذراع النقل أوضاع "P، R، N، D، S "، عندما يكون مصدر طاقة السيارة الكلية في وضع "ON"، وبعد تبديل الوضع، سوف تعرض مجموعة العدادات معلومات الوضع المقابل.

- ادفع ذراع النقل للأمام، من وضع "D/ S" إلى وضع "N"، ستكون هناك نقطتا مقاومة، حيث يكون الوضع هو "N" عند الوصول إلى نقطة المقاومة، ويكون الوضع "R" عند الوضول إلى نقطة المقاومة الثانية.
- ادفع ذراع النقل للخلف، من وضع "R" إلى وضع "N"، ستكون هناك نقطتا مقاومة، حيث يكون الوضع هو "N" عند الوصول إلى نقطة المقاومة، ويكون الوضع "D" عند الوضول إلى نقطة المقاومة الثانية.

⚠ تحذير

قم بالتحويل إلى "R" أو "P" فقط عندما تكون السيارة متوقفة تمامًا، وإلا سيتلف ناقل الحركة.

P: وضع وقوف السيارة

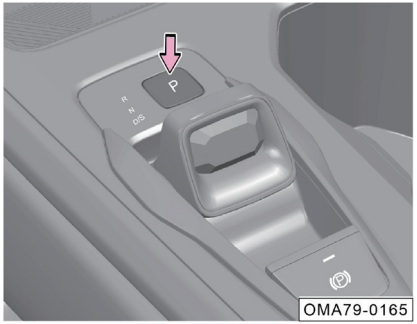

- بعد وقوف السيارة تمامًا، اضغط على هذا الوضع لتحقيق ركن السيارة.
- عند الوقوف لفترة طويلة، تحتاج إلى الضغط على دواسة الفرامل، وتحويل ذراع النقل إلى وضع "N"، ورفع زر نظام فرامل الانتظار الإلكترونية "EPB"، وثم تحرير دواسة الفرامل، والضغط على زر "P".

تذكير

- توجد معلومات عرض الوضع حالي على العدادات، يرجى التحقق منها بعناية.
- عندما لم يتم تشغيل المحرك، لن يمكن تشغيل ذراع النقل لدخول وضع التقدم للأمام "D"ووضع الرجوع للخلف "R".
- عندما يكون نظام النقل معيبًا ولا يمكن تغيير وضع "P" يرجى الاتصال بمتجر ترامبشي المعتمد للفحص والإصلاح.

R: وضع التحريك للخلف

- قم بالتبديل إلى هذا الوضع عند الرجوع للخلف.
- حافظ على ثبات السيارة تمامًا، عندما يكون الترس في وضع "P" أو "N" أو "D" أو "S"، اضغط على دواسة الفرامل، وادفع ذراع النقل للأمام للتبديل إلى وضع "R".

N: الوضع الحيادي

- قم بالتبديل إلى هذا الوضع عند وقوف السيارة مؤقتا.
- عندما يكون الترس في وضع "P"، اضغط على دواسة الفرامل، وادفع ذراع النقل للأمام حتى نقطة المقاومة الأولى، فسيتحول الترس إلى وضع "N".
- عندما يكون الترس في وضع "D/S"، اضغط على دواسة الفرامل، وادفع ذراع النقل للأمام حتى نقطة المقاومة الأولى، فسيتحول الترس إلى وضع "N".
- عندما يكون الترس في وضع "R"، اضغط على دواسة الفرامل، وادفع ذراع النقل للخلف حتى نقطة المقاومة الأولى، فسيتحول الترس إلى وضع "N".

تحذير

أثناء قيادة السيارة لا تبدل إلى الترس "N" لتحريك السيارة، وإلا فمن السهل التسبب في وقوع حوادث.

D: وضع التحريك للأمام

- قم بالتبديل إلى هذا الوضع عند القيادة العادية.
- اضغط على دواسة الفرامل، واسحب ذراع النقل للخلف حيث يمكن تعشيق الترس في وضع "D" من وضع "P" "N" و"R".

S: وضع التحريك للأمام

- عندما يكون الترس في وضع "D" (يلزم تبديل التروس الأخرى إلى "D" قبل إجراء العمليات التالية)، اسحب ذراع النقل مباشرة للخلف لدخول وضع "S".
- يمكن سحب ذراع النقل للخلف بشكل متكرر، وسيتنقل الترس بين وضع "D" ووضع "S".

وضع القيادة

يمكن تبديل وضع القيادة من خلال نظام مكبر الصوت:

- وضع ECO(توفير الطاقة): في هذا الوضع، تتأخر الطاقة قليلاً ويكون استهلاك الوقود أكثر اقتصادا.
- وضع COMFORT(الراحة): في هذا الوضع، تكون استجابة الطاقة واستهلاك الوقود متوازنة نسبيًا.
- وضع SPORT(الرياضة) في هذا الوضع، تكون استجابة الطاقة سريعة ويكون استهلاك الوقود أعلى.
- وضع SPORT+(الرياضة الخارقة)*: في هذا الوضع، تكون الطاقة قوية، والزئير مرتفع، واستهلاك الوقود مرتفع.

تحديد وضع القيادة

1. عندما يكون مصدر طاقة السيارة في وضع "ON"، انقر فوق الزر الافتراضي عند شريط الأدوات لنظام مكبر الصوت لدخل لوحة التحكم في القيادة والاطلاع على وضع القيادة الحالي وتحديد وضع القيادة المطلوب.

2. عندما يكون مصدر طاقة السيارة في وضع "ON"، يمكن تبديل وضع القيادة من خلال صفحة "وضع القيادة" في قائمة التطبيقات لنظام مكبر الصوت.

- اضبط معلمات وضع القيادة الحالي من خلال "وضع القيادة > إعدادات الوضع الحالي" في قائمة التطبيقات لنظام مكبر الصوت (بالنسبة لوضع *+SPORT، يمكن فقط ضبط تشغيل وإيقاف تشغيل الموجات الصوتية للعادم، ولا يمكن ضبط المعلمات الأخرى).

تذكير

- بالنسبة لمعلمات وضع القيادة، يمكن استعادة الإعدادات الأصلية للمصنع بنقرة واحدة باستثناء وضع SPORT+*).
- يمكن حفظ وضع القيادة الحالي من خلال "الإعدادات > القيادة الذكية لـ ADiGO > تنبيه القيادة وذاكرتها > حفظ وضع القيادة الحالي" في صفحة نظام مكبر الصوت، وسيتم تشغيل وضع القيادة الحالي بشكل افتراضي في المرة التالية من تشغيل السيارة.

5.1.5 الموجات الصوتية للعادم*

يمكن للمستخدم تبديل وضع العادم من خلال الواجهة التفاعلية، والتحكم في مدى فتح صمام الضبط وفقًا لسرعة المحرك ومدى فتح الخانق وإشارة التروس، مما يحقق الضبط المستمر للصوت والضغط الخلفي لنظام العادم. عند فتح صمام صوت العادم، يمكن سماع صوت عادم ديناميكي وممتع.

فتح وإغلاق وظيفة الفرامل التلقائية

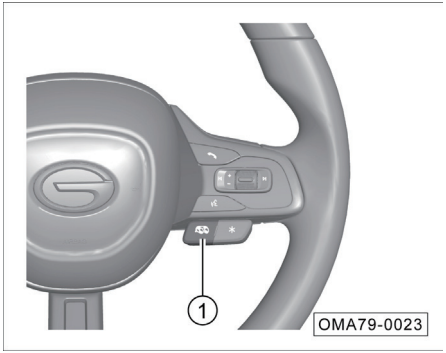

الطريقة الأولى: من خلال مفتاح زر الموجات الصوتية للعادم ① على الجانب الأيمن من عجلة القيادة، يمكنك اختيار تشغيل أو إيقاف تشغيل الموجات الصوتية للعادم وفقًا لأوضاع القيادة المختلفة.

الطريقة الثانية: من خلال "وضع القيادة > إعدادات الوضع الحالي > الموجات الصوتية للعادم" في قائمة التطبيقات لنظام مكبر الصوت، يمكنك اختيار تشغيل أو إيقاف تشغيل الموجات الصوتية للعادم وفقًا لأوضاع القيادة المختلفة.

طريقة التشغيل:

- عندما يكون وضع القيادة هو * + SPORT، وإذا كانت الموجات الصوتية للعادم قيد التشغيل، فيمكن إيقاف تشغيلها بواسطة المفتاح.
- عندما يكون وضع القيادة هو *ECO، وإذا كانت الموجات الصوتية للعادم مغلقة، لا يمكن تشغيلها بواسطة المفتاح.
- عندما يكون وضع قيادة السيارة هو COMFORT أو SPORT، يتم تنفيذ الموجات الصوتية للعادم وفقًا لحالة التشغيل/ إيقاف التشغيل في وضع القيادة أولاً، ويمكن تغيير حالة الموجات الصوتية للعادم بواسطة مفتاحها، وحفظ الحالة الجديدة في وضع القيادة الحالي.
- عند تشغيل الموجات الصوتية للعادم، ستعرض العدادات أيقونة الموجات الصوتية للعادم ؛ وبعد إيقاف تشغيل الموجات الصوتية للعادم، فإن أيقونة ستختفي.

الملاحظة

- يرجى إيقاف تشغيل الموجات الصوتية للعادم عند القيادة على طرق هادئة (مثل الطرق القريبة من المدارس والمستشفيات وما إلى ذلك).
- عند بدء تشغيل السيارة على البارد في درجة حرارة منخفضة في الشتاء، قد يكون هناك صوت "صخب" من أنبوب العادم في النهاية الخلفية، ويختفي الصوت بعد تدفئة السيارة. هذا الصخب ناتج عن تشغيل صمام الموجات الصوتية لأنبوب العادم الخلفي لإزالة انسداد الجليد. عندما يكسر الصمام الجليد أو يذوب جليد السيارة، سيختفي الصخب، وهو ظاهرة طبيعية، يرجى الاطمئنان في استخدام السيارة. إذا استمرت وظيفة صوت العادم في الفشل في العمل بشكل طبيعي، فيجب عليكم الذهاب إلى المتجر المعتمد من قبل GAC لإجراء الفحص والإصلاح في أقرب وقت ممكن.

5.2 نظام الفرامل

5.2.1 فرامل الخدمة

في بعض ظروف القيادة وظروف الطقس، عندما يتم الضغط على دواسة الفرامل للمرة الأولى أو الضغط عليها بلطيف، قد تسمع صوت صرير أو صوت حاد أو ضوضاء أخرى من الفرامل، أو قد يتم سماع ضوضاء الفرامل أحيانًا أثناء عملية الكبح الخفيف أو المعتدل، خاصة للسيارات الجديدة (الفرامل لم تنته تشغيلها المحدد)، وهذا أمر طبيعي ولا يعني أن نظام الفرامل معيب ولا يؤثر على أداء السلامة للفرملة.

الملاحظة

- إذا كان هناك صوت احتكاك حاد بين المعادن، فقد تقترب بطانة الاحتكاك للفرامل من حد التآكل، ويجب الذهاب إلى متجر ترامبشي المعتمد بأسرع وقت ممكن للفحص والإصلاح.
- إذا كانت السيارة لا تزال تهتز أو تثرثر عجلة القيادة باستمرار أثناء الفرملة، فيجب الذهاب إلى متجر ترامبشي المعتمد بأسرع وقت ممكن للفحص والإصلاح.

i تذكير

- لا تضع القدم على دواسة الفرامل للراحة أثناء قيادة السيارة، وإلا فقد ترتفع درجة حرارة الفرامل إلى مستوى مرتفع للغاية، ويتم تآكل بطانة الاحتكاك للفرامل وأقراص الفرامل بشكل مفرط وزيادة مسافة الفرملة.
- الاستمرار في استخدام الفرامل سوف يؤدي إلى ارتفاع درجة حرارة الفرامل وفقدان مؤقت من أداء الفرملة.
- في ظل ظروف القيادة العادية، بسبب تآكل بطانة احتكاك الفرامل، سيتراكم غبار الفرامل على العجلات. وبعض الغبار على العجلات أمر لا مفر منه ولن تؤثر على أداء الفرملة.
- إذا أصبحت بطانة الاحتكاك للفرامل وأقراص الفرامل صدئة بسبب عدم استخدامها أو بسبب أن معدل استخدامها منخفض، فقد تصدر الفرامل الضوضاء عند استخدامها لأول مرة، وهذا أمر طبيعي. نوصى بتحديد منطقة آمنة وظروف الطريق، واستخدام عدة دورات كبح لتنظيف وسادة الفرامل وأقراص الفرامل.

معزز الفرامل

يُستخدم معزز الفرامل لزيادة قوة الضغط التي يطبقها السائق على دواسة الفرامل ولكن يعمل معزز الفرامل فقط عند تشغيل المحرك.

إذا لم يعمل معزز الفرامل بشكل طبيعي بسبب عطل ما، أو إذا تم جر السيارة، فيجب زيادة قوة دواسة الفرامل للتعويض عن التأثير المعزز لمعزز الفرامل.

⚠ تحذير

- **لا تقم أبدا بإيقاف تشغيل المحرك للسماح بانزلاق السيارة بالقصور الذاتي، وإلا فإنه من السهل للغاية وقوع الحادث! نظرًا لأن معزز الفرامل لا يعمل في هذا الوقت، فستتم اطالة مسافة الكبح بشكل كبير.**
- **إذا لم يعمل معزز الفرامل (مثلا، عند جر السيارة)، فيجب الضغط على دواسة الفرامل بقوة أكبر بكثير من المعتاد عند الفرملة.**

تأثير الكبح ومسافة الكبح

يتأثر تأثير الكبح ومسافة الكبح بشكل أساسي ببيئة القيادة وظروف الطريق وأسلوب القيادة.

لا توفر وسادة الفرامل المتآكلة كبحا فعالا. تعتمد سرعة تآكل وسادة الفرامل بشكل أساسي على ظروف الاستخدام وأسلوب قيادة السيارة. إذا كانت السيارة تسير دائمًا في المناطق الحضرية أو على مسافات قصيرة أو تُستخدم كسيارة سباق، فيوصى بزيادة تردد فحص سمك بطانة الاحتكاك للفرامل في فترة الصيانة المنصوص عليها في "دليل الضمان والصيانة".

بعد الخوض في المياه أو هطول أمطار غزيرة أو غسل السيارة، قد تكون وسادة الفرامل رطبة أو مجمدة (في الشتاء)، مما يؤدي إلى تقليل أداء الكبح. وفي هذه الحالة، يجب دوس دواسة الفرامل برفق لتسخين الفرامل بسبب احتكاك وتبخر الماء، واستعادة أداء الكبح.

⚠ تحذير

لا تتمتع الإطارات الجديدة ووسادة الفرامل الجديدة التي لم يتم تأكلها بخصائص الالتصاق والاحتكاك المثلى.

- الإطارات الجديدة ليست لها قوة الالتصاق الأفضل، لذلك يجب قيادة السيارة بعناية في غضون أول 500 كم لتجنب وقوع الحادث!
- في أول 200 إلى 300 كم، لا تتمتع بطانة احتكاك الفرامل الجديدة بأفضل خصائص الاحتكاك، وكان أداء فرملتها منخفضا قليلا، لذا يجب تليينها. يمكن تعويض أداء الكبح عن طريق زيادة قوة دوس دواسة الفرامل. يجب أيضًا تليين وسادة الفرامل الجديدة بعد الاستبدال.
- أثناء قيادة السيارة، لا تقترب كثيرا من السيارات الأخرى أو تقع في موقف عرضة للفرملة الطارئة. عند استخدام الإطارات الجديدة ووسادة الفرامل الجديدة التي لم يتم تليينها، يجب توخي الحذر بشكل خاص لمنع حدوث الحالة المذكورة أعلاه ومنع وقوع الحوادث!

⚠ تحذير

قد تتأخر الكبح عندما تكون الفرامل مبللة أو مثلجة أو عندما تكون السيارة على طريق مليء بالملح، مما ينتج عنه مسافات كبح أطول، لذا كن حذرًا لتجنب الحوادث.

- في حالة زيادة مسافة الفرملة أو حدوث العطل في نظام الفرامل، سيتم زيادة معدل وقوع الحادث.
- اضغط بخفة على دواسة الفرامل لفحص الفرامل.
- ضغط بخفة على دواسة الفرامل لتجفيف الفرامل أو إزالة الجليد أو الملح المضاد للانزلاق على الفرامل.

⚠ تحذير

سيؤدي ارتفاع درجة حرارة الفرامل للغاية إلى تقليل تأثير الكبح وإطالة مسافة الكبح!

- احرص على تجنب الزيادة المفرطة لدرجة حرارة الفرامل.
- عندما تنزل السيارة من المنحدر، يزداد الحمل على الفرامل ويسهل ارتفاع درجة حرارتها.
- لا تقم أبدا بالضغط على دواسة الفرامل باستمرار، وذلك سيتسبب في ارتفاع درجة حرارة الفرامل بشكل زائد وزيادة مسافة الفرملة. يجب استخدام الفرملة المتقطعة وفقًا لظروف الطريق وحركة المرور.

⚠ تحذير

- **يجب استبدال سائل الفرامل كل عامين. إذا ظل سائل الفرامل في نظام الكبح لفترة طويلة، فقد تتولد مقاومة الهواء في خط أنابيب النظام أثناء الكبح، مما يؤدي إلى تدهور خطير في أداء الكبح ويقلل من سلامة القيادة، وقد يؤدي إلى فشل نظام الكبح، وذلك يسهل أن يتسبب في وقوع حادث!**
- **بعد تركيب المفسد الأمامي غير القياسي أو بعد تلف المفسد، سوف تعوق تدفق الهواء البارد إلى الفرامل، مما يؤدي إلى ارتفاع درجة حرارة الفرامل بشكل زائد وتدهور تأثير الفرملة.**

5.2.2 نظام فرامل الانتظار الإلكترونية (EPB)

يمكن للسائق الضغط على فرامل الانتظار أو تحريرها عن طريق تشغيل زر نظام فرامل الانتظار الإلكترونية. على المنحدر، يمكن استخدام وظيفة المساعدة في بدء الحركة. وبعد دوس دواسة الوقود في حالة الانتظار، سيتم تحرير فرامل الانتظار الكهربائية تلقائيًا لتزويد السائق بمساعدة القيادة المريحة.

ℹ تذكير

- سيختار نظام فرامل الانتظار الإلكتروني (EPB) إستراتيجيات مختلفة لقوة التثبيت على منحدرات مختلفة. يمكن لنظام فرامل الانتظار الإلكترونية أن يحقق ركن السيارة على منحدر درجته 30% على الأكثر. إذا تم ركن السيارة على منحدر درجته أكبر من 30%، فسيكون هناك خطر الانزلاق. عند الانزلاق، فسيتم تعضيق فرامل الانتظار الإلكترونية مرة أخرى، وهي ظاهرة طبيعية.
- بعد انزلاق السيارة على الطريق وتنفيذ التحامل من EPB مرة أخرى بعد وقوف السيارة على منحدر بدرجة الانحدار أقل من 30%، إذا كانت السيارة لا تزال تنزلق للأسفل، في هذا الوقت، يرجى الضغط على دواسة الفرامل للفرملة وقيادة السيارة إلى طريق مسطح لإيقافها بشكل ثابت، يوصى بالذهاب إلى متجر ترامبشي المعتمد في الوقت المناسب للفحص والإصلاح.

استخدام فرامل الانتظار الإستاتية

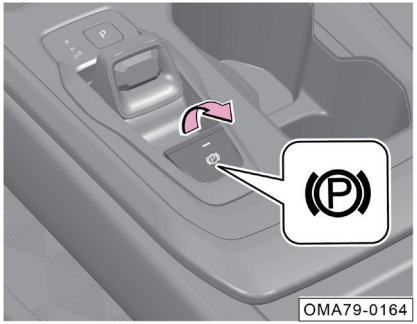

- عندما تكون السيارة متوقفة، ارفع زر نظام فرامل الانتظار الإلكترونية في اتجاه السهم أو اضغط على زر وضع "P"، وسيضيء ضوء مؤشر الزر وضوء مؤشر (Ⓟ) على لوحة العدادات، وهذا يعني أنه تم تعشيق فرامل الانتظار الإلكترونية.
- عند تحويل ذراع النقل من وضع غير "P" إلى وضع "P"، سيتم تعشيق فرامل الانتظار الإلكترونية تلقائيا.

تذكير

- عندما يكون مصدر طاقة السيارة في وضع "OFF"، يمكن أيضًا تعشيق فرامل الانتظار الإلكترونية.
- عد وقوف السيارة بثبات، يجب تعشيق فرامل الانتظار الإلكترونية أولاً.
- عند تعشيق فرامل الانتظار الإلكترونية، سوف ينتج ضوضاء التشغيل، وهو أمر طبيعي.
- إذا تم جر السيارة، أو كانت السيارة متوقفة على منحدر كبير، يمكنك رفع زر نظام فرامل الانتظار الإلكترونية مرة أخرى بعد أول تعشيق فرامل الانتظار الإلكترونية لضمان أقصى قوة للركن.
- على منحدر درجته 17% ~ 30%، سيتم تثبيت وتعشيق فرامل الانتظار الإلكترونية بعد 5 دقائق من فرض التعشيق للمرة الأولى، وستكون هناك ضوضاء التشغيل في هذا الوقت، وهي ظاهرة طبيعية.
- يجب تعشيق فرامل الانتظار الإلكترونية عند الوقوف.

تحذير

عند قيادة السيارة، يجب عدم استخدام فرامل الانتظار الإلكترونية لتقليل سرعة السيارة ما لم يكن ذلك ضروريًا، لأن فرامل الانتظار تستخدم قوة الفرملة على العجلات الخلفية فقط، مما يسهل حدوث حوادث مرورية.

إلغاء فرامل الانتظار الإستاتية

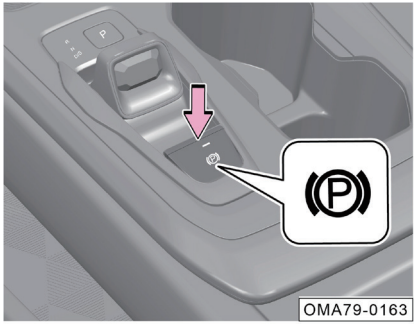

- عندما يكون مصدر طاقة السيارة في وضع "ON" ولا يكون الترس في وضع "P"، اضغط على دواسة الفرامل، وانقر فوق زر فرامل الانتظار الإلكترونية، سينطفئ ضوء مؤشر الزر، وكذلك ضوء مؤشر (Ⓟ) على لوحة العدادات، وهذا يعني أ،ه تم تحرير فرامل الانتظار الإلكترونية.
- عندما يكون مصدر طاقة السيارة في وضع "ON"، أغلق الباب، اربط حزام الأمان، وبدل الترس إلى وضع D أو R، وثم اضغط على دواسة الوقود، وسيتم تحرير فرامل الانتظار الكهربائية تلقائيًا، وسينطفئ ضوء مؤشر (Ⓟ) على لوحة العدادات، وهذا يعني أنه تم تحرير فرامل الانتظار الإلكترونية.
- عندما يكون مصدر طاقة السيارة في وضع "ON"، أغلق الباب، اربط حزام الأمان، وبدل الترس من وضع P إلى وضع غير P، وسيتم تحرير فرامل الانتظار الكهربائية تلقائيًا، وسينطفئ ضوء مؤشر حالة فرامل الانتظار الإلكترونية (EPB) على لوحة العدادات، وهذا يعني أنه تم تحرير فرامل الانتظار الإلكترونية.

تذكير

- إذا لم تضغط على دواسة الفرامل، وعند الضغط على زر فرامل الانتظار الإلكترونية، فلن يتم تحرير فرامل الانتظار الإلكترونية، وستعرض رسائل الإنذار على مجموعة العدادات مصحوبًا بصوت الصفارة.
- عند تحرير فرامل الانتظار الإلكترونية، سوف ينتج ضوضاء التشغيل، وهذا أمر طبيعي.
- عندما لم تكن طاقة بطارية السيارة كافية، لا يمكن للنظام تحرير فرامل الانتظار الإلكتروني،ة إذا سمحت الظروف، يمكن بدء تشغيل السيارة باستخدام كابل البطارية لبدء تشغيل السيارة الأخرى قبل تحرير فرامل الانتظار، يرجى الاتصال بمتجر ترامبشي المعتمد للفحص والإصلاح.
- إذا لم تستخدم فرامل الانتظار الإلكترونية لفترة طويلة من الوقت، فسيقوم النظام بالفحص تلقائيا ويمكنك سماع ضوضاء التشغيل.
- اضغط باستمرار على زر EPB، واضغط على زر التشغيل بنقرة واحدة في نفس الوقت لإيقاف تشغيل طاقة السيارة، مما يحقق وظيفة جر السيارة في وضع "OFF".

استخدام فرامل الطوارئ الديناميكية

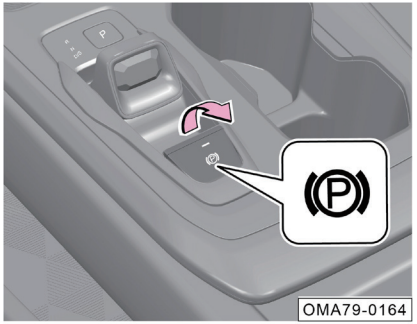

- إذا فشلت الفرملة من السيارة أثناء قيادة السيارة، يمكنكم محاولة رفع باستمرار زر فرامل الانتظار الالكترونية EPB. وعند تحرير الزر أو الضغط على دواسة الوقود، فسيخرج النظام من وضع الفرملة الطارئة.

تذكير

- ارفع زر نظام فرامل الانتظار الإلكترونية للأعلى عند قيادة السيارة، سوف تعرض معلومات الإنذار على شاشة مجموعة العدادات مصحوبًا بصوت الصفارة للإنذار.
- أثناء عملية التباطؤ في السيارة، حرر مفتاح فرامل الانتظار الإلكترونية أو اضغط على دواسة الوقود، سيتم إعادة تحرير فرامل الانتظار. إذا تم رفع زر فرامل الانتظار الإلكترونية EPB للأعلى باستمرار حتى تتوقف السيارة، فستبقى فرامل الانتظار في حالة التعشيق.

الملاحظة

في حالات غير الضرورية لا تستخدم فرامل الطوارئ الديناميكية لأنه من السهل التسبب في حوادث المرور ومسافة الكبح لها أطول من مسافة الكبح عند الضغط على دواسة الفرامل وتقصير عمر خدمة نظام فرامل الانتظار.

الملاحظة

في حالة حدوث الظاهرة التالية، يرجى تشغيل فرامل الانتظار الإلكترونية مرة أخرى. وإذا لم يتم القضاء على ظاهرة العطل، يرجى الذهاب إلى المتجر الخاص بشركة جي إيه سي للفحص والاصلاح.

- إذا يومض ضوء مؤشر (Ⓟ) باللون الأحمر باستمرار، فهذا يعني أن فرامل الانتظار الإلكترونية في حالة التعشيق/التحرير الجزئي أو أن هناك عطلًا في النظام.
- إذا يضيء مؤشر (Ⓟ) باللون الأحمر عند عدم تعشيق فرامل الانتظار الكهربائية، فهذا يعني أن النظام غير طبيعي.
- إذا يضيء مؤشر (Ⓟ) باللون الأصفر، فهذا يعني أنه تم اكتشاف عطل في النظام الإلكتروني، وتم خفض مستوى أداء التشغيل لنظام فرامل الانتظار الإلكترونية.

الفرملة التلقائية (AUTO HOLD)

فتح وإغلاق وظيفة الفرامل التلقائية

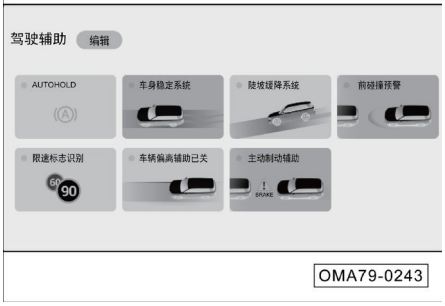

- عند تشغيل المحرك وإغلاق باب السائق وربط حزام أمان السائق، انقر فوق شريط الأدوات لنظام مكبر الصوت للدخول إلى لوحة التحكم في القيادة، وثم انقر على الزر الافتراضي "AUTOHOLD"، وسيضيء ضوء المؤشر، وسيتم تشغيل وظيفة الفرملة التلقائية. انقر فوق الزر الافتراضي مرة أخرى، وينطفئ المؤشر، ويتم إيقاف تشغيل وظيفة الفرملة التلقائية.

تنشيط وظيفة فرامل الانتظار التلقائية

عند تشغيل هذه الوظيفة، فإنها تدعم الإمساك التلقائي للفرامل وتحريرها في حالات التوقف والبدء. عندما يقوم السائق بفرملة السيارة ويوقف السيارة، يمكن أن يمنع السيارة من الانزلاق بعيدًا عند بدء الحركة.

إلغاء وظيفة فرامل الانتظار التلقائية

سيتم إلغاء فرامل الانتظار التلقائية في الظروف التالية، ولن تقفل فرامل الانتظار التلقائية السيارة:

1. الضغط على دواسة الوقود عند انطلاق السيارة.
2. توقف المحرك أثناء قيادة السيارة.
3. تحرير فرامل الانتظار الإلكترونية يدويًا
4. النقر فوق زر الفرملة التلقائية عند الضغط على دواسة الفرامل.

لأسباب تتعلق بالسلامة، سيتم إلغاء تنشيط وظيفة الركن التلقائي المفعلة وسيتم تعشيق فرامل الانتظار في حالة حدوث واحد أو أكثر من الحالات التالية:

1. إيقاف تشغيل مصدر طاقة السيارة.
2. فتح باب السائق أو فك ربط حزام الأمان في حالة وقوف.
3. النقر فوق زر الفرملة التلقائية لإيقاف تشغيلها.

الملاحظة

عندما تدخل السيارة في جهاز غسيل السيارة والآليات الأخرى التي تنقل السيارة عبر الحزام الناقل، يجب إيقاف تشغيل وظيفة ركن السيارة التلقائي، وإلا فلن تتمكن السيارة من التحرك أو الانحراف عن مسار القيادة.

5.3 نظام فرامل الخدمة الإلكترونية

5.3.1 نظام الثبات الإلكتروني (ESP)

يمكن لنظام الثبات الإلكتروني (ESP) أن يقلل بشكل فعال من مخاطر الانزلاق الجانب للسيارة.

يحدد نظام الثبات الإلكتروني (ESP) نية قيادة السائق بناءً على معلومات مثل زاوية عجلة القيادة وسرعة السيارة، ويقارنها باستمرار بظروف القيادة الفعلية للسيارة. إذا انحرفت السيارة عن مسار القيادة العادي (على سبيل المثال انزلاق السيارة)، يقوم نظام الثبات الإلكتروني (ESP) بتصحيح ذلك عن طريق تطبيق قوة الكبح على العجلة المقابلة.

يعيد نظام الثبات الإلكتروني (ESP) السيارة إلى حالة قيادة مستقرة من خلال قوة الالتواء الناتجة عن الكبح.

حالة التوجيه الزائد

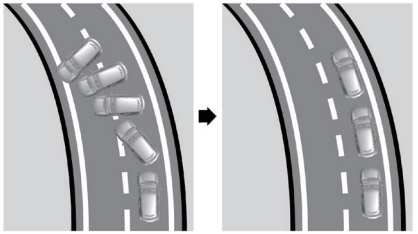

OMA79-0221

- إذا كانت السيارة تميل إلى الإفراج في التوجيه (أي تناوب الذيل)، فسوف يطبق النظام الفرملة على العجلات الأمامية خارج المنحنى.

حالة التوجيه غير الكافي

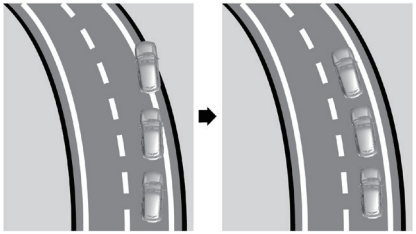

OMA79-0220

- إذا كانت السيارة تميل إلى نقص التوجيه (أي زاوية الانعطاف كبيرة للغاية)، فسوف يطبق النظام الفرملة على العجلات الخلفية داخل المنحنى.
- بالنسبة للسيارات غير المجهزة بـESP، سوف تنحرف عن مسار القيادة الطبيعي أثناء القيادة، أما للسيارات المجهزة بـ ESP، فيمكن تصحيح قوة الفرملة لها وفقًا لكمية الانزلاق الجانبي لمنع انحرافها عن المسار.

فتح وإغلاق وظيفة الفرامل التلقائية

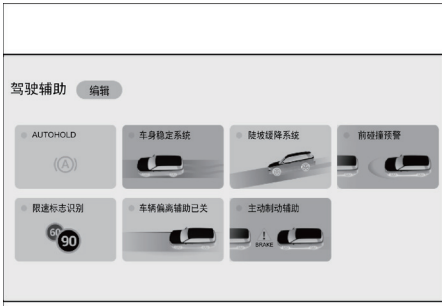

OMA79-0243

يتم تشغيل نظام الثبات الإلكتروني ESP افتراضيًا أثناء قيادة السيارة. انقر فوق الزر الافتراضي لشريط أدوات نظام مكبر الصوت للدخول إلى لوحة التحكم في القيادة، وانقر فوق الزر الافتراضي "نظام الثبات" لإيقاف تشغيل ESP (فقط لإيقاف تشغيل TCS)، في هذا الوقت سيضيء مؤشر OFF على مجموعة العدادات، وسيتم عرض معلومات الإنذار.

لا يعمل نظام الثبات الإلكتروني ESP إلا أثناء قيادة السيارة. ولسلامة القيادة، يجب تشغيل نظام الثبات الإلكتروني ESP. يمكن تعطيل وظيفة ESP في الظروف الخاصة التالية:

- قيادة السيارة بسلاسل مانعة للانزلاق.
- القيادة على طرق الثلج العميق أو اللينة.
- تكون السيارة عالقة في الطريق الموحلة وتحتاج إلى التحرك للأمام والخلف.

الملاحظة

التشغيل أو التعديل غير المناسب للسيارة (مثل: (على سبيل المثال: التعديلات على مكونات نظام الكبح، أو أداء العجلات والإطارات) يمكن أن تؤثر على عمل نظام الثبات الإلكتروني ESP.

⚠ تحذير

- **تأكد من ضبط سرعة السيارة وفقًا للظروف المناخية وظروف الطريق وحركة المرور، ولا تقم أبدا بقيادة السيارة بخطر باستخدام وظيفة السلامة الإضافية التي يوفرها النظام لتجنب وقوع الحوادث.**
- **لا يمكن لـESP أن يتجاوز الحد المادي من قوة التصاق الطريق، ولا سيما عند قيادة على الطرق الزلقة أو جر السيارة.**
- **يجب على السائق ضبط طريقة القيادة في أي وقت وفقًا لظروف الطرق وحركة المرور.**
- **لا يمكن أن يقلل ESP نسبة وقوع الحوادث الناجمة عن أساليب القيادة غير المناسبة مثل السرعة الزائدة أو المسافة القريبة من السيارات الأمامية.**

نظام التحكم في الجر (TCS)

نظام التحكم في الجر TCS هو نظام التحكم في التتبع، وهونظام تحكم مضاد للانزلاق يحد من سرعة دوران عجلات القيادة عندما تكون الأولى أكبر من الثانية، ويحدد ما إذا كانت عجلة القيادة تنزلق وفقًا لعدد دورات عجلة القيادة وعدد دورات عجلة نقل الحركة. عندما تقوم السيارة بالفرملة على طريق منزلق، ستنزلق العجلات وتفقد التحكم على الاتجاه. كما عندما تبدأ السيارة الحركة أو تتسارع بسرعة، قد تنزلق عجلة التدوير أيضًا، وقد يتسبب ذلك في فقدان التحكم في الاتجاه ويكون خطيراً على الطرق المنزلقة مثل الجليد والثلج. تتمثل وظيفة نظام التحكم في الجر في التحكم تلقائيًا في قوة التدوير عندما تتسارع السيارة، بحيث يكون انزلاق الإطارات في نطاق معقول، مما يقوم بالحفاظ على استقرار السيارة.

5.3.2 نظام منع انغلاق الفرامل (ABS)

نظام المكابح المانعة للانغلاق (ABS) هو جهاز أمان فعال. عند فرامل السيارة، إذا انغلقت العجلات الأمامية، تفقد السيارة قدرتها على التوجيه. لا يمكن تحقيق مناورات التوجيه التي يجب على السائق القيام بها لتجنب العوائق والمشاة والانعطاف أثناء الفرملة. إذا تم قفل العجلات الخلفية، فسوف يتدهور استقرار الفرامل في السيارة. وتحت تأثير قوة جانبية صغيرة (مثل الرياح الجانبية)، سوف تنجرف السيارة حتى تستدير وغيرها من الظواهر الخطيرة. بالإضافة إلى ذلك، عند قفل العجلة، سيؤدي الاحتكاك الشديد للإطار إلى تقصير عمر خدمة الإطار بشكل كبير.

يعتمد نظام المكابح المانعة للانغلاق (ABS) المركب في السيارة على نظام الكبح الأصلي للسيارة، ويضاف جهاز التحكم الإلكتروني. وظيفته هي: أثناء عملية الكبح للسيارة، يتم ضبط قوة فرملة العجلة تلقائيًا لمنع قفل العجلات، وذلك للحصول على أفضل أداء للفرملة وتحسين سلامة القيادة بشكل كبير.

مزايا نظام ABS

- الاستفادة الكاملة من كفاءة الفرامل، وتقصير وقت الفرملة ومسافتها.
- منع الانزلاق الجانبي وتناوب الذيل للسيارة عند الفرملة الطارئة، ولديه الاستقرار الجيد في القيادة.
- يمكن تحقيق التوجيه عند الفرملة الطارئة، ولديه القدرة الجيدة على التحكم في التوجيه.
- يمكن تجنب الاحتكاك الشديد بين الإطارات والأرضية والحد من تآكل الإطارات.
- يتكون نظام ABS من نظام التحكم الإلكتروني في منع انغلاق الفرامل ونظام الفرامل العادي، ويتكون نظام التحكم الإلكتروني لمنع انغلاق الفرامل من المستشعر وجهاز التحكم وآلية التشغيل.

التشخيص الذاتي لنظام منع انغلاق الفرامل (ABS)

- جهاز التحكم الإلكتروني لنظام منع انغلاق الفرامل ABS لديه وظيفة التشخيص الذاتي والحماية من فشل منع الانغلاق. عندما يكون مصدر طاقة السيارة في وضع "ON"، سيتم التشخيص الذاتي للنظام، وإذا لم يعمل النظام بشكل طبيعي، فسيضيء ضوء مؤشر لنظام منع انغلاق الفرامل (ABS) باستمرار، وسيتم إنهاء تشغيل ABS، واستئناف الفرلمة العادية، يوصى بالذهاب إلى متجر ترامبشي المعتمد للإصلاح في أقرب وقت ممكن .

الملاحظة

- التشغيل أو التعديل غير المناسب للسيارة (مثل: (على سبيل المثال التعديلات على مكونات نظام الكبح، أو أداء العجلات والإطارات) يمكن أن تؤثر على وظيفة نظام منع انغلاق المكابح (ABS).
- يجب استخدام الإطارات بالحجم المحدد، وإذا كانت أبعاد الإطارات غير صحيحة أو لم يكن حجم جميع الإطارات متسقًا، فلا يمكن أن يعمل ABS بشكل فعال.

تحذير

قم دائمًا بضبط سرعتكم وفقًا لأحوال الطقس والطرق وحركة المرور، ولا تخاطر بميزات الأمان الإضافية التي يوفرها النظام لمنع وقوع الحوادث.

نظام التوزيع الإلكتروني لقوة المكابح(EBD)

يعد نظام التوزيع الإلكتروني لقوة المكابح(EBD)جزءًا من نظام منع انغلاق المكابح (ABS)، عندما يتم فرملة السيارة بشكل طبيعي. يقوم نظام EBD بموازنة توزيع قوة الكبح للعجلات الأمامية والخلفية وفقًا للحمل الموجود على السيارة

نظام الفرامل الهيدروليكية المساعدة (HBA)

يساعد نظام مساعد الفرامل الهيدروليكي HBA السائق على الكبح في حالات الطوارئ، ويقوم بتحديد ما إذا كانت هناك حاجة إلى الفرملة الكاملة اعتمادًا على مدى سرعة قيام السائق بدوس دواسة الفرامل. طالما أن السائق يقوم بدوس الدواسة إلي النهاية، يقوم النظام تلقائيًا بزيادة قوة الكبح حتى حد التنشيط لنظام منع انغلاق المكابح (ABS). إذا حرر السائق دواسة الفرامل، يقوم النظام بتقليل قوة الكبح إلى القيمة المحددة مرة أخرى.

تحذير

يمكن لنظام الفرامل الهيدروليكية المساعدة تحسين سلامة القيادة الخاصة بك، ولكنه لا يمكن أن يتجاوز قوانين علم الحركة، فيرجى تعديل سرعة القيادة وفقًا لظروف الطريق والسرعة المحددة للوائح المرور.

5.3.3 نظام المساعدة على صعود المنحدرات (HHC)

نظام المساعدة على صعود المنحدرات (HHC) يمكنه مساعدة السائق على تحويل القدم من دواسة الفرامل إلى دواسة الوقود لمنع السيارة من التدحرج وتجنب وقوع حوادث عندما تنطلق السيارة على المنحدرات بدون استخدام فرامل الانتظار.

ظروف عمل النظام

1. عندما تكون درجة المنحدر أكبر من 4%، والترس لم يكن في وضع "P" أو "N"، ولم يتم تعشيق فرامل الانتظار الإلكترونية، يقوم السائق بالضغط على دواسة الفرامل لإيقاف السيارة وتثبيتها في حالة وقوف تام، إذا حرر السائق دواسة الفرامل في هذا الوقت، فسيتم تشغيل وظيفة HHC، ويتم فرض الضغط على السيارة لمدة ثانية واحدة.
2. أثناء عمل وظيفة HHC، عندما يتجاوز عزم دوران المحرك عزم دوران السيارة المقاوم، سيتم تحرير ضغط الفرامل وسيتم الانتهاء من الانطلاق بسلاسة.
3. عند النزول من المنحدرات وتحديد الترس في وضع "R"، ستعمل وظيفة HHC أيضًا.

- سوف يقوم HHC تلقائيًا بتعشيق الفرامل لمنع السيارة من الانزلاق عند انطلاق السيارة على منحدر حاد أو عندما يكون الترس في وضع الرجوع للخلف خلال عملية النزول من المنحدر.
- HHC مدمج في نظام ESP. إذا تعطل HHC، فسيضيء ضوء مؤشر ESP، وسيتم عرض معلومات التنبيه الرسمية والنصية على شاشة مجموعة العدادات.

5.3.4 نظام المساعدة على نزول المنحدرات (HDC)*

نظام التحكم عند نزول المرتفعات (HDC) هو نظام فرعي من ESP. أثناء عملية نزول المرتفعات، عندما لا يقوم السائق بدوس دواسة الفرامل، يطبق HDC بفعالية قوة الكبح من خلال ESP لتحقيق الغرض من الإبطاء عند نزول المرتفعات.

فتح وإغلاق وظيفة الفرامل التلقائية

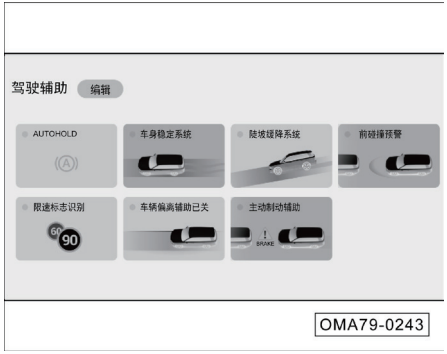

- عندما يكون مصدر طاقة السيارة في وضع "ON"، انقر فوق الزر الافتراضي لشريط أدوات نظام مكبر الصوت للدخول إلى لوحة التحكم في القيادة، وعندما تكون سرعة السيارة أقل من 35 كم/ ساعة، انقر فوق الزر الافتراضي "نظام المساعدة على نزول المنحدرات"، ويتم تشغيل وظيفة HDC ،ويضيء ضوء مؤشر على مجموعة العدادات. وعندما يعمل HDC، فسيضيء ضوء الفرامل.

- اضغط على الزر مرة أخرى، سيتم إيقاف تشغيل HDC، وسينطفئ ضوء مؤشر على مجموعة العدادات.

بعد تنشيط وظيفة HDC، ستسير السيارة بسرعة لا تقل عن 8 كم/ساعة عند القيادة على المنحدرات في حالة أن السائق لم يضغط على دواسة الفرامل، وستظل هذه السرعة دون تغيير.

يمكن للسائق تعديل سرعة السيارة بالضغط على دواسة الوقود أو دواسة الفرامل:

- إذا كانت سرعة السيارة 8 ~ 35 كم/ ساعة عندما يقوم السائق بتحرير الدواسة، فسيتم تشغيل وظيفة HDC مرة أخرى وستستمر السيارة في القيادة على المنحدرات بالسرعة الحالية.
- سيتم إيقاف تشغيل HDC تلقائيًا عندما تتجاوز سرعة السيارة 60 كم/ ساعة.
- عندما يكون التحكم في HDC فعالا، إذا انزلقت العجلات بشكل مفرط، سيتدخل ESP في العمل تلقائيًا.

تذكير

- عندما يتعطل HDC، سيتم إيقاف تشغيل هذه الوظيفة، وستعرض مجموعة العدادات معلومات الإنذار مصحوبا بصوت الصافرة لعدة ثوانٍ. في هذا الوقت، لن يعمل HDC بشكل طبيعي. وعند النزول من منحدر حاد، يجب على السائق الضغط على دواسة الفرامل لإبطاء السرعة، والذهاب إلى متجر ترامبشي المعتمد للفحص والإصلاح في أسرع وقت ممكن.
- في بعض الظروف الخاصة، سيدخل HDC في وضع الحماية الحرارية بسبب ارتفاع درجة حرارة الفرامل. على سبيل المثال، عندما تكون درجة الحرارة المحيطة مرتفعة ويتم استخدام النظام لفترة طويلة، تزداد درجة حرارة نظام الكبح بشكل مستمر بسبب الاحتكاك. وعند الوصول إلى القيمة القصوى، ستدخل وظيفة نظام التحكم عند نزول المرتفعات (HDC) في وضع الحماية الحرارية: يتم تنشيط الوظيفة، ولكنها لا تعمل، سيفقد نظام التحكم عند نزول المرتفعات (HDC) وظيفته مؤقتًا، وتظهر السيارة علامات تسارع؛ وعندما تنخفض درجة حرارة نظام الكبح إلى درجة حرارة تشغيل فعالة، سيستأنف نظام التحكم عند نزول المرتفعات (HDC) وظيفته.

5.4 نظام مساعدة القيادة

5.4.1 نظام تثبيت السرعة*

يمكن ضبط نظام التحكم في السرعة الثابتة بسرعة 40~120km/h وبعد ضبط السرعة لا يحتاج السائق إلى الضغط على دواسة الوقود، وسوف تعمل السيارة بالسرعة المحددة.

تحذير

- **لا تستخدم نظام تثبيت السرعة عند القيادة على طرق مزدحمة أو منحدرة أو منحنية أو زلقة لتجنب وقوع الحوادث.**
- **يجب استخدام نظام تثبيت السرعة بحذر، وبعد ضبط السرعة، تأكد من أن السيارة يمكنها الحفاظ على مسافة آمنة من السيارة التي أمامك.**
- **بعد الخروج من حالة تثبيت السرعة، يجب إيقاف تشغيل نظام تثبيت السرعة في وقته.**
- **يتم تطبيق مثبت السرعة فقط في مساعدة القيادة، ولا يمكن أن يحل محل القيادة الذاتية، ويجب على السائق القيادة بحذر والتحكم في السيارة.**

أزرار التشغيل

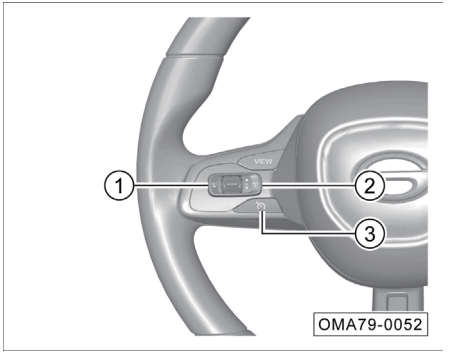

① SET/-: ضبط مثبت السرعة/ التباطؤ

② RES/+: استئناف مثبت السرعة/ التسارع

③ : مفتاح مثبت السرعة، قم بتشغيل/ إيقاف تشغيل وظيفة مثبت السرعة

فتح التحكم في السرعة الثابتة

- اضغط على المفتاح الرئيسي لمثبت السرعة لتشغيل نظام تثبيت السرعة، وسيضيء ضوء مؤشر على مجموعة العدادات باللون الأبيض.
- قم بزيادة سرعة السيارة إلى ما يزيد عن 40 كم/ ساعة.
- اضغط قصيرًا على زر SET/-، وسيتحول ضوء مؤشر على مجموعة العدادات إلى اللون الأخضر، وتدخل السيارة في حالة تثبيت السرعة، ثم يمكن تحرير دواسة الوقود.

الخروج من مثبت السرعة

يمكن أن تخرج من نظام مثبت السرعة عن طريق الإجراءات التالية:

- اضغط على دواسة الفرامل (للخروج من حالة تثبيت السرعة، وحفظ قيمة السرعة الثابتة قبل الخروج)
- اضغط على المفتاح الرئيسي لمثبت السرعة (للخروج من حالة تثبيت السرعة وحذف قيمة السرعة الثابتة).
- قم بتبديل الترس إلى وضع "N".
- عندما تكون سرعة دوران المحرك خارج النطاق (أعلى من 6500 دورة في الدقيقة، أو أقل من 800 دورة في الدقيقة)، أو عندما تكون سرعة السيارة خارج النطاق (أعلى من 120 كم/ ساعة، أو أدنى من 35 كم/ ساعة).
- يوجد عطل في ESP أو المحرك أو الوسادة الهوائية.

استعادة التحكم في السرعة الثابتة

عند دوس دواسة الفرامل أو الضغط لفترة قصيرة على المفتاح للخروج من نظام مثبت السرعة، يتحول المؤشر في مجموعة العدادات إلى اللون الأبيض، ويمكن الاستعادة عن طريق الضغط لفترة قصيرة على مفتاح + /RES:

- عندما تكون سرعة السيارة أعلى من 40 كم/ ساعة، اضغط قصيرًا على زر RES/+، وسيتحول ضوء مؤشر على مجموعة العدادات من اللون الأبيض إلى الأخضر، وستعود سرعة السيارة إلى السرعة المضبوطة بواسطة مثبت السرعة في المرة السابقة.

رفع السرعة التطوافية

- اضغط قصيرا على زر RES/+، وستزيد سرعة السيارة بمقدار 2 كم/ ساعة مقابل كل ضغطة.
- اضغط لفترة طويلة على زر RES/+، ستستمر سرعة السيارة في الزيادة حتى يتم تحرير الزر.

i تذكير

- أقصى سرعة ثابتة يمكن ضبطها هي 120 كم/ ساعة. عندما تكون سرعة السيارة أعلى من 120 كم/ ساعة، لا يمكن ضبطها من خلال زر RES/+.
- عند الضغط على دواسة الوقود لزيادة السرعة، ستخرج السيارة مؤقتًا من حالة تثبيت السرعة وتعمل بالسرعة بعد التسارع؛ وستستأنف السيارة حالة تثبيت السرعة بعد تحرير دواسة الوقود.

خفض السرعة التطوافية

- اضغط قصيرا على زر -/SET، وستنخفض سرعة السيارة بمقدار 2 كم/ ساعة مقابل كل ضغطة.
- اضغط باستمرار على زر -/SET، وستستمر سرعة السيارة في الانخفاض حتى يتم تحرير الزر.

i تذكير

عندما تكون سرعة السيارة أقل من 40 كم / ساعة، لا يمكن ضبطها بواسطة الزر -/SET.

5.4.2 نظام التحكم التكيفي في ثبات السرعة*

يشار إلى نظام التحكم التكيفي في ثبات السرعة باسم ACC، بحيث يمكن ضبط المسافة تلقائيا من السيارة التي أمامك عند عمل مثبت السرعة.

يكتشف نظام ACC المسافة والسرعة النسبية بين سيارتك والسيارة التي أمامك في نفس المسار بناء على رادار الموجة المليمترية المثبت على مقدمة السيارة والكاميرا الأمامية الذكية على الزجاج الأمامي:

- عندما تكون هناك السيارة في الأمام، إذا توقفت السيارة الأمامية، فسيتحكم ACC في هذه السيارة لتتوقف تلقائيا مع السيارة الأمامية؛ وإذا كانت السيارة الأمامية تبدأ الحركة، فسيتحكم ACC في هذه السيارة لإعادة بدء الحركة من جديد في فترة قصيرة من الوقت. بعد اتباع التوقف لفترة من الوقت، يمكن الضغط على زر أو دواسة الوقود لاتباع بدء الحركة.
- إذا كانت هناك سيارة في الأمام وسرعتها أقل من السرعة المحددة من قبل السائق، فسيتحكم ACC في هذه السيارة لمتابعة القيادة بالمسافة الآمنة من السيارة التي أمامك.
- إذا لم تكن هناك سيارة في الأمام، فسيتحكم ACC في هذه السيارة للسير بسرعة ثابتة محددة.

i تذكير

احتياطات استخدام مستشعر الرادار وكاميرا الأمامية الذكية.
=> انظر الصفحة 181

⚠ تحذير

- **ACC ليس نظام السلامة أو جهاز الكشف عن العقبات أو جهاز التحذير من الاصطدام أو نظام منع الاصطدام، بل هو نظام الراحة، ويجب على السائق الحفاظ دائمًا على السيطرة على السيارة وتحمل المسؤولية الكاملة عن السيارة.**
- **من اللازم استخدام نظام ACC بعناية وفقًا للرؤية والظروف المناخية وظروف الطريق وحركة المرور في ذلك الوقت. ويجب أن يظل السائق متحكمًا في السيارة ويتحمل المسؤولية الكاملة عن سرعة السيارة ومسافتها من السيارات الأخرى.**
- **لا يمكن لنظام ACC أن يحل محل تركيز السائق وحكمه وقراراته. تقع على عاتق السائق دائمًا مسؤولية التأكد من أن السيارة تسير بأمان بسرعة مناسبة وعلى مسافة مناسبة من المركبات الأخرى.**

أزرار التشغيل

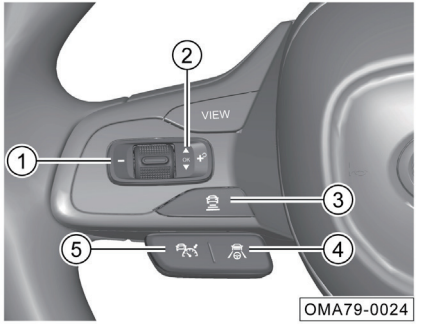

① : زر خفض السرعة

② : زر الاستئناف/ المزامنة/ التسريع

③ : ضبط تباعد السيارات

④ : تشغيل أو إيقاف تشغيل ICA/ التبديل إلى ICA

⑤ : تشغيل أو إيقاف تشغيل ACC/ التبديل إلى ACC

تعليمات الواجهة

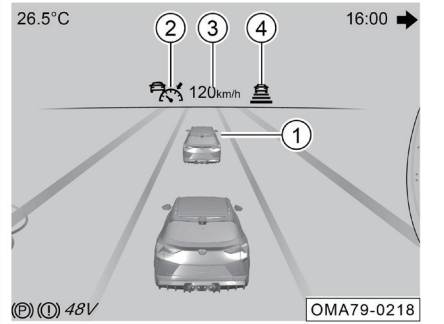

① يشير إلى السيارة التي تم اكتشافها أمامك.

② ضوء مؤشر التحكم التكيفي في ثبات السرعة:

- الضوء الأزرق لمؤشر التحكم التكيفي ثبات السرعة يشير إلى أن ACC قيد التشغيل، وفي الأمام سيارة مستهدفة. الضوء الرمادي لمؤشر التحكم التكيفي ثبات السرعة يشير إلى أن ACC قيد الاستعداد، وفي الأمام سيارة مستهدفة.
- الضوء الأزرق لمؤشر التحكم التكيفي ثبات السرعة يشير إلى أن ACC قيد التشغيل، وليست في الأمام سيارة مستهدفة. الضوء الرمادي لمؤشر التحكم التكيفي ثبات السرعة يشير إلى أن ACC قيد الاستعداد، وليست في الأمام سيارة مستهدفة.
- الضوء الأصفر لمؤشر التحكم التكيفي ثبات السرعة يشير إلى وجود عطل في ACC، ويجب الذهاب إلى متجر ترامبشي المعتمد للفحص والإصلاح في وقته.

③ يشير إلى السرعة الثابتة التي تم ضبطها في المرة السابقة.

④ التباعد المحدد بين سيارتك والسيارة التي أمامك

عندما تكون قدرة الكبح في ACC غير كافية للحفاظ على المسافة المناسبة بين السيارة والسيارة الأمامية، سيصدر النظام " تذكير يطلب من السائق يتحكم في السيارة "، وتعرض مجموعة العدادات رسالة الإنذار وتصدر صوتًا في الوقت نفسه، في هذا الوقت يجب على السائق أن يضغط دواسة الفرملة لتقليل سرعة السيارة وفقا لمتطلبات النظام .

بدء ACC

- بعد تحويل مصدر طاقة السيارة من وضع "OFF" إلى وضع "ON" في كل مرة، سيدخل ACC تلقائيًا في حالة الاستعداد. اضغط قصيرا على زر ، وسيضيء المؤشر الأزرق المقابل على العدادات، وتدخل السيارة في حالة ACC.

تذكير

- الحد الأدنى للسرعة الثابتة التي يمكن ضبطها هو 15 كم/ساعة.
- عندما لم يكن الترس في وضع التقدم للأمام، لا يمكن دخول حالة ACC.

تحذير

- **عندما تكون السيارة في حالة "تشغيل المحرك"، ويكون الترس في وضع "D"، اضغط على زر على عجلة القيادة، فستدخل السيارة الثابتة تلقائيًا حالة القيادة بعد استيفاء الشروط، ويجب اتخاذ هذه الإجراءات بحذر.**
- **بعد تحول السيارة من حالة الثبات إلى حالة ACC، قد تزداد السرعة فجأة. يرجى التأكد من السلامة حول السيارة لتجنب الحوادث غير الضرورية.**

الخروج من ACC

يمكن للإجراءات التالية الخروج من تحكم ACC:

- فتح باب السائق.
- فك حزام أمان السائق.
- الضغط على دواسة الفرامل.
- تحديد الترس في وضع غير التقدم للأمام.
- الضغط القصير على زر (يتحول ضوء المؤشر المقابل لمجموعة العدادات إلى اللون الرمادي، يتم الخروج من ACC، مع الاحتفاظ بالسرعة المحددة).
- تشغيل أزرار نظام EPB.
- إيقاف تشغيل نظام ESP.
- تشغيل نظام HDC.
- تنشيط وظيفة Autohold.

يمكن استئناف التحكم التكيفي في ثبات السرعة من خلال النقر فوق زر بالنسبة لطرق الخروج التالية:

- الضغط على دواسة الفرامل.
- تحديد الترس في وضع غير التقدم للأمام (يجب تعشيق الترس في وضع التقدم للأمام).
- الضغط القصير على زر
- تشغيل أزرار نظام EPB (يجب تحرير نظام EPB).
- إيقاف تشغيل نظام ESP (يجب إعادة تشغيل ESP).
- تنشيط وظيفة Autohold (يجب الخروج من Autohold أولا).

استعادة ACC

عندما يكون المؤشر المقابل للوحة العدادات رماديًا، يمكن إعادة ضبط وظيفة مثبت السرعة التكيفي من خلال العمليات التالية:

- اضغط قصيرا على زر ، سوف يضيء ضوء المؤشر المقابل لمجموعة العدادات باللون الأزرق، وستعود سرعة السيارة إلى القيمة المحفوظة للسرعة الثابتة المضبوطة للمرة السابقة، وستدخل السيارة في حالة تثبيت السرعة.
- إذا لم يتم تعيين السرعة الثابتة، فسيقوم النظام بتعيين سرعة السيارة الحالية كالسرعة الثابتة (إذا كانت سرعة السيارة الحالية أقل من 15 كم/ساعة، فسيتم تعيين السرعة الثابتة على 15 كم/ ساعة).

رفع السرعة التطوافية

إذا كنت ترغب في زيادة السرعة فيرجى القيام بما يلي:

- اضغط على دواسة الوقود للوصول إلى السرعة المستهدفة، واضغط على زر (مع الحفاظ على ضغط دواسة الوقود)، مما يحقق القيادة بالسرعة الثابتة المرتفعة نسبيا.
- اضغط قصيرا على زر ، وستزيد سرعة السيارة بمقدار 5 كم/ ساعة مقابل كل ضغطة.
- اضغط لفترة طويلة على زر ، وستزيد السرعة الثابتة بمقدار 5 كم/ ساعة باستمرار حتى يتم تحرير الزر.

i تذكير

- أقصى سرعة ثابتة يمكن ضبطها هي 130 كم/ ساعة.
- عند الضغط على دواسة الوقود للتسارع، ستخرج السيارة مؤقتا من نظام ACC وتتسارع حسب نية السائق. ستستأنف السيارة مثبت السرعة ACC وسرعة مثبت السرعة المضبوطة عند تحرير دواسة الوقود.
- عند الضغط على دواسة الوقود لجعل سرعة السيارة تتجاوز 135 كم/ ساعة، ستخرج السيارة تلقائيًا من حالة ACC. بعد خفض سرعة السيارة إلى 130 كم/ ساعة، اضغط قصيرا مرة أخرى على زر أو رز لإعادة تنشيط نظام ACC.

خفض السرعة التطوافية

إذا كنت ترغب في خفض السرعة فيرجى القيام بما يلي:

- اضغط قصيرا على الزر، يتم تقليل السرعة بمقدار 5 كم/ساعة مقابل كل ضغطة.
- اضغط لفترة طويلة على الزر، وستستمر السرعة الثابتة في الانخفاض بسرعة 5 كم/ساعة حتى يتم تحرير الزر أو تصل السرعة الثابتة إلى 15 كم/ساعة.
- أثناء القيادة بالسرعة الثابتة، اضغط بخفة على دواسة الفرامل (للخروج من (ACC، وحافظ على الفرامل حتى تصل السرعة للهدف، واضغط قصيرا على زر للقيادة بالسرعة الثابتة المستهدفة الحالية.
- أثناء القيادة بالسرعة الثابتة، اضغط على زر على عجلة القيادة (للخروج من (ACC، وثم اجعل السيارة تنزلق أو اضغط على دوارسة الفرامل حتى تصل السرعة إلى الهدف، واضغط قصيرا على زر للقيادة بالسرعة الثابتة المستهدفة الحالية.

ضبط المدة والمسافة من السيارة أمامكم لنظام مثبت السرعة التكيفي (ACC)

بعد تبديل مصدر طاقة السيارة إلى وضع "ON"، فمن المفترض أن التباعد بين سيارتك والسيارة التي أمامك هو الوضع الرابع عند تشغيل النظام (الوضع الرابع هو أبعد مسافة تتبع السيارة).

من خلال الضغط القصير على زر ، يمكن تبديل وضع المسافة من السيارة التي أمامك، ويمكن تبديل وضع واحد مقابل ضغطة واحدة، ويتم التبديل بترتيب "الوضع الرابع ← الوضع الثالث ← الوضع الثاني ← الوضع الأول ← الوضع الرابع..." بشكل دوري. كما سيظهر نفس عدد الأشرطة مثل عدد أوضاع في شاشة لوحة العدادات.

تنشيط ACC بعد متابعة التوقف

أثناء عملية متابعة السيارة أمامكم، عندما تتوقف السيارة أمامكم، ستتوقف السيارة أيضًا. خلال الفترة التي تتوقف فيها السيارة باتباع السيارات الأخرى، سيقوم ACC بزيادة الضغط النشطة على السيارة من خلال ESP للحفاظ على ثبات السيارة. بعد فترة من الزمن، سوف يقوم ACC بإبقاء ثبات السيارة عن طريق تشغيل EPB. عند مغادرة السيارة أمامكم، ينقسم تفعيل ACC لهذه السيارة الي ثلاث حالات:

1. إذا كان ضوء مؤشر التحكم التكيفي في ثبات السرعة هو أزرق، بعد مغادرة السيارة التي أمامك، يمكن استئناف ACC تلقائيا وإعادة تشغيل السيارة.
2. إذا كان ضوء مؤشر التحكم التكيفي في ثبات السرعة هو رمادي، ولم يتم تشغيل EPB ولم يتم تنشيط Autohold، وتعرض مجموعة العدادات "في انتظار تثبيت السرعة"، فيمكن للسائق الضغط على دواسة الوقود أو النقر فوق زر لاستئناف ACC وإعادة تشغيل السيارة.
3. إذا كان ضوء مؤشر التحكم التكيفي في ثبات السرعة هو رمادي، وتم تشغيل EPB، فيجب على السائق تحرير EPB أولا، وثم الضغط على زر لاستئناف ACC وإعادة تشغيل السيارة.

محدودية النظام

ACC يكون محدودا بالقوانين الفيزيائية ويكون له قيود معينة على النظام. في بعض بيئات القيادة، قد يشعر السائق أن استجابة ACC تكون متأخرة أو لا يمكن التحكم في السيارة كما هو مقرر، لذلك يجب أن يكون السائق دائما مستعدا للتحكم في السيارة بنفسه.

يمكن أن تؤثر الظروف التالية على وظيفة المستشعر في نظام الرادار، ويجب أن يكون السائق متيقظًا بشكل خاص في هذه الظروف:

1. التباطؤ والوقوف. إذا توقفت السيارة أمامكمعن الفرامل وتوقفت في حالة الطوارئ، فسيقوم ACC بإبطاء سرعتها أو تذكير بطلب التحكم، ويجب على السائق إصدار إنذار وفقًا لطلب التحكم والتدخل بنشاط في الفرملة لجعل السيارة تتوقف تمامًا.

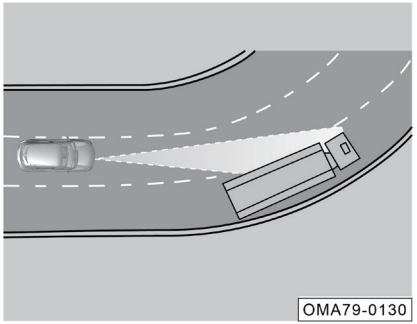

2. المرور عبر المنحنى. قد لا تلتقط مستشعرات الرادار السيارة أمامكم عند القيادة عبر منحنى، أو قد لا تكون قادرة على التفاعل مع المركبات في المسار المجاور. في هذه الحالة، قد يقوم نظام ACC بالضغط على الفرامل في السيارة، أو يقلل من سرعة السيارة، أو لا يستجيب للسيارة أمامكم. وقم بدوس دواسة الفرامل أو قم بإلغاء ACC يدويًا للخروج من نظام ACC.

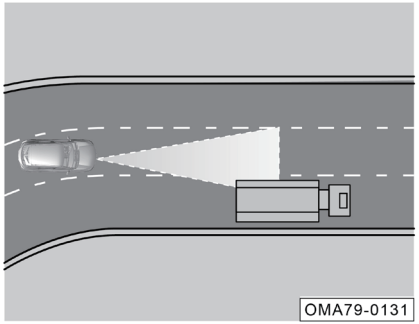

3. الخروج من المنحنى. عند الخروج من منعطف طويل، قد يتفاعل مستشعر الرادار مع السيارة في المسار المجاور عن طريق كبح السيارة لأن النظام سيحسب مسبقًا مسار القيادة. يمكن مقاطعة عملية الكبح هذه بدوس دواسة الوقود.

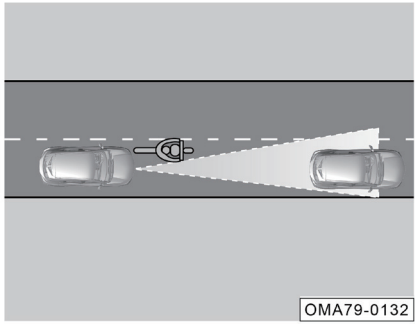

4. السيارات الضيقة في الأمام وتدفق حركة المرور على شكل حرف .Z لا يمكن التعرف على المستشعر إلا عندما تدخل سيارة ضيقة أمامكم، أو سيارة أمامكم تسير يسارًا أو يمينًا في نطاق اكتشاف مستشعر الرادار، ولا يمكن للنظام التعرف على المركبات التي تقع خارج نطاق اكتشاف المستشعر. ليس من السهل على نظام مثبت السرعة التكيفي (ACC) التعرف على المركبات الضيقة مثل الدراجات النارية. وكما نظام مثبت السرعة التكيفي (ACC) معرض لخطر عدم القدرة على تحديد المسافة من السيارة أمامكم بدقة للمركبات المعدلة والمركبات التي لا يتم نقلها بشكل صحيح. ولا نوصي باستخدام مثل هذه المركبات كالسيارة المستهدفة أمامكم.

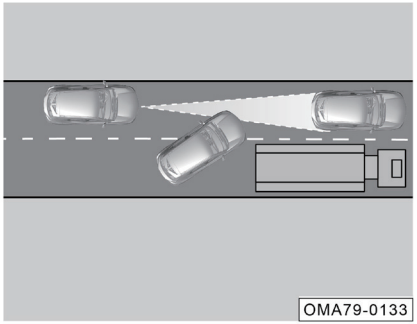

5. تغيير السيارات الأخرى للحارات. عندما تدخل السيارة في مسار مجاور في مسارك، إذا لم تدخل السيارة نطاق الكشف على مقدمة السيارة، فقد لا يكتشف مستشعر الرادار السيارة، مما يؤدي إلى تأخر في استجابة ACC.

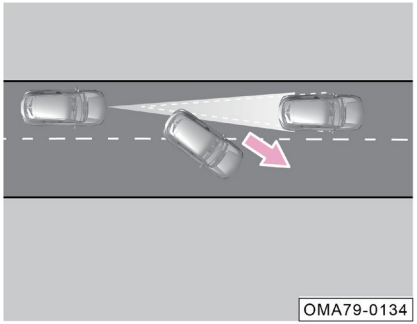

6. تخرج السيارة المستهدفة أمامك فجأة، وظهرت سيارة ثابتة من مسافة قريبة، تأخر مستشعر الرادار ومشغل الفرامل في الاستجابة، ولم تكن استجابة الفرامل في الوقت المناسب.

7. العوامل المؤثرة التي قد تؤدي إلى تدهور وظيفة المستشعر.

- قد يؤدي هطول الأمطار الغزيرة أو رذاذ الماء أو الجليد أو الثلج أو الطين إلى تدهور وظيفة مستشعر الرادار، مما يتسبب في إيقاف تشغيل ACC مؤقتًا، وفي نفس الوقت، تعرض مجموعة العدادات المعلومات النصية التالية: "عدم استيفاء شروط عمل نظام تثبيت السرعة" أو "الرادار الأمامي محجوب". قد لا يعمل نظام مثبت السرعة التكيفي ونظام تخفيف الاصطدام الأمامي في هذا الوقت.

- نظرًا لفرق درجات الحرارة أو الصقيع في المناطق الباردة ذات درجات الحرارة المنخفضة، يكون الزجاج الأمامي متجمدًا ومضبابًا، مما يتسبب في احتجاب مستشعر الكاميرا الذكية الأمامية، وستعرض مجموعة العدادات المعلومات النصية التالية: "عدم استيفاء شروط عمل نظام تثبيت السرعة" أو "الرادار الأمامي محجوب". قد لا يعمل نظام مثبت السرعة التكيفي ونظام تخفيف الاصطدام الأمامي في هذا الوقت.

8. الارتفاع المفرط لدرجة حرارة الفرامل. في حالة ارتفاع درجة حرارة الفرامل بسبب الفرملة الطارئة أو بسبب نزول السيارة من منحدر حاد، سيتم إيقاف تشغيل ACC تلقائيًا مؤقتًا، وفي نفس الوقت، ستعرض مجموعة العدادات المعلومات النصية التالية: "لم تفي بظروف عمل نظام مثبت السرعة". بعد هذا الوقت، لا يمكن تنشيط نظام مثبت السرعة التكيفي (ACC) بعد الآن. لا يمكن إعادة تنشيط نظام مثبت السرعة التكيفي (ACC) إلا عندما تنخفض درجة حرارة الفرامل إلى مستوى معقول.

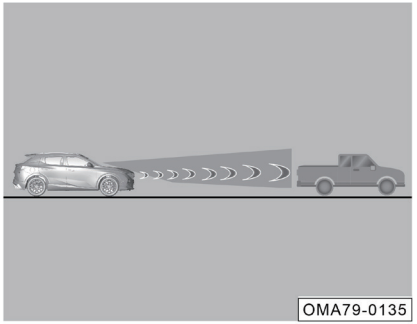

9. ليس من المناسب استخدام ACC عند الاختناقات المرورية الحضرية وتحت ظروف ضعف الرؤية (ليلاً/ عكس اتجاه الضوء/ مطر/ ثلج/ ضباب كثيف، إلخ). قد لا يتخذ نظام مثبت السرعة التكيفي (ACC) إجراءات الفرملة للأشخاص أو الحيوانات والمركبات الضيقة مثل الدراجات والدراجات النارية أو السيارة التي تعمل بالبطاريات والمقطورات المنخفضة والمركبات المقتربة أو المتوقفة، والشاحنات منخفضة السرعة أو الثابتة/ شاحنات صغيرة، ويجب أن يكون السائق كذلك تنبيه بشكل خاص، ومستعد دائمًا للتحكم في السيارة.

⚠ تحذير

- **لا يمكن أن تغطي وظيفة ACC جميع مشاهد القيادة وحركة المرور والطقس وظروف الطريق.**
- **وظيفة ACC هي مجرد وظيفة مساعدة إضافية للقيادة. حتى عند استخدامها، فإن هذه الوظيفة ليست بديلاً عن انتباهكم وحكمكم. أنت مسؤول عن الحفاظ على مسافة وسرعة آمنين، وإذا فشل نظام مثبت السرعة التكيفي (ACC) في الحفاظ على سرعة أو مسافة مناسبة من السيارة أمامكم، فيجب عليكم التدخل.**
- **يحذر إنذار التحكم لـ ACC فقط من السيارات التي اكتشفها الرادار ومستشعر الكاميرا الأمامية الذكية، لذلك قد لا يصدر إنذارا، أو سيكون هناك تأخير معين عند إصدار الإنذار. لا تنتظر سماع صوت الإنذار، واستخدم الفرامل عندما يستدعي الموقف ذلك.**

⚠ تحذير

- **لأسباب تتعلق بالسلامة، لا يُسمح باستخدام ACC عند القيادة في المناطق الحضرية وعلى الطرق المزدحمة والطرق المنحنية وتحت ظروف الطرق السيئة (مثل الجليد والضباب والحصى والأمطار الغزيرة وغيرها من العناصر المؤدية للانزلاق)، نظرا لأنه هناك خطر لوقوع الحوادث.**
- **ACC ليس تابعا لنظام تجنب الاصطدام. إذا كانت السيارة أمامكم تقترب وكانت سرعة السيارة أعلى من السيارة أمامكم، فإن أداء الفرامل لنظام مثبت السرعة التكيفي (ACC) لم يعد يضمن السلامة، ويجب على السائق دوس دواسة الفرامل لتقليل السرعة عند الاصطدام بالسيارة أمامكم.**
- **لا تقم بتشغيل ACC عند القيادة في المناطق الخالية من الطرق المبلطة أو عند القيادة على الطرق الترابية، وقم بتشغيل ACC فقط على الطرق المعبدة المسطحة مثل طرق الأسفلت والأسمنت.**

⚠ تحذير

لن يستجيب ACC أو يقدم استجابة محدودة فقط لما يلي:

- **يوجد فرق كبير في السرعة بين سيارتك والسيارة التي أمامك.**
- **القيادة في حارات مختلفة أو تغيير الحارات أو القيادة على منحنى بنصف قطر صغير.**
- **المشاة والحيوانات والدراجات الثنائية العجلات والدراجات الثلاثية العجلات والسيارات الثابتة أو عوائق غير متوقعة.**
- **ظروف حركة المرور المعقدة.**
- **توجد سيارة قادمة من المقابل أو تتداخل السيارات.**
- **مقطورات وشاحنات منخفضة أو مركبات ذات خصائص غير منتظمة/ غير قياسية.**

لذلك يجب على السائق الانتباه بعناية لظروف حركة المرور والاستجابة وفقًا لذلك. لا تنتظر حتى يتعرف النظام على الهدف أو النظام نفسه لتطبيق الفرامل. ويجب الضغط على الفرامل عند الحاجة في الوقت المناسب

i تذكير

- لا تضر بمستشعر الرادار. إذا تم محاذاة المستشعر بشكل غير صحيح بسبب الاصطدام، حتى بعد الصيانة والتصحيح، فسوف يستمر في تدهور أداء النظام، حتى يتسبب في إيقاف تشغيل النظام.
- إذا كان سطح الرادار أو مستشعر الكاميرا الأمامية الذكية متسخًا أو مغطى بالأمطار الغزيرة والجليد والثلج والوحل، فقد لا يتمكن ACC من العمل الطبيعي، وسيتعرض لوحة العدادات "الرادار الأمامي محجوب"و"رؤية الكاميرا الأمامية مسدودة". بعد تنظيف الأوساخ على سطح المستشعر، ستعود الوظيفة إلى وضعها الطبيعي.
- يرجى عدم رش الطلاء أو لصق الملصقات والزخارف الأخرى على المصد الأمامي حسب الرغبة، وإلا فقد يتسبب ذلك في تدهور أداء الرادار الأمامي.
- لن يستجيب ACC للأشخاص والحيوانات والسيارات التي تعبر الطريق طوليًا أو تتجه إلى سيارتك في نفس الحارة.

i تذكير

- عند اجتياز التقاطعات أو مطبات السرعة أو الطرق الشديدة الانحدار أو معابر المشاة أو عند تغيير الحارات أو عند مداخل ومخارج الطرق السريعة أو المنحدرات أو الطرق قيد الإنشاء، من الضروري الخروج من نظام ACC واستخدام القيادة اليدوية الكاملة لتجنب تسارع السيارة تلقائيا إلى السرعة المضبوطة والتسبب في وقوع حوادث مرورية.
- يمكن لنظام ACC تشغيل السيارة تلقائيا بعد وقوف السيارة لفترة قصيرة أو الحصول على تأكيد السائق (زر التحكم أو دواسة الوقود). وخلال هذه الفترة الزمنية، يجب على السائق التأكد من عدم وجود عوائق أو مشاركين آخرين في حركة المرور أمام السيارة، مثل المشاة/ الدراجات الثنائية العجلات.
- إذا لم يتمكن ACC من العمل الطبيعي، فلا تستمر في استخدامه، بل يوصى بالذهاب إلى متجر ترامبشي المعتمد في الوقت المناسب للفحص والإصلاح.

i تذكير

- قد لا يستجيب ACC في بعض الحالات. على سبيل المثال، قد لا يستجيب النظام عندما تقترب مركبة من عقبة ثابتة مثل مركبة معطلة أو مركبة تنتظر في ازدحام مروري، أو عندما تقترب مركبة تسير في نفس المسار من السيارة.
- يمكن لـ ACC أن يحقق فقط قوة الفرملة المحدودة، ولا يمكنه تحقيق الفرملة الطارئة.
- لا تضع قدمك عن غير قصد على دواسة الوقود، وإلا لن يقوم ACC بتعشيق فرامل السيارة. نظرًا لأن قد قيام السائق بدوس دواسة الوقود يتحكم في السرعة والمسافة بشكل مفرط.
- عند قيادة السيارة في الأمطار الغزيرة وأيام الثلج، من الصعب أو من المستحيل أن يتعرف النظام على السيارات في الأمام، فيجب إيقاف تشغيل ACC.

i تذكير

- في حالة تشغيل ACC، قد تتم تغطية حالة ACC المعروضة في مجموعة العدادات بوظائف أخرى (مثلا، أثناء مكالمة هاتفية).
- بعد تنشيط ACC وتطبيق الفرملة على السيارة تلقائيا من قبل النظام، سوف يكون هناك صوت مختلف عن الفرملة اليدوية، أو سيتم الضغط على دواسة الفرامل تلقائيا، وهذا أمر طبيعي. هذا الصوت وعمل الدواسة هو ناتج عن تشغيل نظام الفرامل ولا داعي للقلق.
- لأسباب تتعلق بالسلامة، سيتم حذف السرعة الثابتة المخزنة بعد إيقاف تشغيل مصدر طاقة السيارة.
- يمكنك الضغط على دواسة الوقود في أي وقت لزيادة سرعة السيارة. عند تحرير دواسة الوقود، يقوم النظام بإعادة ضبط سرعة السيارة المخزنة مسبقًا.
- قد يؤدي دخول النفق إلى دخول الرادار والكاميرا الأمامية الذكية في الوضع الأعمى، وقد يتم إيقاف تشغيل ACC مؤقتا.

عرض المسافة العمودية للسيارة الأمامية

يكتشف ACC المسافة النسبية بين السيارة ومركبة أمامكم في نفس المسار بناء على الرادار المثبت في مقدمة السيارة والكاميرا الأمامية الذكية على الزجاج الأمامي، وتعرضها على شاشة عرض العدادات.

- عندما يكون هناك سيارة في الأمام، بعد اختيار عرض المسافة الطولية للسيارة في الأمام، يمكن عرض قيمة المسافة النسبية للسيارة في الأمام على مجموعة العدادات.
- عندما لا توجد سيارة في الأمام، لا يمكن عرض قيمة المسافة النسبية للسيارة في الأمام على مجموعة العدادات.

التشغيل أو إيقاف التشغيل

عندما يكون مصدر طاقة السيارة في وضع ON، يتم تشغيل وظيفة التحذير المسبق من الاصطدام الأمامي ومساعد الفرامل النشطة تلقائيا.

من أجل تشغيل/ إيقاف تشغيلها يدويًا، فيمكنك ضبط تشغيل أو إيقاف تشغيل عرض المسافة الطولية للسيارة في الأمام من خلال "الإعدادات > القيادة الذكية لـ ADiGO > مساعد السلامة النشط لـ ADiGO > عرض المسافة الطولية للسيارة في الأمام".

تذكير

هناك قيود إدراكية بين مستشعر الرادار والكاميرا الأمامية الذكية، ومن المستحيل تحديد المركبات التي تقع خارج نطاق الكشف للمستشعر.

تحذير

- **تأكد من استخدام قيمة المسافة الطولية للسيارة في الأمام بعناية وفقا للرؤية والظروف الجوية وظروف الطريق وحركة المرور في ذلك الوقت. يجب على السائق دائما الحفاظ على التحكم على السيارة وتحمل المسؤولية الكاملة عن سرعة السيارة والمسافة من السيارات الأخرى.**
- **لا يمكن للسائق إصدار أحكام وقرارات تستند بالكامل إلى عرض المسافة الطولية للسيارة في الأمام. تقع على عاتق السائق دائمًا مسؤولية التأكد من أن السيارة تسير بأمان بسرعة مناسبة وعلى مسافة مناسبة من المركبات الأخرى.**

5.4.3 نظام المساعدة المتكاملة على تثبيت السرعة (ICA)*

يتم اختصار نظام مثبت السرعة المتكامل على النحو التالي باسم نظام مساعد السرعة الذكي (ICA). يجوز لـ ICA ضبط المسافة مع السيارات الأمامية تلقائيًا أثناء تثبيت السرعة وإبقاء السيارة في منتصف الطريق، ويمكن استخدام سرعة مثبت السرعة 0~130 كم/ساعة.

ICA يكتشف عن المسافة النسبية والسرعة بين السيارة ومركبة أخري على الطريق من خلال رادار الموجة المليمترية المثبتة على الجزء الأمامي من السيارة والكاميرا الأمامية الذكية على الزجاج الأمامي، ويكتشف خط علامات حارة على الطريق من خلال الكاميرا الأمامية الذكية.

يعزز نظام مساعد السرعة الذكي (ICA) راحة القيادة ويوفر تجربة قيادة أكثر استرخاءً، على سبيل المثال عند القيادة لمسافات طويلة في حركة مرور سلسة على الطريق الحر.

تذكير

احتياطات استخدام مستشعر الرادار وكاميرا الأمامية الذكية.
=> انظر الصفحة 181

تعليمات التشغيل

اضغط قصيرا على زر على يسار عجلة القيادة لتشغيل ICA.

بعد تشغيل ICA، يمكن تشغيل أو تفعيل ICA وفقا لطرق عمل ACC. يمكن تبديل وضع تثبيت السرعة عند إيقاف تشغيل أو تشغيل أو تفعيل ACC. => انظر الصفحة 150

يحتوي النظام على وظيفة الذاكرة في مثبت السرعة. بعد بدء تشغيل السيارة سيكون مثبت السرعة هو نفس الوضع المحدد عند إيقاف تشغيل السيارة في المرة الأخيرة.

عندما يكون نظام ICA لديه عطل معين لا يؤثر على ACC، فإن وضع تثبيت السرعة سيتحول تلقائيا إلى التحكم التكيفي. لم يعد بإمكان السائق الاشتراك في مساعد مثبت السرعة المتكامل في هذا الوقت، ولكن لا يزال من الممكن استخدام مثبت مثبت السرعة التكيفي كالمعتاد.

تعليمات الواجهة

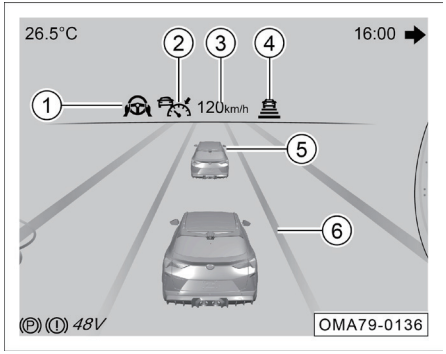

① يشير إلى ضوء مؤشر حالة التحكم العرضي:

- عند تنشيط التحكم العرضي، سيضيء وسط عجلة القيادة باللون الأزرق، وعندما يكون التحكم العرضي في حالة الاستعداد، فسيضيء وسط عجلة القيادة باللون الرمادي.
- عند اكتشاف إمساك السائق بعجلة القيادة، ستضيء أيقونة اليدين على عجلة القيادة دائما.
- أثناء فترة تنشيط النظام، ستومض أيقونة اليدين بعد اكتشاف أن يدي السائق بعيدتان عن عجلة القيادة لمدة 14 ثانية تقريبًا.
- كما سيقوم النظام باظهار التنبيه النصي الديناميكي "يرجى تدوير عجلة القيادة برفق" وإصدار نغمة مقابلة بناء على وضع إمساك السائق بعجلة القيادة.

② ضوء مؤشر التحكم التكيفي في ثبات السرعة

③ السرعة الثابتة التي تم ضبطها في المرة السابقة

④ المسافة الثابتة المضبوطة من السيارة التي أمامك

⑤ السيارات الأمامية التي تم اكتشافها

⑥ خط الحارة

التحكم الأفقي

عند تفعيل وظيفة ICA، سيتم تفعيل التحكم العرضي تلقائيا عند اكتشاف علامات الحارة الفعالة على الجانبين.

يسمح التحكم العرضي بإبقاء السيارة في منتصف علامات الحارة على الجانبين عند القيادة.

يتم قمع التحكم الجانبي عندما:

- خطوط علامة الحارة درجة انحناؤها مرتفعة جدا أو مفقودة
- ظروف القيادة الشديدة
- تشغيل ضوء إشارة الانعطاف
- تشغيل ضوء التحذير من الخطر
- تدوير عجلة القيادة من قبل السائق
- تغادر يدا السائق عجلة القيادة لفترة طويلة، وينبّه النظام إلى تولي التحكم في عجلة القيادة
- الخروج من ACC => انظر الصفحة 151

يمكن لنظام ICA فقط استخدام إمكانيات محدودة لنظام توجيه السيارة، لذلك لا يمكنه تغطية جميع ظروف القيادة. يجب على السائق إبقاء يديه على عجلة القيادة في جميع الأوقات والقيادة بحذر.

عندما يتدخل نظام ICA في عجلة القيادة للتحكم الجانبي، لا يزال بإمكان السائق تدوير عجلة القيادة للتحكم في السيارة. عندما يشعر السائق بأن عزم الدوران الناتج عن النظام هو غير مناسب، يمكن التحكم في السيارة للقيادة وفقًا لنية السائق في أي وقت.

تذكير الاستيلاء

يرجى الاستيلاء على السيارة على الفور.

OMA79-0031

عندما يكتشف ICA أن تغادر يدا السائق عجلة القيادة لفترة طويلة، فإن النظام يصدر تنبيه تولي التحكم في عجلة القيادة، وستعرض مجموعة العدادات الصورة أعلاه مع صوت الصافرة.

عندما يتلقى السائق نصائح التحكم في السيارة، يجب أن يمسك عجلة القيادة على الفور. لا داعي للذعر وينبغي تجنب توجيه عجلة القيادة المفاجئ غير الضرورية. عندما يكتشف نظام ICA عزم قوة اليد المطبق على عجلة القيادة، يمكنه التعرف على أن السائق يمسك بعجلة القيادة، وسيختفي تنبيه تولي الحكم. يقوم ICA تلقائيا بإعادة تفعيل التحكم العرضي.

الملاحظة: بعد إصدار تنبيه تولي التحكم في عجلة القيادة ولم يقوم السائق بالتحكم فيها في الوقت المناسب، سيتم كبح التحكم العرضي لوظيفة ICA.

قد يعتبر النظام بشكل خاطئ وع يدي السائق على عجلة القيادة كترك يديه عن عجلة القيادة. في هذه الحالة، عندما يصدر النظام تذكير التحكم على عجلة القيادة، ويحتاج السائق فقط إلى إمساك عجلة القيادة قليلاً أو هز عجلة القيادة قليلاً، ويمكن للنظام اكتشاف عزم الدوران على عجلة القيادة، وسيتم إلغاء تذكير التحكم في السيارة.

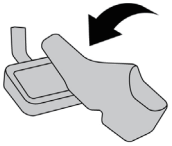

يرجى الاستيلاء على السيارة على الفور.

OMA79-0017

نظام ICA يمكنه استخدام قدرة الفرملة المحدودة لنظام فرامل الخدمة. عندما يتطلب النظام من السائق التدخل في الفرملة، تعرض مجموعة العدادات الصورة أعلاه مع صوت الصافرة.

عندما يتلقى السائق تذكير الاستيلاء على السيارة، يجب عليه الضغط فوراً على دواسة الفرامل للحصول على الكبح المناسب.

بعد الضغط على دواسة الفرامل، يخرج ICA من حالة التنشيط. إذا تم القضاء على حالة الطوارئ وكانت هناك حاجة لإعادة تنشيط ICA، فاضغط على زر استئناف ACC أو زر ضبط ACC. <= انظر الصفحة 149

التجنب الذكي

بعد تفعيل نظام المساعدة المتكاملة على تثبيت السرعة، سيتحكم نظام التجنب الذكي تلقائيا في السيارة لتجنب المخاطر الجانبية المعينة (مثل مركبة كبيرة في مسار مجاور) عند التعرف عليها. يمكن تشغيل أو إيقاف تشغيل وظيفة التجنب الذكي من خلال "الإعدادات > القيادة الذكية لـ ADiGO > مساعد السلامة النشط لـ ADiGO > التجنب الذكي" في صفحة نظام مكبر الصوت.

نظرًا لأن النظام يحتوي على وظيفة ذاكرة حالة المفتاح فستكون حالة المفتاح هي نفس آخر مرة تم فيها إيقاف تشغيل السيارة بعد بدء تشغيل السيارة.

عندما يتم تنشيط وظيفة التجنب الذكي، فإن نافذة التنبيه المنبثقة على الجهاز سوف تعرض تلقائيًا التنبيه النصي "جاري التجنب الذكي".

القيود

قدرات نظام الانعطاف ونظام الفرامل التي يمكن أن يستخدمها نظام ICA تكون محدودة، لذلك فإن نظام ICA لا يمكنه الحفاظ على مسافة مناسبة في جميع ظروف الطرق، ولا يمكنه إبقاء السيارة في حارتها في جميع ظروف الطرق.

قد يكتشف نظام مساعد السرعة الذكي (ICA) عن طريق الخطأ علامات المسارات أو يفشل في اكتشاف علامات المسارات، وقد يكتشف عن طريق الخطأ سيارة مستهدفة أو يفشل في اكتشاف سيارة مستهدفة أمامكم. في الحالات التالية قد يتأثر النظام وقد يتم إصدار عمليات خاطئة ، أو قد لا تعمل ، حتى إذا تم تشغيل الوظيفة وعرضها ليتم تنشيطها:

- ضعف الرؤية، مثل ظروف الثلج أو المطر أو الضباب أو البقع المائية إلخ.
- الزجاج الأمامي متسخ أو تالف أو ضبابي أو يوجد عائق في منطقة الكاميرا الأمامية الذكية.
- درجة الحرارة بمحيط الكاميرا الأمامية الذكية مرتفعة للغاية بسبب أشعة الشمس المباشرة.
- أشعة الشمس المباشرة أو أضواء السيارة القادمة أو الضوء المنعكس من المياه الراكدة على الطريق تتسبب في ضعف الرؤية.
- تغيرات هائلة في ظروف الإضاءة، مثل الدخول إلى/ الخروج من النفق

- في الليل أو عندما يكون الضوء في النفق ضعيفا، لم يتم تشغيل الأضواء الأمامية.
- لا توجد خطوط الحارة، أو من الصعب التمييز بين لون خطوط الحارة ولون الرصيف.
- خطوط الحارة غير واضحة، مثل الخطوط الرقيقة أو البالية أو الغامضة أو المغطاة بالوسخ/ الثلج.
- الحارة واسعة جدًا أو ضيقة جدًا.
- يزيد أو يقل عدد الحارات أو تكون خطوط الحارات معقدة.
- خطوط الحارة على الجانبين الأيسر والأيمن أكثر من اثنين.
- توجد علامات أو أشياء تشبه خطوط الحارة على الطريق.
- يلقي حزام العزل أو غيره من العناصر بظلاله على خطوط الحارة.
- تغيير خطوط الحارة خلال فترة وجيزة، مثل مدخل ومخرج المنحدر أو الطريق السريع.
- القيادة على منحدر حاد أو طريق متعرج.
- سيارتك قريبة للغاية من السيارة الأمامية، أو تحجب السيارة الأمامية خطوط الحارة.
- اهتزاز السيارة بشدة.
- يعتمد التحكم الطولي لنظام ICA على ACC. لمزيد من قيود التشغيل التفصيلية، يرجى الرجوع إلى الفصول ذات الصلة لـ ACC. <= انظر الصفحة 154

في الحالات التالية، قد يتأثر أداء التحكم المساعد الأفقي للنظام:

- حمولة السيارة زائدة.
- ضغط الإطارات غير طبيعي.
- الطريق غير مسطح.
- الرياح الجانبية شديدة.
- يقوم السائق بتعديل قطع الغيار المتعلقة بالتحكم في السيارة.
- تم تعديل قطع الغيار المتعلقة بالتحكم في السيارة إلى قطع الغيار غير المطابقة من المصنع الأصلي.
- سوء تجميع قطع الغيار المتعلقة بالتحكم في السيارة.

i تذكير

عندما يتحكم نظام المساعدة المتكامل على تثبيت السرعة في عجلة القيادة، لا يزال بإمكان السائق تدوير عجلة القيادة للتحكم في السيارة. عندما يشعر السائق أن عزم التصحيح المطبق بواسطة النظام هو غير مناسب، يمكن التحكم في السيارة للقيادة وفقًا لنية السائق في أي وقت.

الملاحظة

- إذا تم كبح نظام المساعدة المتكامل على تثبيت السرعة لأي سبب من الأسباب (مثل الخروج القصير لخطوط الحارة، إلخ.)، سيتم استئنافه تلقائيا عند استيفاء شروط العمل.
- عندما يحكم السائق على أن نظام المساعدة المتكامل على تثبيت السرعة يتحكم بشكل غير صحيح في السيارة، يمكنه الإمساك بعجلة القيادة للتحكم المناسب فيها، ويمكن مقاطعة تشغيل وظيفة نظام المساعدة المتكامل على تثبيت السرعة من خلال تدوير عجلة القيادة من قبل السائق.
- يمكن مقاطعة وظيفة نظام المساعدة المتكامل على تثبيت السرعة من خلال تشغيل السائق، مثل الضغط على دواسة الفرامل، والضغط على دواسة الوقود بسرعة، والضغط على زر وظيفة نظام المساعدة المتكامل على تثبيت السرعة، وفك حزام الأمان، والضغط على ضوء التحذير من الخطر، يرجى الحفاظ على الإمساك بعجلة القيادة باليدين.

تحذير

- **إن نظام المساعدة المتكامل على تثبيت السرعة هو مجرد وظيفة مساعدة القيادة، ولا يمكنه التعامل مع جميع ظروف الطرق وحركة المرور والطقس، ويتحمل السائق دائمًا المسؤولية الكاملة عن القيادة، ويجب عليه دائمًا إيلاء الاهتمام لظروف الطرق والتحكم بنشاط في السيارة.**
- **يجب على السائق دائمًا الإمساك بعجلة القيادة والتحكم النشط في السيارة. عندما لم يوفر نظام المساعدة المتكامل في تثبيت السرعة مساعدة الانعطاف المناسبة أو التباعد المناسب بين السيارات، يجب على السائق التدخل في الوقت المناسب.**
- **قبل استخدام نظام المساعدة المتكامل في تثبيت السرعة، يجب على السائق قراءة جميع الفصول ذات الصلة في دليل المستخدم لمعرفة القيود النظامية لهذه الوظيفة. يجب على السائق إدراك هذه القيود قبل استخدام هذه الوظيفة.**

تحذير

- **قد يتسبب الاستخدام غير السليم أو الإهمال لنظام المساعدة المتكامل على تثبيت السرعة في وقوع حوادث. يتحمل السائق دائما المسؤولية النهائية عن التحكم في السيارة والحفاظ على السرعة والتباعد المناسب بين السيارات والحفاظ على قيادة السيارة بشكل صحيح في حارتها، حتى لو تم استخدام نظام المساعدة المتكامل على تثبيت السرعة.**
- **نظام المساعدة المتكاملة على تثبيت السرعة هو ليس نظام تجنب الاصطدام. عندما لا يتحكم النظام بالشكل المناسب، يجب أن يتدخل السائق.**
- **لا تستخدم نظام المساعدة المتكاملة على تثبيت السرعة في المناطق الحضرية، والتقاطعات، والطرق المغطاة بالمياه والثلوج، والظروف الجوية السيئة، والطرق الجبلية، والطرق المتموجة، ومداخل ومخارج الطرق السريعة، إلخ. عندما تكون السيارة متصلة بالمقطورة، لا تستخدم نظام المساعدة المتكاملة على تثبيت السرعة.**

⚠ تحذير

- **لا يتعرف نظام المساعدة المتكاملة على تثبيت السرعة دائما على خطوط الحارة. بسبب الطقس القاسي، والإضاءة السيئة، والتغيرات الهائلة في الضوء عند الدخول إلى الأنفاق أو الخروج منها، والمياه والثلوج الراكدة على الطريق، وخطوط الحارة التالفة غير الواضحة أو غير القياسية، والظلال الملقاة على سطح الطريق، وعلامات الفرامل، والسيارات المحيطة، ومرافق الصيانة، وحواجز الحماية، والتغيير السريع لخطوط الحارة (مثل القد تؤدي التغييرات (مثل دمج الحارات أو تقاطعها)، قد يحدث إغفال خطوط الحارات أو التعرف عليها بشكل خاطئ. لذلك، قد لا ينتج نظام المساعدة المتكاملة على تثبيت السرعة عزم الدوران الإضافي العرضي عند الحاجة، أو قد ينتج عن طريق الخطأ عزم الدوران الإضافي العرضي غير الضروري.**
- **يستخدم نظام المساعدة المتكاملة على تثبيت السرعة فقط قدرة نظام الانعطاف المحدودة، ولا يمكنه تغطية جميع ظروف القيادة. يجب على السائق إبقاء يديه على عجلة القيادة في جميع الأوقات والقيادة بحذر. في المنعطفات عالية السرعة، انتبه إلى إمساك عجلة القيادة أو تقليل السرعة بشكل مناسب.**

⚠ تحذير

- **لا يمكن لنظام المساعدة المتكاملة على تثبيت السرعة تعشيق الفرامل بالنسبة للمشاة أو الحيوانات أو الأجسام الغريبة أو المقطورات ذات المنصات المنخفضة أو السيارات القادمة.**
- **لا يعمل نظام المساعدة المتكاملة على تثبيت السرعة في جميع ظروف حركة المرور. وفي ظل ظروف العمل، على سبيل المثال، انحناء خط الممر قبل الانحناء الحاد يكون مرتفعا جدا، أو يتم مواجهة قسم بدون خط علامات المسار، قد يفشل التحكم العرضي فجأة. وقم بالتأكد دائما من إمساك عجلة القيادة وأخذ زمام المبادرة للتحكم في السيارة.**

5.4.4 نظام تخفيف حدة التصادم الأمامي*

يكتشف نظام تخفيف حدة التصادم الأمامي المسافة والسرعة النسبية بين الأجسام في المسار أمامكم والسيارة بناء على رادار الموجة المليمترية المثبت على مقدمة السيارة والكاميرا الأمامية الذكية على الزجاج الأمامي؛ وحسب سلوكيات التشغيل الأخرى للسائق (مثل دوس دواسة الفرامل، ودوس دواسة الوقود وغيرها من المعلومات)، يقيم درجة خطر ما قبل الاصطدام، ويصدر إنذارا عندما يكون هناك خطر الاصطدام لتذكير السائق باتخاذ الإجراءات في الوقت المناسب. وعند اكتشاف تصادم، سيقوم النظام تلقائيا بفرامل السيارة. وعندما يقوم السائق بالفرملة، ولكن قوة الفرملة ليست كافية لتجنب الاصطدام، وسيقوم النظام تلقائيا بزيادة قوة الفرملة لتجنب الاصطدام أو تخفيف حدته.

كائنات قابلة للكشف:

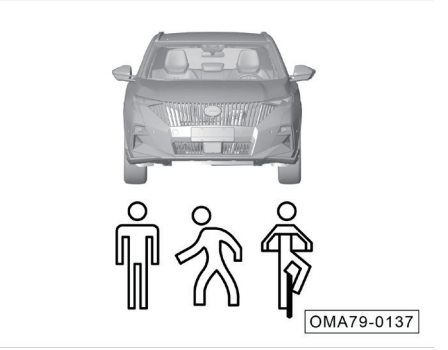

- السيارات
- الدراجات الثنائية العجلات
- المشاة

تذكير

انظر إلى احتياطات استخدام مستشعر الرادار والكاميرا الأمامية الذكية. <= انظر الصفحة 181

نظام التحذير من الاصطدام الأمامي

استنادًا إلى الرادار بالموجات المليمترية المثبت على المصد الأمامي والكاميرا الذكية المواجهة للأمام على الزجاج الأمامي، فإنه يكتشف الأجسام الموجودة أمامكم وينبه السائق إلى حدوث تصادم وشيك.

عندما يقوم نظام تخفيف حدة التصادم الأمامي بالإنذار، هناك نوعان من التنبيهات:

1. الإنذار القريب

عندما يتم تفعيل الإنذار المسبق لنظام تخفيف حدة التصادم الأمامي، سوف يومض ضوء مؤشر نظام تخفيف حدة التصادم الأمامي على مجموعة العدادات ، وفي الوقت نفسه، سوف تصدر مجموعة العدادات صوت الإنذار والتنبيه بالرسوم المتحركة.

2. الفرملة الوجيزة

يتم تفعيل الفرملة الوجيزة عندما يكون هناك خطر كبير من التصادم بين سيارتك والسيارة المستهدفة المتحركة، وذلك لتذكير السائق بتطبيق الفرملة على الفور بشكل أفضل.

مساعدة الكبح النشط

استنادًا إلى الرادار بالموجات المليمترية المثبت على المصد الأمامي والكاميرا الذكية المواجهة للأمام على الزجاج الأمامي، فإنه يكتشف الأجسام الموجودة أمامكم، وتستعد السيارة للتصادم الوشيك للدخول في حالة فرملة طارئة، وتوفر المساعدة أثناء الكبح، وتطلق وظيفة مساعد الكبح النشط.

مستوى الكبح النشط

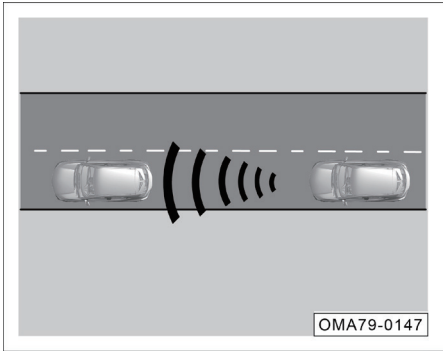

- الفرملة على المستوى الأول: عند الاقتراب من السيارة أمامكم، قم بالفرملة لفترة قصيرة.

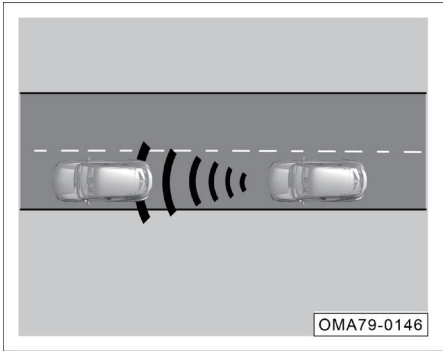

- الفرملة على المستوى الثاني: عند الاقتراب من السيارة أمامكم أكثر، قم بفرملة طارئة أوتوماتيكية طفيفة.

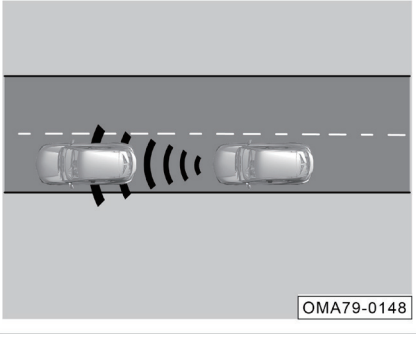

- الفرملة على المستوى الثالث: الاصطدام الخلفي أمر لا مفر منه، وقم بالكبح أوتوماتيكيًا بالكامل.

فتح وإغلاق وظيفة الفرامل التلقائية

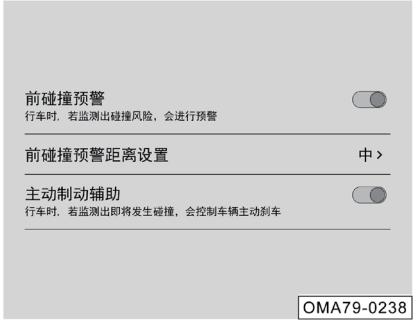

- عندما يكون مصدر طاقة السيارة في وضع "ON"، سيتم تشغيل وظيفة التحذير المسبق من الاصطدام الأمامي ومساعدة الفرامل النشطة.
- من خلال "الإعدادات > القيادة الذكية لـ ADiGO > مساعد السلامة النشط لـ ADiGO > التحذير من الاصطدام الأمامي"، اضغط قصيرا على الزر الافتراضي الأيمن لتشغيل أو إيقاف تشغيل "التحذير من الاصطدام الأمامي" و"مساعدة الفرامل النشطة".
- عند إيقاف تشغيل التحذير من الاصطدام الأمامي ومساعدة الفرامل النشطة، ستعرض شاشة اللمس المتعددة الوظائف نافذة تأكيد ثانوية، انقر فوق "تأكيد" أو "إلغاء" لتأكيد تشغيل المفتاح.

تذكير

- بعد تشغيل التحذير من الاصطدام الأمامي، يمكن ضبط مسافة التحذير على "بعيدة ومتوسطة وقريبة" تحتوي مسافة التحذير من الاصطدام الأمامي على وظيفة ذاكرة، التي تتذكر آخر مسافة تحذير تم ضبطها.
- بعد إيقاف تشغيل التحذير المسبق من الاصطدام الأمامي ومساعدة الفرامل النشطة، لن يقوم النظام بالإنذار أو الفرملة بالنسبة للسيارات والمشاة المستهدفة.
- بعد إيقاف تشغيل التحذير المسبق من الاصطدام الأمامي ومساعدة الفرامل النشطة، يتم تشغيل التحذير المسبق من الاصطدام الأمامي ومساعدة الفرامل النشطة تلقائيًا افتراضيًا بعد تحويل طاقة السيارة من وضع "OFF" إلى وضع "ON" مرة أخرى.

محدودية النظام

هناك قيود مادية وقيود على النظام لنظام فرامل تخفيف قوة الحوادث، على سبيل المثال، يمكن تشغيل التحذير من الاصطدام الأمامي ووظائف مساعد الكبح النشط عن غير قصد أو تأخيرها بسبب تدخل السائق في بعض المواقف. لذا يرجى البقاء في حالة تأهب واتخاذ زمام المبادرة للتحكم في السيارة إذا لزم الأمر.

قد تتسبب الظروف التالية في تأخير تشغيل أو عدم تشغيل نظام فرامل تخفيف قوة الحوادث:

- عندما يكون الخلوص الأرضي للسيارة الأمامية عاليًا للغاية، مثل نصف مقطورة إلخ.
- عندما يكون الجزء الخلفي من السيارة الأمامية منخفضًا، مثل مقطورة ذات منصة منخفضة.
- عندما يكون شكل السيارة الأمامية غير منتظم، مثل جرار أو سيارة هوبر.
- عندما يتغير سطوع البيئة المحيطة فجأة، مثل مدخل ومخرج النفق.
- عندما يكون الجزء الخلفي من السيارة الأمامية صغيرًا نسبيا، مثل شاحنة فارغة.
- تسارع وتباطؤ وانعطاف طارئ للكائن القابل للاكتشاف في الأمام.
- عندما يدخل الكائن القابل للاكتشاف في أمام هذه السيارة فجأة.
- عندما تكون العربة الأمامية هي دراجات على شكل خاص، مثل الدراجات المتعددة اللاعبين وإلخ.
- عند قيادة السيارة بسرعة عالية للغاية.
- عند القيادة على طريق منحدر.
- عند القيادة على منحنى ضيق.
- عند الضغط بعمق على دواسة الوقود أو تسارع السيارة بسرعة.
- عند إيقاف تشغيل وظيفة المساعدة أو كانت الوظيفة غير طبيعية.
- عند إيقاف تشغيل وظيفة ESP يدويًا.
- عند خضوع السيارة لسيطرة ESP.
- كان سطح المنطقة التي توجد فيه الكاميرا الأمامية الذكية أو سطح مستشعر الرادار متسخًا أو مغطيًا من الأجسام الغريبة.
- عند رجوع السيارة للخلف.
- في ظروف المرور الفوضوية.
- عندما تجر سيارتك السيارة الأخرى.
- عند وقوف المشاة على جزيرة السلامة المرورية أو على المنعطف.
- عندما يُغطى المشاة كليًا أو جزئيًا من قبل الكائنات الأخرى، مثل عامل حامل السلم/ ماشٍ حامل المظلة وإلخ.

- المشاة الذين يرتدون الملابس الغريبة أو الأقنعة، مثل ملابس الكرنفال.
- عندما تكون الرؤية ضعيفة، مثل غروب الشمس، والليل، والجليد والثلج، والأمطار الغزيرة، والضباب، وعكس اتجاه الضوء، إلخ.

قد تتسبب الظروف التالية في عمل النظام حتى عندما يكون من غير المحتمل أن تتعطل السيارة:

- عندما تكون هناك صورة الكائن القابل للاكتشاف في الأمام.
- عند تجاوز السيارة التي تقوم بتغيير الحارة أو تنعطف لليمين/اليسار.
- عند تجاوز السيارة التي تكون على استعداد للانعطاف لليمين/اليسار.
- عندما يكون هناك كائن قابل للاكتشاف في مدخل المنحنى.
- تغير هذه السيارة حارتها في عملية تجاوز الكائن القابل للاكتشاف.
- تقترب هذه السيارة من الهدف القابل للاكتشاف في الطريق المتعرج أو عند تغيير حارة القيادة.
- عند القيادة تحت جسر الرافعة، واللوحات الإعلانية، وعلامات الطريق إلخ.
- عندما يكون هناك جسم معدني مثل غطاء فتحة المنهل أو الصفيحة الفولاذية أمام السيارة.
- عند القيادة بالقرب من أشياء على جانب الطريق مثل أعمدة المرافق، والسور، والأشجار إلخ.
- عند القيادة بالقرب من العشب والفروع واللافتات وغيرها من الأشياء التي قد تتلامس مع السيارة.
- عند القيادة بالقرب من الأشياء التي تعكس موجات الراديو.

⚠ تحذير

يجب إلغاء تنشيط مساعد الكبح النشط في المواقف التالية:

- **السيارة مجرورة.**
- **السيارة على منصة اختبار المحور.**
- **يحدث العطل في مستشعر الرادار أو مستشعر الكاميرا الأمامية الذكية.**
- **هناك قوة خارجية (مثل الاصطدام الخلفي) تعمل على مستشعر الرادار.**

⚠ تحذير

- **يمكن لنظام تخفيف حدة الاصطدام الأمامي أن يزيد من سلامة القيادة لكم، ولكن لا يمكن أ، يتعارض مع قوانين الفيزياء، فلا تقم أبدا بقيادة السيارة في خطر باستخدام الوظائف المتوفرة من نظام تخفيف حدة الاصطدام الأمامي. يجب أن يكون السائق دائمًا جاهزًا لتطبيق الفرامل أو تقليل السرعة أو تجنب العوائق.**
- **يعمل نظام تخفيف حدة الاصطدام الأمامي فقط على الإنذار وتخفيف الاصطدام للسيارات/المشاة التي تم الكشف عنها بواسطة مستشعر الرادار والكاميرا الأمامية الذكية، لذلك فقد لا يستجيب أو قد يكون هناك تأخير في الاستجابة. لا تنتظر حتى يعمل نظام فرامل تخفيف قوة الحوادث، حيث يتطلب من السائق الضغط على الفرامل إذا لزم الأمر.**
- **يوفر نظام تخفيف حدة الاصطدام الأمامي فقط الإنذار لتجنب الاصطدام والفرملة المحدودة للسائق للحد من الأضرار الناجمة عن الاصطدام، ولا يمكن أن تمنع تلقائيا من وقوع الحوادث أو الإصابة الشخصية، ويجب على السائق دائمًا الحفاظ على السيطرة على السيارة وتحمل المسؤولية الكاملة عن سرعة السيارة والمسافة من السيارات الأخرى.**

⚠ تحذير

- **عند تشغيل نظام تخفيف حدة الاصطدام الأمامي، يجب على السائق الحفاظ دائمًا على السيطرة على السيارة أثناء القيادة وتحمل المسؤولية الكاملة عن سرعة السيارة والمسافة من السيارات الأخرى.**
- **لا تتجاهل أبدا أضواء التحذير الساطعة والتذكير المعروض على العدادات، وإلا فقد يؤدي إلى وقوع الحوادث والإصابات الخطيرة.**
- **لذلك، يجب الانتباه إلى ظروف حركة المرور، ولا تعتمد بشكل مفرط على وظيفة مساعدة الفرامل النشطة، فإن وظيفة مساعدة الفرامل النشطة هي فقط أداة مساعدة القيادة، ويجب على السائق مسؤولاً عن الحفاظ على المسافة المناسبة مع السيارة الأمامية والتحكم في السرعة للفرملة في الوقت المناسب. كن مستعدًا للفرامل أو التوجيه إذا لزم الأمر.**

i تذكير

- بواسطة الضغط على دواسة الوقود أو تدوير عجلة القيادة، يمكن إنهاء الإنذار من التحذير المسبق من الاصطدام الأمامي والتدخل في الفرملة من مساعدة الفرامل النشطة.
- تحت ظروف القيادة المعقدة (مثلا، عند قيادة السيارة على الطريق المتعرج)، قد يتم إصدار الإنذار والتدخل في الفرملة غير الضروريين من التحذير المسبق من الاصطدام الأمامي ومساعدة الفرامل النشطة.
- عند تنشيط مساعدة الفرامل النشطة، سيتم تطبيق الفرملة على السيارة حيث قد يكون هناك شعور الاهتزاز على دواسة الفرامل أو يشعر التصلب في دواسة الفرامل، وهذا أمر طبيعي.
- عندما تتأثر بتداخل المجال الكهرومغناطيسي وأسباب الهدف الخاصة أو البيئة وعوامل أخرى، سيتم إزعاج الكشف وسيتدهور الأداء.
- عندما تعرض العدادات "الرجاء التحقق من نظام تخفيف حدة الاصطدام الأمامي"، يكون نظام تخفيف حدة الاصطدام الأمامي متوقفًا بالفعل، يرجى الاتصال بمتجر ترامبشي المعتمد للفحص والإصلاح في وقته.

5.4.5 التعرف على علامة حد السرعة*

يتم اختصار التعرف على لافتة حد السرعة إلى TSR. يقوم TSR بالكشف عن لوحة حد السرعة على الطريق الأمام بواسطة الكاميرا الأمامية الذكية المثبتة على الزجاج الأمامي، وفي الوقت نفسه، يدمج البيانات الصادرة من ملاحة نظام الصوت لتوفير معلومات حد السرعة للسائق وتذكير السائق بتجاوز السرعة عندما تكون سرعة السيارة أعلى من الحد الأقصى.

فتح وإغلاق وظيفة الفرامل التلقائية

يمكن تشغيل أو إيقاف تشغيل وظيفة التعرف على علامة حد السرعة من خلال "الإعدادات > القيادة الذكية لـ ADiGO > مساعدة السلامة النشطة لـ ADiGO > التعرف على علامة حد السرعة" في صفحة نظام مكبر الصوت.

بعد تشغيل هذه الوظيفة، إذا كانت الملاحة أو الكاميرا تحدد علامة حد السرعة على الطريق الأمامي، فسوف تعرض قيمة علامة حد السرعة على مجموعة العدادات؛ وإذا كانت سرعة السيارة الحالية المعروضة في العداد أكثر بقيمة محددة من قيمة حد السرعة، فسوف تومض أيقونة علامة حد السرعة على مجموعة العدادات باستمرار.

تذكير

نظرًا لأن النظام يحتوي على وظيفة ذاكرة حالة المفتاح فستكون حالة المفتاح هي نفس آخر مرة تم فيها إيقاف تشغيل السيارة بعد بدء تشغيل السيارة.

تعليمات واجهة العرض

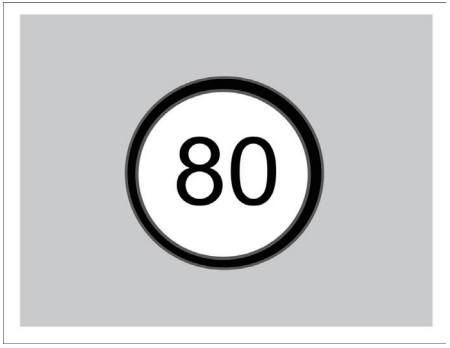

تشير إلى أنه تم التعرف على حد السرعة العام، بما في ذلك على سبيل المثال لا الحصر، علامة حد السرعة العامة وعلامة حد السرعة المجمعة وعلامة حد السرعة للمسار وحد سرعة المراقبة بالفيديو وحد السرعة الفاصل.

عندما تكون السرعة الفعلية للسيارة أكبر قليلا من قيمة حد السرعة المشار إليها في العدادات، ستومض علامة حد سرعة مجموعة العدادات باستمرار.

إيقاف تشغيل وتشغيل نغمة السرعة الزائدة

يمكن تشغيل أو إيقاف تشغيل وظيفة صوت الإنذار للعين الإلكترونية عند تجاوز السرعة من خلال "الإعدادات ← القيادة الذكية لـ ADiGO ← مساعدة السلامة النشطة لـ ADiGO ← صوت الإنذار للعين الإلكترونية عند تجاوز السرعة" في صفحة نظام مكبر الصوت.

بعد تشغيل هذه الوظيفة، عندما تكون السرعة الفعلية للسيارة أعلى قليلاً من قيمة حد السرعة التي يشير إليها العداد، والطريق الحالي به جهاز المراقبة الإلكترونية لقياس السرعة، بالإضافة إلى أن يومض لافتة حد السرعة على العداد لفترة من الوقت، يتم إصدار نغمة السرعة الزائدة لتذكير السائق.

نظرًا لأن النظام يحتوي على وظيفة ذاكرة حالة المفتاح فستكون حالة المفتاح هي نفس آخر مرة تم فيها إيقاف تشغيل السيارة بعد بدء تشغيل السيارة.

محدود الوظيفية

حتى إذا كان التعرف على لافتة حد السرعة قيد التشغيل ويعمل، نظرًا لعوامل وظروف بيئية لا يمكن تجنبها، فقد يكتشف خطأً لافتة حد السرعة أو لا يكتشفها على الإطلاق. قد يتأثر النظام أو لا يعمل في المواقف التالية:

- الكاميرا الأمامية الذكية محجوبة أو منزعجة من الضوء القوي.
- لم يتم تشغيل الأضواء الأمامية أو لا يمكن أن تلمع الأضواء الأمامية تمامًا إلى لافتة حد السرعة في الليل أو في النفق الذي فيه ضوء ضعيف.
- لافتة حد السرعة محجوبة جزئيًا أو كليًا.
- لافتة حد السرعة بالية أو غير واضحة أو متسخة.
- وضع لافتة حد السرعة غير منتظم، مثل الالتواء والميل.
- تحجب السيارات والعوائق الموجودة في الحارة المجاورة لافتة حد السرعة.
- تم بناء الطريق مؤقتًا، وقد تم تغيير خصائص حد السرعة بالفعل.
- لم يتم تحديث بيانات الملاحة على الإنترنت في الوقت المناسب أو كانت غير دقيقة.
- كانت الطرق غير منتظمة، ويتم التعرف على لافتات الطرق الأخرى كلافتات حد السرعة بالخطأ.
- تحديد المواقع للملاحة غير دقيق، مما يؤدي إلى إخراج معلومات حد السرعة للطريق الأخر.

⚠ تحذير

- **يمكن لوظيفة التعرف على علامة حد السرعة أن تتعرف فقط على العلامات ذات الصلة بالسرعة ولا يمكنها التعرف على العلامات الأخرى على الطريق.**
- **يمكن لوظيفة التعرف على علامة حد السرعة أن تتعرف على الحد الأقصى من السرعة على الطريق، ولا تعتمد أبدًا على التعرف على علامة حد السرعة لتحديد سرعة السيارة المناسبة، بل يجب قيادة السيارة في نطاق السرعة الآمنة وفقًا لظروف حد السرعة والطريق.**
- **يمكن لوظيفة التعرف على علامة حد السرعة أن تعمل في جميع الظروف، يجب على السائق دائما تحمل المسؤولية النهائية عن القيادة الآمنة للسيارة، والامتثال للقوانين المنطبقة وقواعد المرور على الطريق.**

5.4.6 نظام تثبيت السرعة والحد منها الذكي*

يشار إلى نظام تثبيت السرعة والحد منها الذكي باسم ISL-ACC. عندما يكون هناك لافتة حد السرعة في المسار الحالي، يستخدم ISL-ACC معلومات نظام التعرف على علامة حد السرعة (TSR) لإصدار نصيحة تزامن سرعة هدف مثبت السرعة، ويختار السائق ما إذا كان يتم مزامنة سرعة هدف مثبت السرعة.

فتح وإغلاق وظيفة الفرامل التلقائية

يمكن تشغيل أو إيقاف تشغيل وظيفة التحكم الذكي في حد السرعة من خلال "الإعدادات ← القيادة الذكية لـ ADiGO ← مساعد السلامة النشط لـ ADiGO ← التحكم الذكي في حد السرعة" في صفحة نظام مكبر الصوت.

عند إيقاف تشغيل وظيفة التعرف على علامة حد السرعة، سيتم إيقاف تشغيل هذه الوظيفة بشكل متزامن؛ بعد إعادة تشغيل السيارة أو تشغيل وظيفة التعرف على علامة حد السرعة مرة أخرى، ستعود حالة مفتاح التحكم الذكي في حد السرعة إلى الحالة السابقة.

تذكير

نظرًا لأن النظام يحتوي على وظيفة ذاكرة حالة المفتاح فستكون حالة المفتاح هي نفس آخر مرة تم فيها إيقاف تشغيل السيارة بعد بدء تشغيل السيارة.

متطلبات تشغيل تنبيه حد السرعة ISL-ACC

لتشغيل تنبيه حد السرعة ISL-ACC، تحتاج إلى تلبية المتطلبات التالية:

- ISL-ACC قيد التشغيل.
- ACC قيد الخدمة.
- يكون الفرق بين السرعة المستهدفة الحالية لـ ACC و سرعة لافتة حد السرعة TSR أكبر من الفرق الذي حدده النظام.
- TSR يقوم بالتعرف على لافتة حد السرعة لأول مرة أو التعرف على تغيير في السرعة الواردة في لافتة حد السرعة.

بعد تفعيل تنبيه حد السرعة ISL-ACC، سيُطلب من السائق في غضون 5 ثوانٍ التالية الحكم بما إذا كان يريد مزامنة علامة حد السرعة الحالية TSR.

مزامنة سرعة هدف مثبت السرعة ISL-ACC

عندما العداد ينبثق النص "ضبط سرعة مثبت السرعة على" و "رمز حد السرعة الحالي" و"OK":

1. عندما يضغط السائق قصيرا على زر OK، فهذا يعني أن السائق يوافق على مزامنة علامة حد السرعة، ويتم تعيين السرعة المستهدفة لـ ACC إلى السرعة الواردة في علامة حد السرعة الحالية.
2. عندما لا يقوم السائق بتشغيل زر OK بعد ظهور التنبيه لمدة 5 ثوانٍ تقريبًا، فهذا يعني أن السائق لا يقوم بمزامنة حد السرعة، وتبقى السرعة المستهدفة لـ ACC دون تغيير.

تحذير

- **التحكم الذكي في حد السرعة هو وظيفة مساعدة للقيادة، ويعتمد على معلومات علامة حد السرعة (TSR) لإصدار تنبيه حد السرعة، ولا تعتمد بشكل كامل على التحكم الذكي في حد السرعة لتحديد سرعة القيادة المناسبة، ويجب القيادة ضمن نطاق سرعة آمن وفقا لظروف حركة المرور وظروف الطرق.**
- **لا يمكن أن يعمل التحكم الذكي في حد السرعة في جميع الظروف، يجب على السائق دائمًا تحمل المسؤولية النهائية عن القيادة الآمنة للسيارة والالتزام بالقوانين وقواعد المرور المعمول بها.**

5.4.7 نظام المساعدة على التحذير من مغادرة الحارة*

تم تصميم نظام تحذير مغادرة المسار لتقليل الحوادث الناتجة عن مغادرة المسارات غير المقصودة.

يقوم نظام المساعدة على التحذير من مغادرة الحارة بالكشف عن خطوط الحارة على الطريق بواسطة الكاميرا الأمامية الذكية المثبتة على الزجاج الأمامي وبتحليل سلوكيات القيادة للسائق وحالة حركة السيارة، وسيصدر تحذيرًا أو يتدخل في عجلة القيادة للمساعدة في تصحيح المسار عندما تغادر السيارة المسار دون وعي بسبب الإرهاق أو التشتيت أو المكالمات الهاتفية للسائق. عادة ما يتم إعطاء تحذير أو تدخل في عجلة القيادة عندما تتجاوز العجلات الأمامية علامات المسار.

يراقب النظام عزم الدوران على عجلة القيادة عندما يختار السائق وضع المساعدة "التوجيه" و "التوجيه والتحذير" وعند الوصول إلى ظروف تشغيل نظام تحذير مغادرة المسار. عندما يرفع السائق يديه عن عجلة القيادة لفترة طويلة، يقوم النظام بتنبيه السائق.

فتح وإغلاق وظيفة الفرامل التلقائية

من خلال "الإعدادات ← القيادة الذكية لـ ADiGO ← مساعد السلامة النشط لـ ADiGO ← نظام المساعدة على التحذير من مغادرة الحارة" في صفحة نظام مكبر الصوت، انقر فوق الزر الافتراضي على الجانب الأيمن من "نظام المساعدة على التحذير من مغادرة الحارة" للتشغيل أو إيقاف التشغيل.

عندما يتم تشغيل الوظيفة، يمكنك أن ترى أن الزر في حالة التشغيل، ويضيء ضوء مؤشر نظام المساعدة على التحذير من مغادرة الحارة على مجموعة العدادات؛ وعندما يتم إيقاف تشغيل الوظيفة، يمكنك أن ترى أن الزر في حالة إيقاف التشغيل، وينطفئ ضوء مؤشر نظام المساعدة على التحذير من مغادرة الحارة على مجموعة العدادات.

نظرًا لأن النظام يحتوي على وظيفة ذاكرة حالة المفتاح فستكون حالة المفتاح هي نفس آخر مرة تم فيها إيقاف تشغيل السيارة بعد بدء تشغيل السيارة.

حدد وضع المساعدة عند مغادرة المسار

عندما يكون مصدر طاقة السيارة في وضع "ON"، يمكن اختيار وضع نظام المساعدة على التحذير من مغادرة الحارة من خلال "الإعدادات ← القيادة الذكية لـ ADiGO ← مساعد السلامة النشط لـ ADiGO ← وضع نظام المساعدة على التحذير من مغادرة الحارة" في صفحة نظام مكبر الصوت.

1. التوجيه
- عند تحديد "التوجيه"، يتدخل النظام فقط في عجلة القيادة للمساعدة في تصحيح الاتجاه.
2. التحذير
- عند تحديد "التحذير"، يصدر النظام تحذيرًا فقط.
3. التوجيه والتحذير
- عند تحديد "التوجيه والتحذير"، بالإضافة إلى إصدار التحذير، سوف يتدخل النظام أيضا في عجلة القيادة للمساعدة في تصحيح الاتجاه.

تذكير

يحتوي النظام على وظيفة ذاكرة وضع المساعدة عند مغادرة المسار. وبعد بدء تشغيل المحرك، سيكون وضع المساعدة عند مغادرة المسار هو نفسه آخر مرة تم فيها إيقاف تشغيل السيارة.

تذكيرات التحذير

لا يتم تشغيل تحذير مغادرة المسار إلا عندما يكون وضع المساعدة هو "التحذير" أو "التوجيه والتحذير".

- عندما تكون سرعة السيارة أكبر من 65 كم/ ساعة ويكتشف النظام خطا واحدا صالحًا على جانب واحد على الأقل، سيضيء مؤشر الحالة على مجموعة العدادات باللون الأزرق. يشير إلى أن النظام قد يصدر تحذير مغادرة المسار في هذا الوقت. عندما يتم التعرف على جانب واحد فقط من خط الحارة، فإن النظام يحذر من هذا الجانب فقط.

عندما يضيء مؤشر باللون الأزرق، وإذا انحرفت السيارة عن الحارة في إحدى الحالات التالية، فلن يصدر النظام إنذارا.

- الضغط على دواسة الفرامل بقوة لإبطاء السرعة.
- تشغيل ضوء إشارة الانعطاف على الجانب المقابل.
- تشغيل ضوء التحذير من الخطر.
- تدوير عجلة القيادة بسرعة.
- الفاصل الزمني من الإنذار السابق قصير.
- القيادة على خطوط الحارة أو خارجها باستمرار.

عندما يكون يضيء مؤشر باللون الأزرق، إذا لم يكن هناك إجراء مذكور أعلاه، وانحرفت السيارة عن الحارة (مثل الانحراف عن الحارة عن طريق الخطأ بسبب التعب أو الإلهاء أو المكالمات الهاتفية، للسائق)، فسيصدر النظام تحذيرا للسائق، ويعرض تنبيه خط الحارة للجانب المقابل (الأحمر) على مجموعة العدادات مصحوبا مع صوت الصافرة.

مساعدة التوجيه

يتم تشغيل تنبيه تصحيح الاتجاه عند مغادرة الحارة فقط عندما يكون وضع المساعدة هو "التوجيه" أو "التوجيه والتحذير".

عندما تعرض العدادات أن تكون السرعة أكبر من 65 كم/ساعة ويكتشف النظام خطا واحدا صالحا على الأقل على جانب واحد، فيضيء مؤشر على مجموعة العدادات باللون الأزرق. ذلك يشير إلى أن النظام قد يتدخل في عجلة القيادة للمساعدة في تصحيح الانحراف في هذا الوقت. عند اكتشاف حافة المسار علي جانب واحد فقط يقوم النظام بالتصحيح لهذا الجانب فقط.

عندما يضيء ضوء مؤشر باللون الأزرق، وإذا انحرفت السيارة من الحارة في أي من الحالات التالية، فلن يتدخل النظام في عجلة القيادة للمساعدة في تصحيح الاتجاه.

- الضغط على دواسة الفرامل بقوة لإبطاء السرعة.
- تشغيل ضوء إشارة الانعطاف على الجانب المقابل.
- تشغيل ضوء التحذير من الخطر.
- تدوير عجلة القيادة بسرعة.
- الفاصل الزمني من الإنذار السابق قصير.
- القيادة على خطوط الحارة أو خارجها باستمرار.
- تذكر العدادات السائق بتولي التحكم في عجلة القيادة بسبب ترك السائق عجلة القيادة لفترة طويلة.

عندما يتدخل النظام في عجلة القيادة للمساعدة في تصحيح الاتجاه، يمكن للسائق أن يشعر بقوة عزم الدوران التي يفرضها النظام على عجلة القيادة، وتعرض مجموعة العدادات تنبيه خط الحارة للجانب المقابل (الأزرق).

تذكير الاستيلاء

يرجى الاستيلاء على السيارة على الفور.

OMA79-0031

عندما يكتشف نظام تحذير مغادرة المسار أن يترك يدي السائق عن عجلة القيادة لفترة طويلة، سيصدر النظام تذكير التحكم في السيارة، وستعرض لوحة العدادات الصورة أعلاه مع صوت إنذار. يوجد هذا التنبيه فقط عندما يختار السائق "التوجيه " أو "التوجيه والتحذير".

عندما يتلقى السائق نصائح التحكم في السيارة، يجب أن يمسك عجلة القيادة على الفور. لا داعي للذعر وينبغي تجنب تدوير عجلة القيادة بقوة غير الضروري. عندما يكتشف نظام مغادرة المسار عزم دوران اليد على عجلة القيادة، يمكنه التعرف على أن السائق يمسك بعجلة القيادة ويلغي تذكير التحكم في السيارة. يتم إعادة تنشيط نظام تحذير مغادرة المسار تلقائيًا.

تذكير

قد يعتبر النظام بشكل خاطئ وع يدي السائق على عجلة القيادة كترك يديه عن عجلة القيادة. في هذه الحالة، عندما يصدر النظام تذكير التحكم على عجلة القيادة، ويحتاج السائق فقط إلى إمساك عجلة القيادة قليلاً أو هز عجلة القيادة قليلاً، ويمكن للنظام اكتشاف عزم الدوران على عجلة القيادة، وسيتم إلغاء تذكير التحكم في السيارة.

تذكيرات أخرى

عندما يكتشف النظام أن تكون الكاميرا الأمامية الذكية عمياء، ستظهر رسالة "رؤية الكاميرا الأمامية مسدودة" على مجموعة العدادات.

في ظل الظروف العادية، يرجع ذلك إلى اتساخ الزجاج الأمامي أو تعرض الكاميرا الأمامية الذكية لأشعة الشمس المباشرة المنخفضة. يكون نظام تحذير مغادرة المسار غير تالفا بسبب ذلك، ولا يتطلب الفحص والإصلاح.

يمكن للسائق رش الماء إلى الزجاج الأمامي وتنظيفه.

عندما يكتشف النظام عطلا، ستظهر رسالة "يرجى التحقق من نظام المساعدة في التحذير من مغادرة الحارة" على مجموعة العدادات، وسيضيء ضوء مؤشر باللون الأصفر. يرجى الذهاب إلى المتجر الخاص بشركة جي إيه سي للفحص والاصلاح في أسرع وقت ممكن.

محدود الوظيفية

حتى إذا كان نظام تحذير مغادرة المسار قيد التشغيل ويعمل، فقد يكتشف بشكل غير صحيح علامات المسار أو لا يكتشف علامات المسار على الإطلاق بسبب العوامل والظروف البيئية التي لا يمكن تجنبها. قد يتأثر النظام أو لا يعمل في المواقف التالية:

- ضعف الرؤية، مثل الثلج أو المطر أو الضباب أو الرذاذ.
- الزجاج الأمامي متسخ أو ضبابي أو يوجد الحاجز أمام الكاميرا الأمامية الذكية.
- درجة الحرارة بمحيط الكاميرا الأمامية الذكية عالية للغاية بسبب أشعة الشمس المباشرة.
- توجد ظاهرة التوهج بسبب أشعة الشمس المباشرة والسيارة القادمة وانعكاس الضوء من الماء الراكد على الطريق وإلخ.
- تحدث تغيرات مفاجئة في سطوع الأماكن الخارجية، مثل الدخول إلى/ الخروج من النفق.
- لم يتم تشغيل الأضواء الأمامية في الليل أو في النفق الذي فيه ضوء ضعيف.
- لا توجد خطوط الحارة، أو من الصعب التمييز بين لون خطوط الحارة ولون الرصيف.

- خطوط الحارة غير واضحة، مثل الخطوط الرقيقة أو البالية أو الغامضة أو المغطاة بالوسخ/ الثلج.
- الحارة واسعة جدًا أو ضيقة جدًا.
- يزيد أو يقل عدد الحارات أو تكون خطوط الحارات معقدة.
- خطوط الحارة على الجانبين الأيسر والأيمن أكثر من اثنين.
- توجد علامات أو أشياء تشبه خطوط الحارة على الطريق.
- يلقي حزام العزل أو غيره من العناصر بظلاله على خطوط الحارة.
- تغيير خطوط الحارة خلال فترة وجيزة، مثل مدخل ومخرج المنحدر أو الطريق السريع.
- القيادة على منحدر حاد أو طريق متعرج.
- سيارتك قريبة للغاية من السيارة الأمامية، أو تحجب السيارة الأمامية خطوط الحارة.
- اهتزاز السيارة بشدة.

في الحالات التالية ، قد يتأثر أداء النظام عند التداخل في عجلة القيادة للمساعدة على تصحيح الانحراف:

- حمولة السيارة زائدة.
- ضغط الإطارات غير طبيعي.
- الطريق غير مسطح.
- الرياح الجانبية شديدة.
- يقوم السائق بتعديل قطع الغيار المتعلقة بالتحكم في السيارة.
- تم تعديل قطع الغيار المتعلقة بالتحكم في السيارة إلى قطع الغيار غير المطابقة من المصنع الأصلي.
- سوء تجميع قطع الغيار المتعلقة بالتحكم في السيارة.

تذكير

عندما يتدخل نظام تحذير مغادرة المسار في عجلة القيادة للمساعدة في تصحيح الانحراف، لا يزال بإمكان السائق إدارة عجلة القيادة لتوجيه السيارة. عندما يشعر السائق أن عزم التصحيح المطبق بواسطة النظام هو غير مناسب، يمكن التحكم في السيارة للقيادة وفقًا لنية السائق في أي وقت.

ملاحظة

- عندما يكتشف نظام المساعدة في التحذير من مغادرة الحارة الانحراف عن الحارة غير المقصود، سوف يصدر الإنذار أو يتدخل في عجلة القيادة للمساعدة في تصحيح الانحراف. لا داعي للذعر وينبغي تجنب تدوير عجلة القيادة بقوة غير الضروري.
- عندما يكتشف نظام المساعدة في التحذير من مغادرة الحارة أن السائق ترك عجلة القيادة لفترة طويلة من الوقت، سيصدر التحذير، ولا داعي للذعر أو تدوير عجلة القيادة بقوة أو هز عجلة القيادة. يمكن للسائق إبقاء يديه بثبات على عجلة القيادة للقيادة العادية.
- عند تحديد وضع المساعدة في التحذير من مغادرة الحارة على أنه "التحذير"، لن يصدر النظام تنبيه التدخل في التوجيه وتولي التحكم في عجلة القيادة، وعند تحديد الوضع كـ "التوجيه"، لن يصدر النظام التحذير.

⚠ تحذير

- نظام المساعدة في التحذير من مغادرة الحارة هو مجرد نظام مساعد، ولا يمكنه التحكم في السيارة بنشاط لإجراء تغيير الحارة أو الحفاظ على الحارة. تقع على عاتق السائق مسؤولية الاهتمام دائمًا بظروف الطريق والتحكم الفعال في السيارة، وقم بالتأكد من إمساك عجلة القيادة دائمًا والتحكم الفعال في السيارة.
- إن سوء استخدام نظام المساعدة في التحذير من مغادرة الحارة قد يؤدي إلى وقوع الحادث، فلا تعتمد على نظام المساعدة في التحذير من مغادرة الحارة، ولا تحاول القيادة الخطرة باستخدام نظام المساعدة في التحذير من مغادرة الحارة.

⚠ تحذير

- إن نظام المساعدة في التحذير من مغادرة الحارة ليس قادرا على تحديد خطوط الحارة وحوافها في كل الأوقات. بسبب سوء الأحوال الجوية والإضاءة الليلية السيئة والمياه والثلج على الطريق وخطوط المسار التالفة وغير الواضحة والظلال الملقاة على الطريق وما إلى ذلك، قد يتم تجاهل خطوط المسار أو حوافها أو التعرف عليها بشكل خاطئ.
- بالتالي قد يحدث الإغفال في تفعيل الوظيفة أو تفعيلها بالخطأ، لذلك يجب على السائق التركيز على مراقبة ظروف الطريق وحركة المرور وقيادة السيارة بعناية.

⚠ تحذير

- يجب تجنب الاصطدام القوي والرطوبة والحرارة على الكاميرا الأمامية الذكية، ويحظر تفكيك وتجميع قطع غيارها. لا تضع الأشياء التي تعكس الضوء على لوحة العدادات، وذلك لأن هذه الأشياء ليس فقط من السهل أن تؤدي إلى توهج السائق، ولكن أيضا قد تعكس الأضواء في مجال الرؤية للكاميرا الذكية الأمامية للنظام وتؤثر على العمل الطبيعي للوظيفة.
- يرجى عدم تلوين الزجاج الأمامي للسيارة أو إضافة طبقات غير مطابقة عليه. قد تؤثر أي عناصر إضافية تؤثر على خط رؤية الكاميرا الأمامية الذكية للنظام على التشغيل العادي للنظام.
- احرص على تجنب الاصطدام أو التعديل للمصد أو جسم السيارة، وإلا فقد يؤثر ذلك على العمل الطبيعي لنظام المساعدة في التحذير من مغادرة الحارة.

⚠ تحذير

- **عندما يتعذر على النظام اكتشاف خط الحارة والحكم على أن السائق ينحرف عمدا عن الحارة (مثل اكتشاف دوران أسرع لعجلة القيادة) أو أن السرعة تكون أقل من 65 كم/ ساعة وإلخ، حتى إذا انحرفت السيارة أو غادرت الحارة ، فلن يصدر النظام تحذيرا أو تدخلا في التوجيه.**
- **يستخدم النظام فقط قدرة محدودة على التوجيه، وبالتالي لا يضمن تصحيح السيارة للعودة إلى حارتها في أي ظرف من الظروف.**
- **إن الضوضاء داخل السيارة أو خارجها قد تمنعك من سماع صفارات الإنذار، لذلك ليس هناك ما يضمن أن كنت سوف تكون على علم بالإنذار الصادر من نظام المساعدة في التحذير من مغادرة الحارة تحت أي ظرف من الظروف.**

5.4.8 الشعاع العالي الذكي*

يكتشف نظام الشعاع العالي الذكي حركة المرور والعوامل البيئية في الوقت الفعلي من خلال مستشعر كاميرا أمامي ذكي على الحافة العلوية للزجاج الأمامي، ويمكنه التبديل تلقائيا بين الشعاع المنخفض والشعاع العالي. على سبيل المثال، عند القيادة على طريق به إضاءة غير كافية في الليل، يقوم السائق بتشغيل وظيفة الشعاع العالي الذكي. عندما يحدد النظام أن يتم استيفاء شروط تشغيل الشعاع العالي، سيتم إضاءة الشعاع العالي تلقائيا؛ عندما يتعرف النظام على أن السيارة تقترب من السيارة أو تتبعها قريبا، سيتم تحويل الضوء الأمامي من الشعاع العالي تلقائيا إلى الشعاع المنخفض.

قم بتشغيل الضوء العالي الذكي

1. عندما يكون مصدر طاقة السيارة في وضع "ON"، ومن خلال "الإعدادات ← ملحقات السيارة ← الأضواء الخارجية ← الشعاع العالي الذكي" في صفحة نظام مكبر الصوت، انقر فوق الزر الافتراضي على يمين "الشعاع العالي الذكي" لتشغيل الوظيفة.

i تذكير

يحتوي هذا الإعداد على وظيفة ذاكرة، وبعد بدء تشغيل المحرك، ستكون حالة التشغيل/ الإيقاف مماثلة لآخر مرة تم فيها إيقاف تشغيل السيارة.

2. قم بتحويل مفتاح الضوء إلى وضع AUTO وتشغيل الضوء التلقائي.

- بعد تشغيل وظيفة الشعاع العالي الذكي، تكون في حالة الاستعداد. وعندما لا يتم استيفاء شروط إضاءة الشعاع العالي، أو لا يقوم السائق بتشغيل الشعاع العالي يدويا، يضيء ضوء مؤشر على العدادات باللون الأبيض.
- في حالة تشغيل الشعاع العالي الذكي، إذا تم استيفاء شروط إضاءة الشعاع العالي، فسوف يتحول النظام تلقائيا إلى الشعاع العالي. وفي هذا الوقت، سيضيء مؤشر على العدادات باللون الأزرق.

قم بإيقاف تشغيل الضوء العالي الذكي

إذا تم استيفاء أحد الشروط التالية، فقم بإيقاف تشغيل وظيفة الضوء العالي الذكي:

- أدر مفتاح الضوء إلى وضع آخر بخلاف AUTO.
- من خلال "الإعدادات ← ملحقات السيارة ← الأضواء الخارجية ← الشعاع العالي الذكي" في صفحة نظام مكبر الصوت، انقر فوق الزر الافتراضي على يمين "الشعاع العالي الذكي" لإيقاف تشغيل الوظيفة.
- السيارة متوقفة عن التشغيل.

تذكير

يمكن تشغيل/ إيقاف تشغيل وظائف الشعاع العالي وفلاش الشعاع العالي يدويا في أي وقت.

الشروط بقمع الضوء العالي الذكي

في الحالات التالية، سيتم قمع طلب الشعاع العالي، وسيطلب نظام الشعاع العالي الذكي إيقاف تشغيل الشعاع العالي:

- سرعة السيارة أقل من 15 كم/ساعة.
- يتم تشغيل ضوء الضباب أو تكون السيارة في الطقس الممطر والضبابي.
- يتم تشغيل المساحات على وضع HI لفترة من الزمن.
- السطوع المحيط مرتفع.
- يتم الكشف عن أضواء الشوارع أو وجود سيارة من مسافة قريبة في الأمام أو وجود سيارة قادمة من المقابل.

في الحالات التالية، سيقوم نظام الشعاع العالي الذكي بكبح تبديل الشعاع العالي والشعاع المنخفض. في حالة عدم وجود الموقف المذكور أعلاه، سيوصي النظام بالحفاظ على حالة الإضاءة الحالية:

- التسارع الجانبي أو سرعة زاوية الانعراج عالية جدا.
- حالة ديناميكية عالية (تنشيط ABS أو ESP).
- سرعة السيارة أقل من 35 كم/ساعة
- تشغيل ضوء إشارة الانعطاف.

محدود الوظيفية

عند استخدام الوظيفة المساعدة للضوء العالي الذكي، قد لا يكون التبديل التلقائي بيم الضوء العالي والمنخفض في الوقت المناسب أو حتى محتملا بالأسباب التالية:

- سطح الزجاج الأمامي أمام الكاميرا الأمامية الذكية مغطى بالثلج والضباب والأوساخ والملصقات إلخ.
- توجد أشياء عاكسة للغاية في الشوارع ذات الإضاءة الخافتة.
- مصادفة المشاة والدراجات على أو بجانب الطرق ذات الإضاءة غير الكافية.
- عندما يتم حجب أضواء السيارة القادمة الحالية، على سبيل المثال عندما يتم حجبها من قبل حواجز مضادة للتصادم أو حواجز الحماية المركزية المرتفعة أو الأحزمة الخضراء، إلخ.
- عند متابعة السيارة التي أمامك، يكون سطوع الأضواء الخلفية لها خافتا أو لا يفي بالمعايير الوطنية.
- مصادفة سيارة قادمة نصف مغطاة عند منعطف حاد/ طريق جبلي/ مستنقع.
- القيادة على المنحدرات أو الطرق الوعرة.
- القيادة تحت الأمطار الغزيرة والثلوج والضباب.

- تلف الكاميرا المواجهة للأمام الذكية أو انقطاع التيار الكهربائي.

⚠ تحذير

الضوء العالي الذكي هي وظيفة مساعدة في القيادة تساعدكم على استخدام أفضل طريقة الاضاءة للضوء عندما تكون الظروف مناسبة. يتحمل السائق دائمًا مسؤولية التبديل يدويًا بين الضوء العالي والضوء المنخفض عندما تتطلب ذلك حركة المرور والظروف البيئية.

- **قد لا يتعرف الشعاع العالي الذكي بشكل صحيح على جميع بيئات القيادة وقد لا تعمل بشكل صحيح في بعض البيئات.**
- **إذا تم حجب الكاميرا الأمامية الذكية بسبب الأوساخ والملصقات والجليد والثلج، فقد لا يتوفر الشعاع العالي الذكي.**

⚠ تحذير

- **إذا تم تغيير نظام إضاءة السيارة (على سبيل المثال، تم تعديل الأضواء الأمامية)، فقد يتدهور أداء الشعاع العالي الذكي أيضا أو تكون الوظيفة غير متوفرة.**
- **عند مواجهة المركبات غير الآلية مثل الدراجات والدراجات الكهربائية، أو مواجهة المشاة، يجب إيقاف تشغيل نظام الشعاع العالي الذكي في الوقت المناسب لتجنب إبهارهم.**

5.4.9 مستشعر الرادار والكاميرا الأمامية الذكية*

مستشعر الرادار بالموجات المليمترية

يتم تركيب مستشعر رادار الموجة المليمترية في منتصف الشبكة أسفل المصد الأمامي لمراقبة ظروف حركة المرور، ويمكنه اكتشاف السيارة أمامكم ضمن نطاق معين من السيارة.

يجب ضبط مستشعر الرادار ومعايرته في الظروف التالية:

- قد تم تفكيك وتركيب حامل تحديد الموقع لتركيب مستشعر الرادار بموجات ملليمتر.
- قد تم تفكيك وتركيب مستشعر الرادار بموجات ملليمتر.
- قد تم ضبط زمة المقدمة أو الميل الخارجي للعجلات الخلفية في عملية تحديد مواقع العجلات الأربع.
- بعد حدوث تصادم السيارة.

تذكير

- يجب استخدام الأدوات والأجهزة الخاصة المحددة لضبط ومعايرة مستشعر الرادار بموجات ملليمتر. إذا كنت بحاجة إلى ضبط ومعايرة مستشعر الرادار بالموجات المليمترية، فتأكد من الذهاب إلى المتجر الخاص بشركة جي إيه سي للعمل ذي الصلة.
- عند تعطل أو اختلال مستشعر الرادار بموجات ملليمتر، فقد يؤثر على نظام التحكم التكيفي في ثبات السرعة ونظام المساعدة المتكاملة على تثبيت السرعة ونظام تخفيف حدة الاصطدام الأمامي.

تعليمات خاصة لمستشعر الرادار بالموجة المليمترية

يتم تركيب مستشعر الرادار بالموجات المليمترية علي مقدمة السيارة، ولا يُسمح بوجود أي عوائق أخرى ضمن نطاق الكشف لمستشعر الرادار بالموجات المليمترية. لا تقم بتركيب عوائق أخرى مثل إطارات لوحة الترخيص عند تركيب لوحة الترخيص الأمامية. وإلا فإنه سوف يؤثر على أداء الكشف لمستشعر الرادار بموجات ملليمتر، ونتيجة لذلك، قد لا يعمل نظام التحكم التكيفي في ثبات السرعة ونظام المساعدة المتكاملة على تثبيت السرعة ونظام تخفيف حدة الاصطدام الأمامي.

ملاحظة

- إذا كان مستشعر الرادار بموجات ملليمتر متسخًا أو مغطى بإطار لوحة الأرقام أو مغطى بمطر غزير أو جليد أو ثلج أو طين، فقد لا تتمكن الوظائف ذات الصلة لمستشعر الرادار بموجات ملليمتر من أداء دورها، وسيتم إصدار التنبيه حول حظر أو تعطيل الوظائف ذات الصلة على مجموعة العدادات. بعد تنظيف الأوساخ، ستعود الوظيفة إلى وضعها الطبيعي.
- عندما يكون هناك انعكاس قوي للموجات فوق الصوتية للرادار بموجات ملليمتر (على سبيل المثال: (على سبيل المثال: ساحة وقوف السيارة)، قد تتأثر الوظائف ذات الصلة لمستشعر الرادار بالموجات المليمترية.
- يحظر تغطية الجزء الأمامي من الرادار بموجات ملليمتر وحوله بالملصقات وأضواء مساعدة القيادة وإطار لوحة الترخيص أو ما شابه ذلك، وإلا فقد يؤثر على الوظائف ذات الصلة بمستشعر الرادار بموجات ملليمتر.
- يوصى بإزالة الثلج المتراكم على سطح المستشعر باستخدام الفرشاة؛ ويوصى بإزالة الجليد على سطح المستشعر باستخدام مزيل الجليد غير قابل للذوبان.

ملاحظة

- قد تتسبب إصلاحات الهيكل الأمامي للسيارة في تغيير اتجاه مستشعر الرادار، مما يؤثر على الوظائف المتعلقة برادار الموجة المليمترية (نظام التحكم التحكم التكيفي في ثبات السرعة ونظام المساعدة المتكاملة على تثبيت السرعة ونظام تخفيف حدة الاصطدام الأمامي). لذلك، يرجى الذهاب إلى المتجر الخاص بشركة جي إيه سي للفحص والاصلاح في الوقت المناسب.
- إذا تلف مستشعر الرادار بموجات ملليمتر أو تغير اتجاهه، فيرجى إيقاف تشغيل الوظائف ذات الصلة بالرادار بموجات ملليمتر (وظائف نظام التحكم التكيفي في ثبات السرعة ونظام المساعدة المتكاملة على تثبيت السرعة ونظام تخفيف حدة الاصطدام الأمامي وإلخ)، واذهب إلى متجر ترامبشي المعتمد لإعادة معايرة مستشعر الرادار بموجات ملليمتر.
- قد يتغير اتجاه مستشعر الرادار بموجات ملليمتر بسبب الاهتزاز، على سبيل المثال، يصطدم الجزء القريب من رادار المصد الأمامي مع حافة الطريق/سرير الزهرة. قد تؤثر التغييرات في اتجاه المستشعر على أداء الوظائف المتعلقة بالرادار حتي قد تؤدي إلى إيقاف تشغيل النظام بشكل غير طبيعي.

الكاميرا الأمامية الذكية

تم تركيب الكاميرا الذكية الأمامية على الجزء العلوي من الزجاج الأمامي للكشف عن البيئة المحيطة، حيث تصل أقصى مسافة للتعرف على المشاة دون عائق إلى 80 m (في الحالة المثالية للعوامل البيئية مثل الإضاءة)، ويكون الحد الأدنى لارتفاع اكتشاف المشاة للكاميرا هو 0.8 m، يجب معايرة مستشعر الكاميرا الأمامية في الظروف التالية:

- تمت تفكيك واستبدال الزجاج الأمامي أو حامل الكاميرا.
- تم تفكيك واستبدال مستشعر الكاميرا الأمامية الذكية.

تذكير

إذا تعطلت الكاميرا الذكية المواجهة للأمام، فسوف تعطل كل من نظام التحكم التكيفي في ثبات السرعة، ونظام المساعدة المتكاملة على تثبيت السرعة، نظام التحذير من مغادرة الحارة، ونظام تخفيف حدة التصادم الأمامي، ونظام الشعاع العالي الذكي.

تذكير

- يجب استخدام الأدوات والأجهزة الخاصة المحددة لمعايرة مستشعر الكاميرا الأمامية الذكية. إذا كنت بحاجة إلى معايرة مستشعر الكاميرا الأمامية الذكية، فيوصى بالذهاب إلى متجر ترامبشي المعتمد للقيام بالأعمال ذات الصلة.
- عندما تتعذر معايرة مستشعر الكاميرا الأمامية الذكية ، أو يتعذر ضبطه، أو تعرض للحجب،، فقد يؤثر ذلك على الاستخدام الطبيعي لوظائف نظام التحكم التكيفي في ثبات السرعة ونظام المساعدة المتكاملة على تثبيت السرعة ونظام تخفيف حدة الاصطدام الأمامي والشعاع العالي الذكي.

ملاحظة

ظروف الإضاءة السيئة، أو الليل، أو عكس اتجاه الضوء، أو المطر الغزير، أو رذاذ الماء، أو الجليد والثلج، أو الطين قد تؤثر على الكاميرا الأمامية الذكية، مما يتسبب في انقطاع أو ضعف أداء وظائف نظام التحكم التكيفي في ثبات السرعة ونظام المساعدة المتكاملة على تثبيت السرعة ونظام تخفيف حدة الاصطدام الأمامي ونظام مساعدة الفرامل النشطة ونظام المساعدة في التحذير من مغادرة الحارة والشعاع العالي الذكي. في الحالات الشديدة، سيتم تعطيل الوظائف تمامًا، وستعرض العدادات "الرادار الأمامي محجوب"، "رؤية الكاميرا الأمامية مسدودة"، "الرجاء التحقق من نظام المساعدة في التحذير من مغادرة الحارة"، "الرجاء التحقق من نظام تثبيت السرعة"، "الرجاء التحقق من نظام تخفيف حدة الاصطدام الأمامي" وغيرها من رسائل الإنذار الأخرى لمساعدة القيادة الذكية.

ملاحظة

قد يتأثر مجال رؤية الكاميرا الأمامية الذكية بالعوائق مثل الغبار أو الرواسب أو رذاذ الماء أو الجليد أو الثلج أو الطين على الزجاج الأمامي، وستتسبب هذه الحالات في تعطيل وظائف نظام التحكم التحكم التكيفي في ثبات السرعة ونظام المساعدة المتكاملة على تثبيت السرعة ونظام تخفيف حدة الاصطدام الأمامي ونظام المساعدة في التحذير من مغادرة الحارة والشعاع العالي الذكي. في هذه الحالة، يرجى مسح المنطقة القريبة من الكاميرا الأمامية الذكية على الزجاج الأمامي، أو تشغيل مكيف الهواء لإزالة الصقيع/ الضباب، ويمكن أن تعود الوظائف إلى وضعها الطبيعي بعد تنظيف الحواجب.

ملاحظة

- إذا اختفت العوامل المتداخلة في الكاميرا الأمامية الذكية، فسوف تعمل وظيفة نظام الكشف عن المشاة بشكل صحيح مرة أخرى.
- إن غروب الشمس أو الإضاءة المنخفضة في الليل قد تؤثر على وظيفة الكشف عن المشاة. يجب عدم حجب مجال الرؤية حول الكاميرا الأمامية الذكية بالملصقات أو الأشياء غير الشفافة، وقد لا تعمل وظيفة اكتشاف المشاة بشكل صحيح بسبب ذلك.
- يرجى التأكد من عدم وجود انسداد حول الكاميرا الأمامية الذكية قبل قيادة السيارة.
- حافظ على مجال الرؤية لمستشعر الكاميرا الأمامية الذكية على الزجاج الأمامي واضح.

5.4.10 نظام مراقبة ضغط الإطارات

يراقب نظام مراقبة ضغط الإطارات معلومات ضغط الإطارات ودرجة الحرارة، ويعرض معلومات ضغط الإطارات ودرجة الحرارة الحالية على لوحة العدادات. عندما يكون للإطارات ظروف غير طبيعية مثل الضغط المنخفض والضغط العالي وتسرب الهواء السريع ودرجة الحرارة المرتفعة، ستعرض لوحة العدادات رسالة إنذار.

إذا كانت السيارة متوقفة لأكثر من 7 أيام أو تم فصل البطارية، فعندما تكون طاقة السيارة في وضع "ON"، تكون قيمة الضغط ودرجة الحرارة المعروضة على لوحة العدادات "---"؛ وبعد أن تتجاوز سرعة السيارة 25 كم/ ساعة لمدة بضع دقائق، يتم عرض ضغط الإطارات الحالي وقيم درجة الحرارة على لوحة العدادات.

تعليمات الانذار

- إذا كان ضغط الإطارات أعلى من 330 كيلو باسكال، فسيضيء ضوء المؤشر الخاص بنظام مراقبة ضغط الإطارات، ويظهر التنبيه النصي على شاشة العرض الخاصة بمجموعة العدادات أن ضغط الإطارات مرتفع؛ عندما يكون ضغط الإطارات أقل 300 كيلو باسكال، فيختفي العطل، وسينطفئ ضوء التحذير من عطل ضغط الإطارات.
- إذا كانت قيمة ضغط الإطارات أقل من القيمة المعينة العادية بنسبة 75%، يضيء ضوء المؤشر الخاص بنظام مراقبة ضغط الإطارات، وفي الوقت نفسه، فإن الإنذار النصي على شاشة عرض مجموعة العدادات يظهر انخفاض ضغط الإطارات؛ عندما يتم نفخ ضغط الإطارات (ضغط الإطارات الباردة) إلى القيمة المعينة العادية، يختفي العطل وينطفئ ضوء التحذير من عطل ضغط الإطارات.
- إذا استمرت قيمة ضغط الإطارات في الانخفاض بأكثر من 30 كيلو باسكال/ دقيقة، فسوف يضيء مؤشر نظام مراقبة ضغط الإطارات، وسيظهر التنبيه النصي على شاشة العرض لمجموعة العدادات أن الإطار يتسرب؛ سيتم تشغيل مصدر طاقة السيارة مرة أخرى، ويختفي العطل، وينطفئ ضوء التحذير من عطل ضغط الإطارات.
- إذا كانت درجة حرارة الإطارات أعلى من 85 درجة مئوية، فيضيء ضوء المؤشر الخاص بنظام مراقبة ضغط الإطارات، وفي الوقت نفسه، فإن الإنذار النصي على شاشة عرض مجموعة العدادات يظهر ارتفاع درجة حرارة الإطارات؛ وعندما تنخفض درجة حرارة الإطارات إلى 80 درجة مئوية، فيختفي العطل، وينطفئ ضوء التحذير من عطل ضغط الإطارات.

ملاحظة

إذا قمت باستبدال مستشعر ضغط الإطارات في الإطار أو قمت بتغيير موضع الإطار، فلن تحتاج إلى الذهاب إلى متجر خدمة مبيعات السيارات التابع للشركة لإعادة تعلم المعايرة بعد التأكد من أن قد تم تركيب مستشعر ضغط الإطارات المطابق للنموذج بشكل صحيح. سيقوم نظام مراقبة ضغط الإطارات بإكمال معايرة التعلم تلقائيًا خلال دورات القيادة القليلة التالية.

تذكير

إذا كان مستشعر ضغط الإطارات مفقودًا بعد استبدال الإطار الاحتياطي أو إطار جديد في مكان آخر، فلن يتم التخلص من التحذير الخاص بضغط الإطارات المنخفض عند الاستمرار في القيادة. يُرجى عدم إساءة فهم أن ضغط الإطار غير طبيعي.

5.5 نظام الركن المساعد

5.5.1 نظام رادار الرجوع للخلف*

يستخدم نظام الرادار العكسي إرسال واستقبال الموجات فوق الصوتية التي تنعكس عليها العوائق من خلال مستشعرات الرادار لقياس المسافة بين السيارة والعقبات.

فتح وإغلاق وظيفة الفرامل التلقائية

- عند تحرير فرامل الانتظار الإلكترونية للسيارة، وتحديد ذراع النقل في وضع "R"، وتكون سرعة الرجوع أقل من 10 كم/ ساعة، يبدأ نظام رادار الرجوع في العمل.
- عندما تكون سرعة السيارة أكبر من 12 كم/ ساعة أو عند ضبط ذراع النقل على وضع "R" وتعشيق فرامل الانتظار الإلكترونية، سيتوقف نظام رادار الرجوع عن العمل.

الرموز التخطيطية الديناميكية *

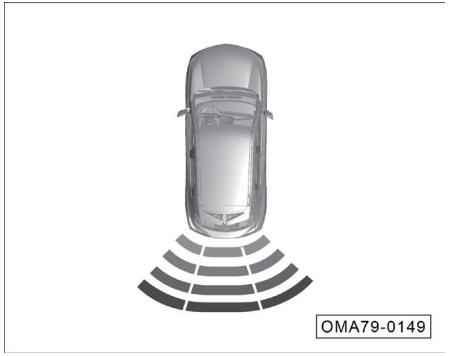

يشير الشعار التخطيطي الديناميكي الذي يظهر على شاشة العرض إلى المسافة بين السيارة الحالية والعائق. في الرسم التوضيحي، الطبقة الخارجية للسيارة هي خط أخضر، وتصبح تدريجيا خطا أصفر وخطا برتقاليا وخطا أحمرا للداخل. وعندما يقترب العائق أكثر فأكثر من السيارة، سيتحول لون الخط من الطبقة الخارجية إلى الداخلية.

تتم مزامنة تغيير الرموز الديناميكية مع تغيير صوت الإنذار لمراجع المسافة.

نغمة الإنذار	مسافة كشف العوائق		
	المستشعر المركزي الخلفي	المستشعر الخلفي الأيمن	المستشعر الخلفي الأيسر
لا نغمة الإنذار	90 ~ 150 سم	90 ~ 120 سم	90 ~ 120 سم
صوت الإنذار المتقطع البطيئ	60~90 سم	60~90 سم	60~90 سم
صوت الإنذار المتقطع السريع	30~60 سم	30~60 سم	30~60 سم
صوت التنبيه المستمر	في غضون 30 cm	في غضون 30 cm	في غضون 30 cm

إنذار مراجع المسافة

تتغير أصوات الإنذار مع المسافة بين العقبات والمصد الأمامي والخلفي، وفي الوقت نفسه، يتغير اللون المعروض على شاشة عرض نظام الصوت بشكل مقابل. إذا اقتربت السيارة من عائق، فسيصدر النظام إنذارا مسموعا. كلما اقتربت السيارة من العائق، كان صوت الإنذار أقصر؛ عندما يكون قريبا جدا من العائق، سيصدر النظام صوت إنذار مستمر. إذا استمرت السيارة في الاقتراب من العائق في هذا الوقت، فلن يتمكن النظام بعد الآن من اكتشاف العائق.

توزيع مستشعر الرادار

النوع الأول

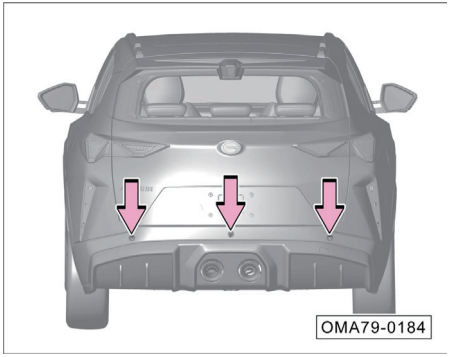

مستشعر الرادار مثبت على غطاء المصد الخلفي (للموديل المجهزة بالرادار الخلفي).

النوع الثاني

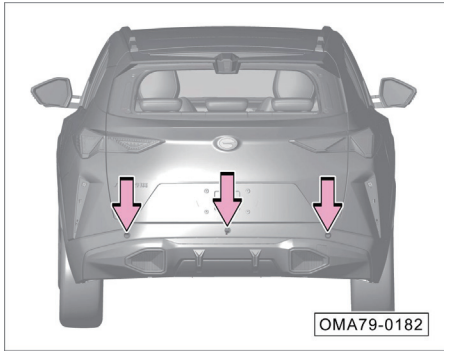

مستشعر الرادار مثبت على غطاء المصد الخلفي (للموديل المجهزة بالرادار الخلفي).

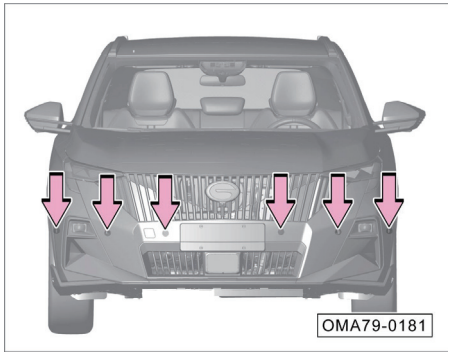

مستشعر الرادار مثبت على غطاء المصد الأمامي (للموديل المجهزة بالرادار الأمامي والخلفي).

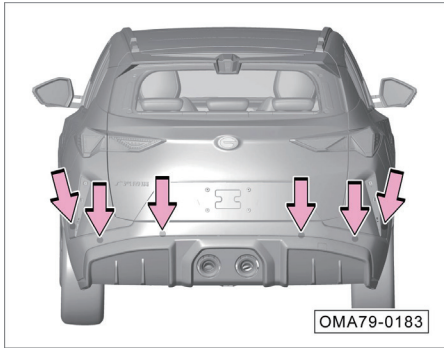

مستشعر الرادار مثبت على غطاء المصد الخلفي (للموديل المجهزة بالرادار الأمامي والخلفي).

ملاحظة

- حافظ دائما على سطح مستشعر الرادار نظيفا ولا تغطي مستشعر الرادار.
- من أجل ضمان وظيفة مستشعر الرادار، يجب الحفاظ علي نظافته وتجنب الجليد عليه.
- عند تنظيف سطح مستشعر الرادار، يجب استخدام قطعة قماش مبللة ناعمة لتجنب خدش السطح.

تحذير

- **لا يمكن لنظام رادار الرجوع للخلف أن يحل محل مراقبة السائق للبيئة المحيطة. يجب على السائق التركيز والرجوع للخلف بأمان وفقا للوضع الفعلي.**
- **يحتوي مستشعر الرادار على نقطة عمياء عند اكتشاف العوائق. وعند الحركة للخلف، يجب على السائق الانتباه إلى الملاحظة لتجنب الحوادث.**
- **عند الحركة للخلف في مكان ضيق أو صعود المنحدر، قد لا يكتشف مستشعر الرادار الدرابزين أو الأشجار أو أسطح المنحدرات، وهي ظاهرة طبيعية.**
- **عندما تكون سرعة الرجوع للخلف عالية، سوف تنخفض دقة الكشف من مستشعر الرادار، فإنه من المستحسن أن سرعة العودة للخلف لا تتجاوز 10 كم/ساعة. عندما يصدر نظام رادار التحريك للخلف نغمة إنذار بشكل مستمر، تكون السيارة والعائق قريبين للغاية في هذا الوقت، ويجب إيقاف التحريك للخلف على الفور لمنع وقوع الحوادث.**

⚠ تحذير

- عند تنظيف مستشعر الرادار باستخدام مغسلة عالية الضغط، يجب العمل برفق لوقت قصير مع الحفاظ على المسافة أكثر من 30 سم بين الفوهة والمستشعر.
- إذا كانت هناك قطرات ماء مرفقة بسطح مستشعر الرادار، فإن حساسية المستشعر ستنخفض. وامسح قطرات الماء المرفقة بالمستشعر لاستعادة حساسيته.
- لا تعكس أسطح بعض الأشياء الإشارات الصادرة من مستشعر الرادار، مما يجعل مستشعر الرادار غير قادر على الكشف عن هذه الأشياء أو الأشخاص الذين يرتدون هذه الملابس.

⚠ تحذير

- قد يتدخل مصدر الضوضاء خارج السيارة في مستشعر الرادار، مما يؤدي إلى عدم الكشف عن الأجسام.
- مستشعر الرادار هو مكون دقيق، يرجى عدم فكه وإصلاحه بدون إذن. لا تتحمل الشركة مسؤولية عن ضمان الجودة للأضرار الناجمة عن التفكيك والإصلاح غير المصرح به.

5.5.2 نظام الركن البانورامي*

يقوم نظام الركن البانورامي بجمع الصور من الاتجاهات الأمامية والخلفية واليسرى واليمنى للسيارة ويخيطها بزاوية 360 درجة لرؤية البيئة المحيطة بالسيارة. ويعرض من خلال نظام مكبر الصوت، مما يزود السائق بمعلومات عن البيئة المحيطة بالسيارة ويقلل من النقطة العمياء للقيادة. علاوة على ذلك، يمكنه توقع مسار حركة السيارة بالجمع مع زاوية دوران عجلة القيادة وحجم السيارة وغيرها من المعلمات وإضافتها في الصورة البانورامية بحيث يمكن للسائق معرفة اتجاه حركة السيارة بشكل كامل والحكم على ما إذا كان الوقوف أو القيادة المنخفضة السرعة آمنا.

فتح وإغلاق وظيفة الفرامل التلقائية

1. يمكن تشغيل وإيقاف تشغيل نظام الركن البانورامي بواسطة ذراع النقل، وعندما يكون مصدر طاقة السيارة الكلية في وضع "ON":
- عند تبديل وضع الترس إلى "R"، يتم تشغيل نظام الركن البانورامي تلقائيًا.
- عند تبديل وضع الترس من خارج "R"، ولم يكن للسائق أي إجراءات ذات صلة، فمن المفترض أن نظام الركن البانورامي سيعرض لمدة 30 ثانية تقريبًا ثم يخرج تلقائيًا.
2. يمكن تشغيل وإيقاف تشغيل نظام الركن البانورامي بواسطة الزر، وعندما يكون مصدر طاقة السيارة الكلية في وضع "ON"
- انقر فوق أيقونة شريط قائمة نظام مكبر الصوت ■■ للدخول إلى واجهة قائمة التطبيقات، وثم انقر فوق أيقونة "الصورة البانورامية"، وسيتم تنشيط نظام الركن البانورامي؛ انقر فوق الزر الافتراضي "×" في صفحة "الصورة البانورامية" للخروج من نظام الركن البانورامي.
- عند ضبط الزر المخصص لعجلة القيادة* كـ "بانوراما 360 بنقرة واحدة"، اضغط قصيرا على زر ✱ على عجلة القيادة لتشغيل نظام الركن البانورامي.
3. التشغيل وإيقاف التشغيل بواسطة "ذراع التوجيه الأيسر/ الأيمن". عندما يكون مصدر طاقة السيارة الكلية في وضع "ON":
- أدر "ذراع التوجيه الأيسر/ الأيمن" إلى وضع "التوجيه الأيسر " أو "التوجيه الأيمن"، وسيتم تشغيل نظام الركن البانورامي؛ أدر "ذراع التوجيه الأيسر/ الأيمن" إلى وضع "الوسط"، فسيتم الخروج من نظام الركن البانورامي.
- يمكن تشغيل أو إيقاف تشغيل هذه الوظيفة في صفحة "الصورة البانورامية".
4. التشغيل وإيقاف التشغيل تلقائيًا عندما "يكتشف الرادار العوائق". عندما يكون مصدر طاقة السيارة الكلية في وضع "ON":
- عندما يكتشف الرادار الحالي عائقًا، سيتم تشغيل نظام الركن البانورامي تلقائيًا؛ عندما يكتشف الرادار اختفاء العائق، سيتم الخروج من النظام تلقائيًا.
- يمكن تشغيل أو إيقاف تشغيل هذه الوظيفة في صفحة "الصورة البانورامية".
- هذه الوظيفة متاحة فقط في الموديلات المزودة بالرادار الأمامي.

تعليمات الواجهة

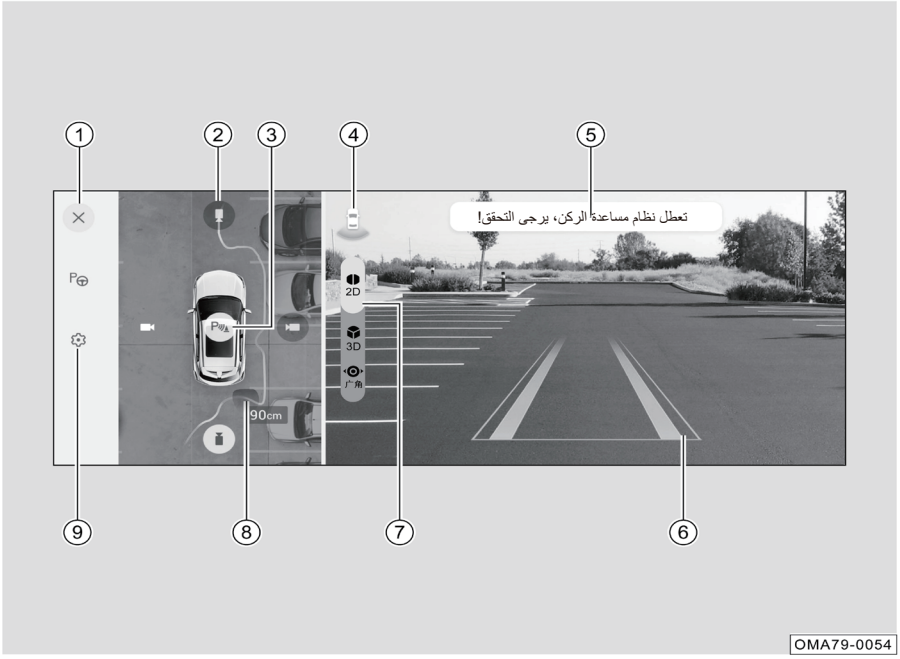

① الخروج
② الزر الافتراضي لتبديل العرض
③ المفتاح الافتراضي لصوت إنذار الرادار*
④ اتجاه العرض الحالي
⑤ نافذة منبثقة للرسالة
⑥ خط المسار
⑦ تبديل العرض الثنائي الأبعاد/ الثلاثي الأبعاد/ بالزاوية العريضة (ينطبق فقط على الموديلات المجهزة بالوظائف الثلاثية الأبعاد والزاوية العريضة)
⑧ منطقة استشعار الرادار
⑨ الإعدادات

تذكير

تختلف واجهة العرض والوظائف البانورامية مع اختلاف التكوينات للموديلات، يرجى الرجوع إلى السيارة الفعلية.

إعدادات نظام الركن البانورامي

1. خط المسار

- بعد تشغيل مفتاح خط المسار، يتم عرض خط المسار في الرؤية العلوية والعرض الثنائي الأبعاد. بعد إيقاف تشغيل مفتاح خط المسار، لا يتم عرض خط المسار في الرؤية العلوية والعرض الثنائي الأبعاد.
- يمكن تشغيل أو إيقاف تشغيل هذه الوظيفة في صفحة "الصورة البانورامية".

2. الهيكل القاعدي الشفاف*

- يمكن عرض منظر علوي شفاف بعد قيادة السيارة.
- يمكن تشغيل أو إيقاف تشغيل هذه الوظيفة في صفحة "الصورة البانورامية" (ستكون هناك اختلافات في ظل ظروف عرض بانورامي متعددة، يرجى الرجوع إلى السيارة الفعلية)

3. الخروج عند وضع P

- عندما يكون مفتاح الخروج عند وضع P هو "فورا"، فسيتم الخروج من صفحة العرض البانورامي فورًا بعد تبديل الترس إلى وضع P؛ عندما يكون مفتاح الخروج عند وضع P هو "بعد 30 ثانية"، فسيتم الخروج من صفحة العرض البانورامي بعد 30 ثانية من تبديل الترس إلى وضع P.
- يمكن تشغيل أو إيقاف تشغيل هذه الوظيفة في صفحة "الصورة البانورامية" (ستكون هناك اختلافات في ظل ظروف عرض بانورامي متعددة، يرجى الرجوع إلى السيارة الفعلية)

4. تنشيط البانوراما بالرادار*

- عندما يكون ذراع النقل في وضع D أو N، ويتم تحرير الفرملة اليدوية الإلكترونية، بعد أن يكتشف رادار الرجوع للخلف عائقًا، سيتم تشغيل صفحة الركن البانورامي تلقائيًا؛ عند اختفاء العائق الأمامي أو رفع الفرملة اليدوية الإلكترونية أو فصل مصدر طاقة السيارة، فسيتم الخروج من نظام الركن البانورامي تلقائيا.
- يمكن تشغيل أو إيقاف تشغيل هذه الوظيفة في صفحة "الصورة البانورامية".

5. تنشيط البانوراما بضوء إشارة الانعطاف

- عندما يتم تشغيل مفتاح تنشيط البانوراما بضوء إشارة الانعطاف، وتكون سرعة السيارة في حدود 20 كم/ ساعة، قم بتشغيل مفتاح إشارة الانعطاف الأيسر/ الأيمن لعرض الرؤية البانورامية الثنائية الأبعاد اليسرى/ اليمنى أو الرؤية الخلفية الثلاثية الأبعاد اليسرى/ اليمنى؛ بعد عودة ضوء إشارة الانعطاف للوضع الأصلي، فسيتم الخروج من صفحة الركن البانورامي.
- يمكن تشغيل أو إيقاف تشغيل هذه الوظيفة في صفحة "الصورة البانورامية".

6. عرض الفيديو المحيطي*

- عندما تدخل السيارة المجهزة بالركن المندمج بشكل نشط في نظام الركن البانورامي لأول مرة (الدخول بواسطة الزر المخصص/ الزر الافتراضي لنظام مكبر الصوت)، وإذا كانت هناك حاجة للحفظ كوضع ثلاثي الأبعاد، فسيتم عرض فيديو حول محيط السيارة، ورجى الرجوع إلى السيارة الفعلية.
- عندما تدخل السيارة غير المجهزة بالركن المندمج بشكل نشط في نظام الركن البانورامي لأول مرة (فقط الدخول بواسطة الزر الافتراضي لنظام مكبر الصوت)، وإذا لم تكن هناك حاجة إلى الحفظ كوضع ثلاثي الأبعاد، فسيتم عرض فيديو حول محيط السيارة.
- يمكن تشغيل أو إيقاف تشغيل هذه الوظيفة في صفحة "الصورة البانورامية".

7. الركن بنقرة واحدة*

- عندما يكون نظام مكبر الصوت في الواجهة البانورامية، إذا كان النظام يبحث عن مكان متاح لوقوف السيارة، ستظهر نافذة منبثقة "تم العثور على مكان لوقوف السيارة، يمكنك ركن السيارة بنقرة واحدة بعد الوقوف". وبعد وقوف السيارة، سينبثق الزر الافتراضي "بدء الركن" في الواجهة البانورامية، انقر لبدء ركن السيارة.
- يمكن تشغيل أو إيقاف تشغيل هذه الوظيفة في صفحة "الصورة البانورامية".

i تذكير

- عندما يتم تشغيل نظام الركن البانورامي، يبدأ نظام مكبر الصوت عرض الصور التي تم التقاطها حول السيارة ويعرض بعض خطوط المساعدة ومعلومات موجه الرادار على الصورة.
- إذا كانت سرعة التقدم للسيارة أكبر من 20 كم/ ساعة، فسيتم إيقاف تشغيل النظام تلقائيًا.
- عندما تكون السيارة في وضع غير "R" ووقت تنشيط النظام أطول من 30 ثانية، فسيتم إيقاف تشغيل النظام تلقائيًا.
- إذا لم يتم تشغيل نظام مكبر الصوت بالكامل، فلا يمكن استخدام النظام بشكل طبيعي.

i تذكير

- عندما يكون ذراع النقل في وضع "R"، يتم تعيين منطقة عرض الصورة افتراضيًا على عرض فردي للرؤية الخلفية الثنائية الأبعاد.
- عندما يكون ذراع النقل في وضع غير "R"، يتم تعيين منطقة عرض الصورة افتراضيًا على عرض فردي للرؤية الأمامية الثنائية الأبعاد.
- أوضاع العرض الثنائي الأبعاد والثلاثي الأبعاد لها وظيفة الذاكرة (باستثناء الرؤية الخلفية الثنائية الأبعاد الافتراضية في وضع R). إذا كانت العملية الأخيرة قبل الخروج من نظام الركن البانورامي هي الوضع الثنائي الأبعاد، في المرة التالية التي تدخل فيها نظام الركن البانورامي، سيتم عرض الوضع الثنائي الأبعاد افتراضيا.
- تُعرض النافذة المنبثقة للرسائل عند وجود الرسالة، ولا تعرض في أوقات أخرى.

i تذكير

- بعد إضاءة مفتاح صوت إنذار الرادار*، يمكن تشغيل صوت الإنذار للرادار، ولن يتم تنشيطه عندما يتحول إلى اللون الرمادي (يظهر مفتاح صوت إنذار الرادار* فقط عندما يكون الرادار في حالة إنذار، ويختفي عندما يكون الرادار صامتًا).
- في الواجهة ذات الزاوية العريضة، يمكنك عرض مجالات رؤية مختلفة للكاميرا "زاوية عريضة أمامية" و"زاوية عريضة خلفية" و"عجلة أمامية" و"عجلة خلفية".
- تختلف واجهة عرض الركن البانورامي مع اختلاف تكوينات الموديلات، يرجى الرجوع للسيارة الفعلية.
- عند تشغيل ضوء إشارة الانعطاف الأيسر، تتحول منطقة عرض الصورة إلى العرض الفردي الأيسر الثنائي الأبعاد/ الثلاثي الأبعاد؛ عند تشغيل ضوء إشارة الانعطاف الأيمن، تتحول منطقة عرض الصورة إلى العرض الفردي الأيمن الثنائي الأبعاد/ الثلاثي الأبعاد.
- يمكن تبديل زاوية الرؤية يدويًا من خلال الزر الافتراضي "تبديل الرؤية"، وسيتم عرض الرؤية المقابلة في منطقة عرض الصورة.

توزيع الكاميرات

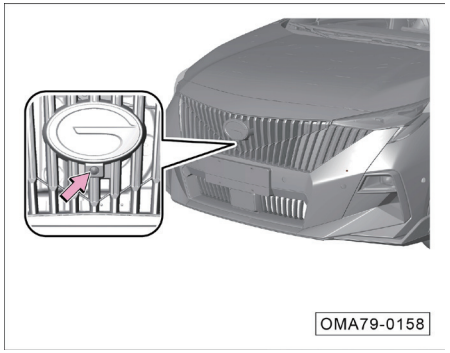

يتم تثبيت الكاميرا الأمامية تحت شعار السيارة الأمامي.

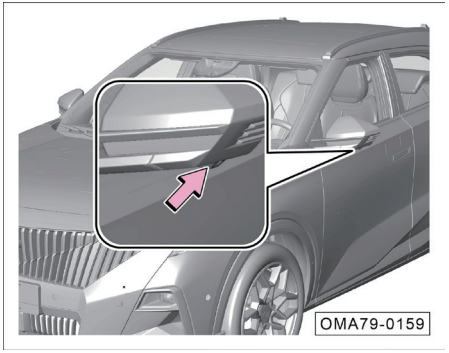

يتم تثبيت كل من الكاميرات اليسرى / اليمنى على المرايا الخارجية اليسرى / اليمنى.

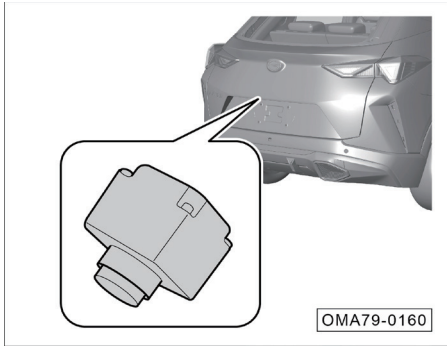

تكون كاميرا الرؤية الخلفية مثبتة بجانب ضوء لوحة الترخيص.

تذكير

لضمان التشغيل العادي للكاميرا:

- يرجى الحفاظ على سطح الكاميرا نظيفًا وخاليًا من الأجسام الغريبة مثل الجليد والثلج والماء والغبار.
- عند العثور على مادة غريبة على سطح الكاميرا، يرجى مسحها بقطعة قماش ناعمة أو تنظيفها بالماء (بضغط ماء منخفض)، والاحتفاظ بمسافة لا تقل عن 30 سم من الكاميرا عند التنظيف.
- لا تقم بتنظيف الكاميرا مباشرة باستخدام جهاز تنظيف عالي الضغط، ولا تقم بتنظيف الكاميرا باستخدام أشياء كاشطة أو حادة.

ملاحظة

قيود الوظيفة:

- عندما لا تعمل الكاميرا بشكل صحيح، ستكون وظيفة الاعتماد على الكاميرا لتوفير معلومات التعريف محدودة. وكما يكون نطاق التعرف على الكاميرا محدودا ولا يمكنه تحديد الأهداف خارج حد التعرف.
- عندما تكون البيئة الخارجية سيئة، مما يؤدي إلي أن يكون مجال رؤية الكاميرا غير واضحا، سيؤثر ذلك على قدرة التعرف للكاميرا.

ملاحظة

ستؤدي الشروط التالية إلى فشل الكاميرا في التعرف على الهدف أو التأخير في التعرف أو الخطأ في التعرف:

- ظروف الإضاءة السيئة (الإضاءة الخافتة والمنخفضة) أو ضعف الرؤية (بسبب الأمطار الغزيرة والثلوج الكثيفة والضباب الكثيف إلخ).
- الكاميرا تواجه الاتجاه المباشر لمصدر الضوء أو تكون شدة الضوء غير كافية.
- التغيرات السريعة في الضوء (مثل الدخول إلى النفق والخروج منه).
- التأثير على عمل الكاميرا بسبب الظروف الجوية (هطول أمطار غزيرة، ثلوج، ضباب، درجات حرارة شديدة السخونة أو شديدة البرودة)
- سطح الكاميرا مغطى بمواد غريبة مثل الجليد والثلج والصقيع والمطر والضباب والماء والغبار. • تتسبب الطرق غير المستوية في اصطدام السيارة أو اهتزازها.
- رؤية الكاميرا محجوبة.

لا تصف الأمثلة والتحذيرات والقيود المذكورة أعلاه جميع المواقف التي تؤثر على التشغيل العادي لمستشعر الكاميرا.

⚠ تحذير

- الكاميرا هي للاستخدام المساعد فقط. لا يمكن للكاميرا العمل بشكل كامل في جميع ظروف القيادة أو حركة المرور والطقس وظروف الطريق. وعندما تكون بيئة السيارة معقدة أو في حالة سيئة، يجب أن تقود بحذر وأن يكون السائق دائما مسؤولا عن سلامة القيادة.
- لا يمكن تجهيز لوحات لوحة الأرقام الأمامية والخلفية بإطارات لوحة أرقام أو أشياء أخرى لتجنب التداخل مع المستشعرات مثل الكاميرا والرادار.

⚠ تحذير

يحظر استبدال الكاميرات أو تعديلها أو تركيبها غير المصرح به. وينبغي استخدام الكاميرات الأصلية أو المعتمدة من قبل شركة جي أية سي المحدودة فقط، وإلا قد لا يتم استخدام الوظائف ذات الصلة بشكل طبيعي، وشركة جي أية سي المحدودة لن تكون مسؤولة عن أي خسائر مباشرة أو غير مباشرة ناجمة عن ذلك.

5.5.3 نظام الركن المتكامل*

يمكن لنظام الركن المتكامل أن يبحث تلقائيا عن معلومات موقف السيارات على الجانبين الأيسر/الأيمن من السيارة ويكشف عن السيارات والمشاة والعقبات وإلخ حول السيارة.

بعد تنشيط نظام الركن المتكامل، سيقوم النظام تلقائيا بتخطيط وحساب مسار الركن، والتحكم في التوجيه والسرعة والتروس للسيارة، مما يجعل السيارة تقف في موقف السيارات أو تخرج منه تلقائيا.

⚠ تحذير

- **يوفر هذا النظام فقط وظيفة مساعدة القيادة، ولا يمكنه أن يحل محل السائق في وقوف السيارة، ولا يزال يحمل السائق المسؤولية الكاملة عن القيادة الآمنة.**
- **يرجى التأكد من استخدام هذا النظام بشرط عدم انتهاك أنظمة المرور على الطرق.**
- **عند استخدام هذا النظام، يرجى العثور على مكان وقوف آمن ومناسب وقانوني.**

⚠ تحذير

- **لا يمكن لهذا النظام الكشف دائمًا عن الكائنات في موقف السيارات، يرجى التأكد من التحقق منه بصريًا وتأكد من أن موقف السيارة هو مناسب وآمن.**
- **لا يمكن لهذا النظام الكشف دائمًا عن السيارات والمشاة والعقبات وإلخ؛ بالنسبة للسيارات والمشاة والأجسام المتحركة الأخرى التي تدخل فجأة، هناك خطر فشل الفرملة. لذلك، أثناء استخدام هذا النظام، يجب على السائق دائمًا مراقبة البيئة المحيطة بالسيارة وعلى الاستعداد لتولي التحكم في السيارة في أي وقت لضمان سلامة القيادة.**

⚠ تحذير

- **توجد منطقة عمياء للكشف حول السيارة، خاصة على جانب السيارة. إذا دخل عائق في المنطقة العمياء للكشف، فلن يتمكن النظام من اكتشاف العائق، ويجب على السائق مراقبة البيئة المحيطة بنشاط. إذا كان هناك خطر الاصطدام، يجب على السائق تولي التحكم في السيارة في وقته.**
- **أثناء استخدام هذا النظام، يجب على السائق الانتباه إلى تبديل مسار حركة السيارة وتجنب الاصطدام بين السيارات والمشاة وإلخ.**

شروط القيود للنظام

بما في ذلك ولكن لا تقتصر على الحالات التالية، قد يكون هناك خطر على سلامة نظام الركن المتكامل، ولا يمكن تشغيله بشكل طبيعي:

- موقف السيارة ضيقة.
- توجد العوائق غير القابلة للاستشعار في موقف السيارات ومنطقة ركن السيارات: الأشياء التي لا يمكنها أن تعكس إشارة المستشعر بالموجات فوق الصوتية جيدًا، والأشياء التي ليست ضمن نطاق الكشف البصري والراداري، مثل الحيوانات الصغيرة، والأشياء العمودية الدقيقة، والأشياء الحادة، والأشياء المجوفة، والأشياء الشبكية، والأشياء الشبيهة بالشريط، والأشياء المعلقة والأشياء المنخفضة مثل أقفال الأرض إلخ.
- انحدار الطريق أكبر من 10 درجات.
- توجد مساحة كبيرة من المياه الراكدة أو البركة أو المرايا التي يمكنها أن تشكل انعكاسات في منطقة ركن السيارات.
- ممر السيارات ضيق نسبيا، أو لا توجد مساحة كافية في منطقة ركن السيارات.
- ضعف الرؤية (بسبب الليل، أمطار غزيرة، ثلوج كثيفة، ضباب كثيف، إلخ).
- عندما يكون ارتفاع حافة الطريق منخفضًا نسبيًا، قد لا يمكن لهذا النظام أن يكشف عن حافة الطريق.
- المستشعرات بالموجات فوق الصوتية والكاميرات البانورامية ملوثة أو معوقة (مثل تغطيتها بالطين أو الثلج والجليد).
- موضع تركيب مستشعر الرادار أو الكاميرا ليس كما هو مُصمم.
- الظروف الجوية (مثل الأمطار الغزيرة والثلج والضباب ودرجات الحرارة الشديدة السخونة أو الشديدة البرودة، إلخ) تتداخل مع تشغيل الرادار بالموجات فوق الصوتية والكاميرا البانورامية.
- يتأثر المستشعر بالمعدات أو الأجهزة الكهربائية التي قد تنتج الموجات فوق الصوتية.
- ضغط الإطارات مرتفع جدًا أو منخفض جدًا.
- عندما تكون خطوط موقف السيارات غير واضحة، أو زوايا خطوط موقف السيارات غير واضحة، أو لا يكون التباين اللوني بين خطوط موقف السيارات والمناطق الأخرى واضحًا، فقد لا يتمكن النظام من التعرف على موقف السيارات .
- عرض خطوط موقف السيارات رقيق جدًا، أو شكل زواياها غير منتظم.
- عندما يكون هناك سيارة/ عقبات أخرى في موقف السيارات، ولكن موقعها قريب من الداخل نسبيًا، فقد يحدد هذا النظام بأنه موقف السيارات المتاح بخطأ.
- توجد حفر في منطقة ركن السيارات، مثل مداخل الصرف الصحي غير المغطاة، والوديان إلخ.
- التفكيك والتعديل غير الرسمي السيارة.
- تركيب سلاسل مانعة للانزلاق في السيارة أو استخدام الإطار الاحتياطي.
- تركيب خطاف الجر، أو تجاوز الأشياء المحمولة حجم السيارة.
- ملاحظة: ما ورد أعلاه ليس قيودًا كاملة.

ملاحظة

- بعد بدء ركن السيارة، يجب الحرص على عدم لمس عجلة القيادة أو رافعة السرعة، وإلا فسيخرج نظام الركن المتكامل.
- في عملية تنشيط هذا النظام، يرجى ركن السيارة باتباع التعليمات الواردة في شاشة التحكم المركزي.
- عندما تتجاوز سرعة السيارة 25 كم/ ساعة، لا يمكن للنظام البحث عن موقف السيارة بشكل صحيح.
- هذا النظام لا يمكن دائمًا العثور على موقف السيارة أو ركن السيارة بنجاح تمامًا، وإذا لم يتم العثور على موقف السيارة أو لم يتم ركن السيارة بنجاح، فيمكنه إعادة تشغيل نظام الركن المتكامل من جديد لمحاولة ركن السيارة.
- نظرًا لأن هناك فجوة ميكانيكية والفرق في ضغط الإطارات وغيرها من العوامل التي تؤثر على دقة السيطرة على السيارة، سيكون هناك انحراف معين في الموقع النهائي لدخول موقف الركن/ الخروج من الموقف في كل مرة.

تذكير

حل العطل أو الانقطاع:

- بعد تعطل السيارة أو انقطاعها، يمكن إعادة الدخول في نظام الركن المتكامل لاستخدام هذه الوظيفة في الحالات الطبيعية.
- في بعض الحالات، يجب إيقاف تشغيل السيارة وإعادة تشغيلها. إذا لا يزال لا يمكن الوصول إلى نظام الركن المتكامل بعد تبريد جميع أنظمة السيارة وإعادة تشغيلها، فيرجى الذهاب إلى متجر ترامبشي المعتمد للفحص.

تشغيل نظام الركن المتكامل

الطريقة اللأولى:

OMA79-0268

- بعد بدء تشغيل السيارة، انقر فوق الزر الافتراضي "الركن الذكي" في قائمة تطبيقات نظام مكبر الصوت لتشغيل نظام الركن المتكامل.

الطريقة الثانية:

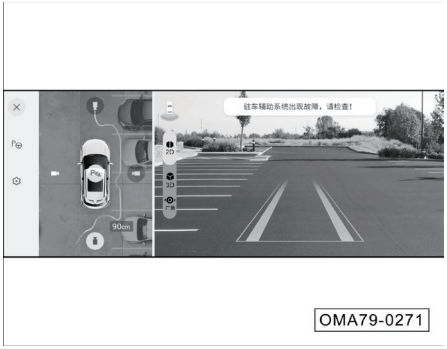

- بعد بدء تشغيل السيارة، عندما يتم تنشيط نظام الركن البانورامي، انقر فوق أيقونة واجهة الركن البانورامي لنظام مكبر الصوت لتشغيل نظام الركن المتكامل (بعد العثور على موقف السيارة في الخلفية، سوف تومض وتبرز الأيقونة).

الطريقة الثالثة:

- بعد بدء تشغيل السيارة، عندما يجد النظام موقف السيارة في الخلفية، ستظهر أيقونة في شريط الحالة في الصفحة الرئيسية لنظام مكبر الصوت، انقر فوق أيقونة لتشغيل نظام الركن المتكامل.

البحث عن موقف السيارة

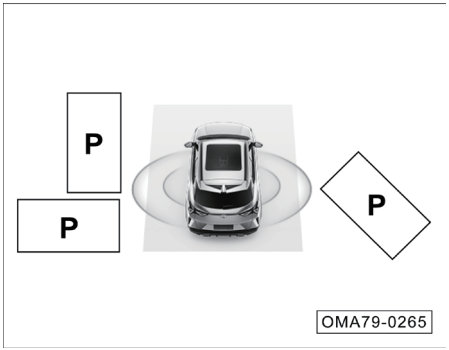

يرجى الحفاظ على السيارة في نطاق 0.5~2 متر من موقف السيارة من الجانب، وحافظ على سرعة السيارة لا تزيد عن 20 كم/ساعة، فسيقوم نظام الوقوف المتكامل بالبحث عن موقف السيارة تلقائيا.

كما يمكنك الاختيار للبحث عن موقف السيارة وفقًا لمعلومات الموجه للنظام بعد تشغيل نظام الركن المتكامل.

يمكن لنظام الركن المتكامل أن يدعم البحث عن موقف السيارة العمودي وموقف السيارة الموازي وموقف السيارة المائل.

اختيار اتجاه الخروج من الموقف

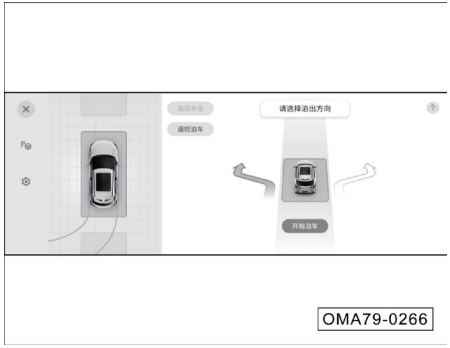

OMA79-0266

لا يمكن تنشيط وظيفة الخروج التلقائي من الموقف إلا في موقف السيارات المتوازي بعد أن تكون السيارة متوقفة وتعشيق الترس P.

وظيفة الخروج التلقائي من الموقف، يمكن اختيار اتجاه الخروج من الموقف بواسطة النقر فوق السهم على واجهة نظام الركن أو تدوير رافعة تحويل ضوء إشارة الانعطاف لاختيار اتجاه الخروج من الموقف.

تذكير

- ينقسم نظام الركن المتكامل إلى وظيفة دخول الركن التلقائي والخروج التلقائي من الموقف، ويتم الحكم على تنشيط الوظيفة تلقائيا من قبل النظام.
- نظرًا لقيود النظام، لا يمكن لنظام الركن المتكامل دائمًا العثور على موقف السيارة الصحيح، وإذا لم يتم العثور على موقف السيارة أو يتم العثور على موقف السيارة الخاطئ، فيمكنه إعادة تشغيل النظام من جديد لمحاولة وقوف السيارة.
- يبلغ طول موقف السيارات الموازي الذي يتطلبه نظام الركن المتكامل لا يقل عن 5.4 م، وعرض موقف السيارات العمودي المطلوب لا يقل عن 3 م.
- عند البحث عن موقف السيارة، يجب أن تكون المسافة بين جسم السيارة وموقف السيارة من 0.5 إلى 2 متر.
- عند البحث عن موقف السيارة، يجب الحفاظ على اتجاه التقدم للأمام موازيًا مع خط حدود موقف السيارة قدر الإمكان للحفاظ على سير السيارة بشكل مستقيم.

إيقاف تشغيل نظام الركن المتكامل

OMA79-0267

- انقر فوق الزر الافتراضي ① في الزاوية اليسرى العلوية من واجهة الركن المتكامل لنظام مكبر الصوت، وسيتم إيقاف تشغيل نظام الركن المتكامل تحت أي ظرف من الظروف.

إيقاف نظام الركن المتكامل مؤقتًا

بعد تنشيط نظام الركن التلقائي، يمكن إيقاف الركن مؤقتًا بأي من الطرق التالية، ويمكن الاستمرار في ركن السيارة بعد اختفاء شروط الإيقاف المؤقت.

- الضغط على دواسة الفرامل.
- فك حزام الأمان للسائق.
- فتح باب السيارة.

سبب الانقطاع

بعد تنشيط نظام الركن المتكامل، سوف ينقطع النظام ويخرج بما في ذلك لا تقتصر على الحالات التالية. بعد الخروج من النظام، يمكن الاختيار لإعادة تشغيل النظام ومحاولة ركن السيارة.

- يدير السائق عجلة القيادة.
- يضغط السائق على دواسة الوقود.
- يقوم السائق بتشغيل ذراع النقل وتحديده في وضع P.
- يقوم السائق بتشغيل فرامل الانتظار الإلكترونية.
- غطاء الصندوق الأمامي مفتوح.
- تنتهي مهلة التوقف.
- تتجاوز مرات التوقف الحد الأقصى.
- يتحاوز عدد حركات الركن الحد الأقصى.
- يتجاوز إجمالي وقت الركن الحد.
- حيز الركن محدود.
- الأرض التي توجد عليها السيارة بها منحدر شديد الانحدار.
- السيارة عالقة ولا يمكنها التحرك.
- تنشيط أو تعطيل أنظمة مثل TCS / ABS.
- عطل النظام.

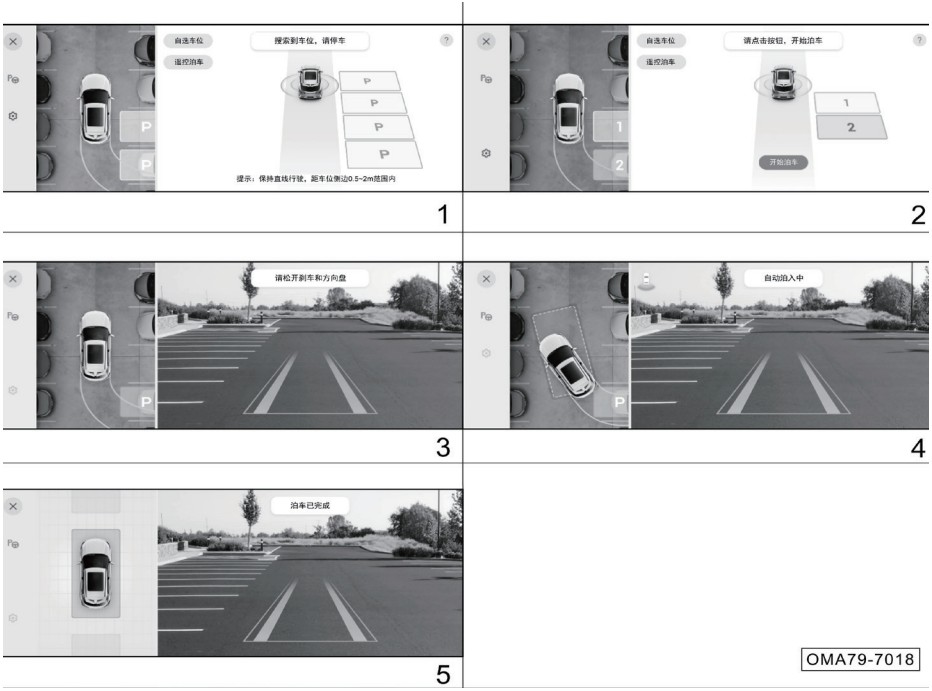

تعليمات التشغيل

دخول الموقف التلقائي:

1. بعد بدء تشغيل السيارة، قم بتشغيل نظام الركن المتكامل، حيث سيقوم نظام الركن المتكامل تلقائيًا بتحديد وضع الركن وفقًا لحالة السيارة الحالية، وتابع الإجراءات التالية وفقا للتعليمات.
2. بعد العثور على موقف السيارة، يرجى وقوف السيارة واتباع التعليمات للتبديل بين موافق مختلفة، ثم الحفاظ على تشغيل الفرامل، والنقر فوق "بدء الركن" على الشاشة لتفعيل نظام الركن المتكامل.
3. بعد بدء الركن، يرجى تحرير الفرامل وعجلة القيادة حسب التعليمات.
4. بعد تحرير الفرامل وعجلة القيادة، يرجى انتظار الاستكمال التلقائي للركن، كما يمكنك اختيار الخروج يدويا. أثناء عملية التنشيط، يرجى الانتباه إلى البيئة المحيطة، والاستعداد لتولي التحكم في السيارة في أي وقت.
5. اكتمال الركن.

تعليمات التشغيل

الخروج التلقائي من الموقف:

1. بعد بدء تشغيل السيارة، قم بتشغيل نظام الركن المتكامل، حيث سيقوم نظام الركن المتكامل تلقائيًا بتحديد وضع الركن وفقًا لحالة السيارة الحالية.
2. يرجى تحديد الاتجاه وفقا للتعليمات.
3. بعد بدء الركن، يرجى تحرير الفرامل وعجلة القيادة حسب التعليمات.
4. بعد تحرير الفرامل وعجلة القيادة، يرجى الانتظار حتى يتم الانتهاء من ركن السيارة تلقائيًا، حيث تتطلب عملية التنشيط من السائق الانتباه إلى البيئة المحيطة والاستعداد لتولي التحكم في السيارة في أي وقت.
5. بعد الانتهاء من الركن، يرجى تولي التحكم في السيارة.

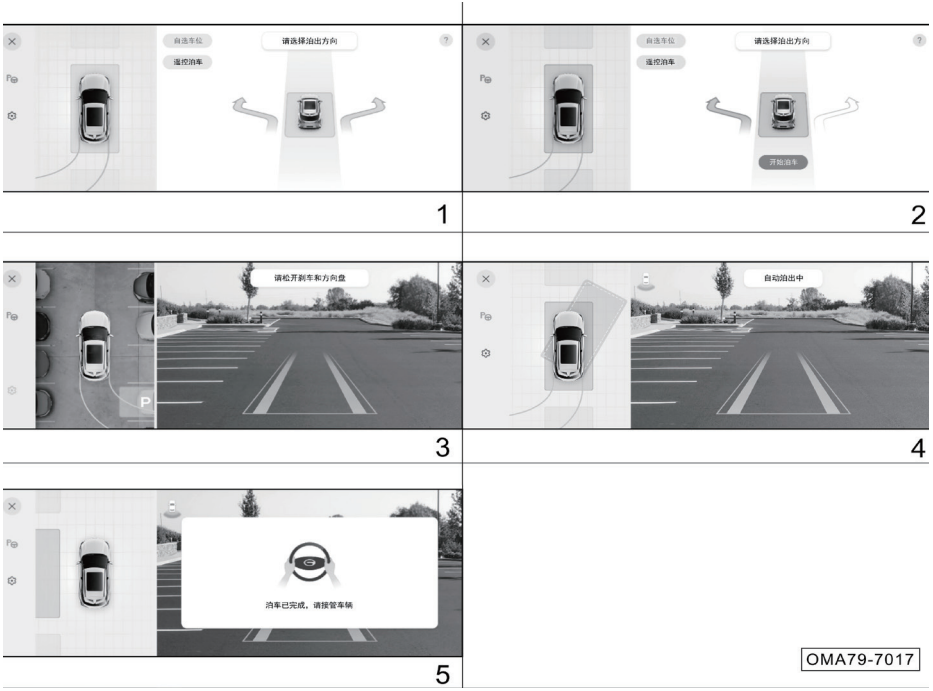

5.6 نظام التوجيه المعزز الكهربائي (EPS)

نظام التوجيه المعزز الكهربائي (EPS) هو نظام توجيه كهربائي يعتمد بشكل مباشر على محرك لتوفير عزم دوران مساعد، ويتكون أساسا من مستشعر زاوية عزم الدوران المتكاملة والمحرك وحدة التحكم في التوجيه المعزز الكهربائي (ECU) وآلية التباطؤ.

تكتشف وحدة التحكم في التوجيه المعزز الكهربائي (ECU) مدخلات عزم دوران السائق وسرعة السيارة وسرعة دوران المحرك وإشارات حالة السيارة الأخرى، وتتحكم في خرج عزم الدوران للمحرك في الوقت الفعلي لتوفير أفضل قوة توجيه معززة، وضمان سهولة توجيه السيارة منخفضة السرعة وثبات التوجيه عالي السرعة، مما يقوم بتحسين راحة القيادة وسلامة السيارة.

مؤشر نظام التوجيه المساعد بالطاقة الكهربائية (EPS)

عندما يكون مصدر طاقة السيارة في وضع ON، يضيء مؤشر !⊖، وينطفئ بعد اكتمال الاختبار الذاتي للنظام، مما يشير إلى أن نظام التوجيه المعزز الكهربائي يعمل بشكل طبيعي.

إذا كان يضيء مؤشر !⊖ بعد بدء تشغيل المحرك أو أثناء القيادة، فإنه يشير إلى أن فشل نظام التوجيه المعزز الكهربائي، وكما تعرض شاشة العرض لمجموعة العدادات إنذار "الرجاء التحقق من EPS". في هذه الحالة، يجب عليكم وقوف السيارة في مكان آمن، ومحاولة إيقاف تشغيل المحرك وتشغيله مرة أخرى. إذا لم ينطفئ المؤشر أو يضيء مرة أخرى أثناء القيادة، فلا تواصل القيادة، ويرجى الاتصال بمتجر خاص لشركة جي إيه سي للفحص والإصلاح في الوقت المناسب.

وضع التوجيه

يحتوي وضع التوجيه على وضع "خفيف ومريح ورياضي". ويشير وضع خفيف إلى طاقة يد أخف، ويشير وضع مريح إلى قوة يد معتدلة، ويشير وضع رياضي إلى قوة يد أثقل. يتم تعيين النظام افتراضيًا على وضع "خفيف". يرجى ضبط وضع التوجيه من خلال "قائمة التطبيقات - وضع القيادة - إعداد الوضع الحالي - قوة توجيه عجلة القيادة" في صفحة نظام مكبر الصوت عند تحرير عجلة القيادة في المكان الأصلي.

ملاحظة

يحظر ضبط وضع التوجيه عند عملية القيادة، من أجل تجنب الحوادث.

5.7 مهارة القيادة

5.7.1 فحص سلامة القيادة

التفتيش اليومي

- افحص الإطارات وضغطها للتأكد من عدم وجود جروح أو انتفاخات أو تلف أو تآكل مفرط.
- تحقق مما إذا كان برغى العجلات مفقودًا أو مسترخيًا.
- تحقق مما إذا عملت الأضواء الأمامية وضوء الفرامل والأضواء الخلفية وضوء إشارة الانعطاف وغيرها من الأضواء بشكل صحيح؛ وتحقق من الاتجاه الذي تلمع فيه الأضواء الأمامية.
- تحقق من عدم تآكل حزام الأمان أو تلفه؛ وبعد ارتداء حزام الأمان، تأكد من إمكانية تثبيت حزام الأمان.
- تحقق مما إذا كانت الدواسة لديها ما يكفي من مساحة التحرك.
- تحقق مما إذا كان مستوى سائل التبريد، ومستوى زيت المحرك، ومستوى سائل الفرامل، ومستوى سائل غسيل الزجاج الأمامي طبيعية.
- تحقق مما إذا كانت طرفية البطارية متآكلة أو فضفاضة، وما إذا كان الإسكان فيه الشقوق أو التوسع والتشوه.
- تحقق مما إذا كان هناك أي تسرب الوقود وزيت المحرك أو الماء أو السوائل الأخرى، والتنقيط بعد استخدام مكيف الهواء هو ظاهرة طبيعية.

بعد البدء / في عملية القيادة

- تحقق مما إذا كانت مجموعة العدادات تعمل بشكل طبيعي؛ وما إذا كان هناك ضوء الإشارة أو معلومات الإنذار وإلخ.
- تحقق مما إذا كانت كل وحدة تحكم (مثل مفتاح مجموعة الأضواء، مفتاح مجموعة المساحات، ومفتاح إزالة الصقيع، إلخ) يعمل بشكل طبيعي.
- يجب ألا تنحرف السيارة إلى أي جانب عند التحقق والتأكد من الفرملة على الطريق الآمن.
- بالنسبة للظواهر غير الطبيعية الأخرى، تحقق مما إذا كان هناك استرخاء أو تسرب في قطع الغيار وما إذا كانت هناك ضوضاء غير طبيعية.

5.7.2 القيادة خلال فترة التليين

من أجل ضمان عمر خدمة السيارة، يجب تليين السيارة في المرحلة الأولية من الاستخدام قبل أن يمكن وضعها في الاستخدام العادي. عندما تكون مركبتك في فترة التليين، يرجى مراعاة ما يلي:

- مسافة فترة التليين هي 1500 كم.
- يجب اختيار الطريق الأفضل وتقليل الحمل والحد من السرعة أثناء القيادة.
- لا تقم ببدء تشغيل الحركة بالخانق الكامل أو القيادة بالتسارع الحاد.
- تجنب الفرملة الطارئة لأول 300 كم.
- يجب تنفيذ تعليمات التشغيل بدقة والحفاظ على درجة حرارة التشغيل العادية للمحرك. لا تقم أبدًا باستبدال الزيت قبل الصيانة الدورية.
- يجب القيام بأعمال الصيانة اليومية للسيارة بشكل جيد، وتحقق وشدّد البراغي والصواميل الخارجية في كثير من الأحيان مع إيلاء الاهتمام بصوت المجموعات والتغيرات في درجة حرارتها أثناء التشغيل لإجراء الضبط في الوقت المناسب.

التكيف مع المحرك

يجب تليين المحرك الجديد في نطاق 1500 كم. لا تقم بإجراء العمليات التالية في نطاق 1000 كيلومتر من الأميال التي قطعتها السيارة:

- يجب ألا تتجاوز سرعة السيارة 3/4 من الحد الأقصى من السرعة.
- يرجى عدم القيادة بكامل دواسة الوقود.
- تجنب الدوران السريع للمحرك.
- يرجى عدم جر المقطورة.

يمكن القيام بالزيادة تدريجياً من سرعة المحرك وسرعة السيارة إلى أقصى مدى مسموح به خلال مسافة القيادة لها في 1000 km ~ 1500 km.

تكون المقاومة الاحتكاكية الداخلية للمحرك في المرحلة الأولية من فترة التكيف أكبر بكثير من تلك التي بعد التكيف، ويمكن لجميع الأجزاء المتحركة في المحرك الوصول إلى أفضل حالة ملائمة بعد التكيف.

لا يستطيع المحرك إطالة عمر الخدمة فحسب بعد تنفيذ التكيف، بل يقلل أيضًا من استهلاك الوقود.

تليين الإطارات وبطانات الفرامل

يجب أن تسير بسرعة معتدلة للتكيف مع الإطارات الجديدة بشكل جيد عند قيادة السيارة الجديدة في مسافة 500 km.

عندما تقطع السيارة الجديدة مسافة 200 كيلومتر - 300 كيلومتر، لا تصل وسادة الفرامل إلى حالة الاحتكاك المثالية، لذلك يجب القيادة بسرعة منخفضة وتجنب الفرملة الطارئة قدر الإمكان.

⚠ تحذير

- **إن الإطارات الجديدة وبطانة الاحتكاك للفرامل التي لم يتم تليينها لا تمتلك أفضل قوة الالتصاق وقوة الاحتكاك. لذلك في غضون أول 500 كم، يجب القيادة بعناية لتليين الإطارات بشكل جيد وتجنب وقوع الحوادث.**
- **كما يجب تليين بطانة الاحتكاك للفرامل الجديدة بعد استبدالها وفقًا للشروط المذكورة أعلاه.**
- **عند قيادة السيارة، يجب الحفاظ على مسافة مناسبة من السيارات الأخرى وتجنب الفرملة الطارئة. وفي هذا الوقت، لم يتم تليين الإطارات الجديدة وبطانات احتكاك الفرامل بشكل جيد، فإن الفرملة الطارئة قد تؤدي إلى حادث مروري بسهولة.**

⚠ تحذير

- **إذا كانت الفرامل رطبة أو جليدية أو كانت السيارة تقود على طريق مملوء بالملح، فسوف ينخفض أداء الفرملة.**
- **يجب تطبيق الكبح وفقا لظروف الطريق وحركة المرور، ولا تقم بدوس دواسة الفرامل دون داع، الا يتسبب في ارتفاع درجة حرارة احتكاك الفرامل، مما يؤدي إلى زيادة مسافة الفرملة وتآكل الفرامل بشكل مفرط.**
- **لا تقم أبدا بإيقاف تشغيل المحرك والسماح للسيارة تنزلق، ولذلك لأن معزز الفرامل لا يعمل، سيتم إطالة مسافة الفرملة إلى حد كبير، ومن السهل للغاية أن يؤدي إلى وقوع الحوادث.**

5.7.3 أساسيات القيادة

الملاحظات في ظروف الطرق المختلفة:

- عند القيادة على الطريق مع الكثير من الرياح الجانبية والعاصفة من الرياح، يجب تقليل السرعة مقدمًا والتحكم في سرعة السيارة والسيطرة على عجلة القيادة.
- تجنب القيادة على الأجسام ذات الحافة الحادة أو عقبات الطريق الأخرى، وإلا فقد يؤدي إلى انفجار الإطارات وغيرها من الأضرار الخطيرة.
- عند القيادة على الطرق الوعرة أو الطرق غير المستوية، يجب تقليل السرعة إلى السرعة المنخفضة، وإلا فقد يخدش الشاسيه ويتسبب في تلف السيارة.
- عند القيادة لهبوط المنحدر، يجب تقليل السرعة مقدمًا وتجنب الفرملة الطارئة التي سوف تتسبب في ارتفاع درجة حرارة نظام الفرامل أو تآكله بشكل مفرط.
- عند القيادة على طرق سلسة، كن حذرا عند التسارع أو الكبح. وقد يتسبب التسارع السريع أو الكبح في حالات الطوارئ في انزلاق العجلات.
- عند القيادة على سطح الطريق بالثلج والجليد، يجب أن تكون السيارة بسرعة منخفضة وموحدة، تجنب التسارع المفاجئ أو الفرملة الطارئة؛ ويمكن تركيب سلاسل مانعة للانزلاق للعجلات.

الملاحظات عند القيادة عبر قسم المياه الراكدة:

1. قبل القيادة من قسم المياه الراكدة، يجب التحقق من عمق المياه الراكدة، ويجب ألا يتجاوز ارتفاع المياه الراكدة الحافة السفلى من جسم السيارة.
2. إذا كنت بحاجة إلى الخوض في الماء، فقم بإيقاف تشغيل مكيف الهواء قبل بدء حركة السيارة، وإبطاء السرعة، ثم قم بدوس برفق دواسة الوقود ولا تتركها، وتقود عبر قسم المياه الراكدة بسرعة ثابتة وبطيئة.
3. لا تقم أبدا بإيقاف السيارة في الماء، ولا تقم أبدا بعودة السيارة للخلف وإيقاف تشغيل المحرك في الماء.
4. بعد الخوض من خلال منطقة الماء الراكد بسلاسة، يجب الضغط بخفة على دواسة الفرامل باستمرار عدة مرات لتبخر الماء على قرص الفرامل لتسهيل استعادة أداء الفرملة العادية بأسرع ما يمكن.

i تذكير

بعد غسل السيارة أو المرور عبر سطح الطريق بالماء العميق، بعد أن تكون بطانة الاحتكاك للفرامل وقرص الفرامل غارقة في الماء، سوف ينخفض تأثير الفرملة إلى حد كبير عند تطبيق الفرامل؛ وسوف تكون مسافة الفرملة أطول من المعتاد، بالإضافة إلى ذلك، قد تنحرف السيارة إلى جانب، ولا يمكن تطبيق الفرملة على السيارة بإحكام باستخدام فرامل الانتظار، وفي هذا الوقت، يجب القيادة بسرعة منخفضة أولا، والضغط بخفة على دواسة الفرامل باستمرار لإزالة بقايا الماء في الفرامل، وانتظر حتى يستعيد تأثير الفرملة إلى حالته الطبيعي قبل قيادتها بشكل طبيعي.

أساسيات القيادة في فصل الشتاء

1. تحقق مما إذا كان سائل التبريد في حالة جيدة، وما إذا كان لديه وظيفة مضادة للتجميد:
   - يجب استخدام سائل التبريد نفس نوعه للسيارة الأصلية وفقًا لدرجة الحرارة المحيطة لإضافته في نظام التبريد.
   - سيؤدي استخدام سائل التبريد غير المناسب إلى إتلاف المحرك.
2. تحقق من حالة البطارية والكابل:

- الطقس البارد يمكن أن يقلل من طاقة البطارية، لذلك، يجب أن تحافظ البطارية الطاقة الكهربائية الكافية لاستخدامها في بدء التشغيل في فصل الشتاء.

3. تجنب تجميد قفل الباب من الجليد والثلج:

- رش بعض مزيل الجليد أو الجليسرين في فتحة قفل الباب لتجنب التجمد.

4. استخدام سائل الغسل الذي يحتوي على سائل مضاد للتجمد:

- هذا النوع من المنتجات متوفر في متجر ترامبشي المعتمد.
- يجب أن تكون نسبة الماء إلى سائل مضاد للتجمد وفقًا لتعليمات الشركة المصنعة.

5. تجنب تراكم الجليد والثلج تحت حاجز الطين:

- إذا كان هناك الجليد والثلج المتراكم تحت حاجز الطين، فسوف يتسبب ذلك في صعوبة التوجيه. عند القيادة في الشتاء القارس، يجب أن تتوقف بشكل متكرر وتحقق مما إذا كان هناك جليد أو ثلوج تحت الرفارف.

6. يوصى أن تحمل بعض الضروريات العاجلة وفقًا لمختلف ظروف الطرق:

- من الأفضل الاحتفاظ بعناصر مثل سلاسل مانعة للانزلاق، وكاشطات النوافذ، وكيس الرمل أو الملح، ومضات الإشارة، والملاعق، وكابلات التوصيل، في السيارة.

7. في فصل الشتاء البارد (ولا سيما في المناطق الشمالية)، يجب تجنب كثرة بدء تشغيل المحرك وإطفاء المحرك بعد بدء تشغيل المحرك لفترة قصيرة من الوقت. إذا كان المحرك في كثير من الأحيان في حالة التبديل بين الحالة الساخنة والحالة الباردة، سوف ينتج التكثيف في المحرك بسهولة، ويتم إرفاق المكثفات علي الزيت، مما سيؤدي إلى وهم استحلاب الزيت. وعندما يبدأ تشغيل المحرك مرة أخرى، سيختفي هذا الوهم؛ وفي نفس الوقت، يرجى تغيير الزيت بانتظام وفقا لمتطلبات "دليل الضمان والصيانة".

5.7.4 الاستخدام الفعال للسيارة

- قبل القيادة، تأكد من تعطيل فرامل التوقف تمامًا وأن ضوء الإشارة لفرامل التوقف قد انطفأ.
- حافظ على ضغط الإطارات في حالة كافية، عدم كفاية ضغط الإطارات سوف يؤدي إلى التآكل السريع للإطارات وإهدار الوقود.
- يجب تحديد مواقع العجلات بدقة، وإلا فقد يؤدي إلى التآكل المفرط للإطارات وسوف يؤدي أيضا إلى زيادة تحميل المحرك وإهدار الوقود.
- لا تجعل حمولة السيارة تتجاوز الحد، بل يجب تفريغ البضائع غير الضرورية، سوف تزيد الحمولة الزائدة من تحميل المحرك ويؤدي إلى إهدار الوقود.
- يجب التسريع ببطء وثبات، وتجنب التسارع الحاد.
- تجنب الطرق بحركة المرور المزدحمة وذلك لأن ازدحام حركة المرور سيؤدي إلى إهدار الوقود.
- يجب قيادة السيارة مع أضواء إشارة المرور أو الحفاظ على المسافة الآمنة مع السيارات الأخرى وتجنب التوقف أو الفرملة الطارئة غير المرغوب فيها، مما يوفر الوقود ويقلل من تآكل نظام الفرامل.

- أثناء قيادة السيارة، لا تضغط على دواسة الفرامل، ذلك لأنه سيؤدي إلى التآكل المبكر وارتفاع درجة الحرارة لبطانة الاحتكاك للفرامل وإهدار الوقود.
- أثناء قيادة السيارة، يجب اختيار سطح الطريق الجيد، عند القيادة على سطح الطريق الوعر، يجب التحكم في سرعة السيارة وتجنب الاصطدام أو الخدش.
- إذا كان شاسيه السيارة ملطخا بالكثير من الأوساخ والأشياء الأخرى، فيجب تنظيفه في الوقت المناسب، وذلك لا يمكن تقليل وزن السيارة فقط، ولكن يمكن أيضا منع التآكل.
- يجب صيانة السيارة بانتظام للحفاظ عليها في حالة عمل أفضل، إن فلتر الهواء وشمعة الإشعال وزيت المحرك والشحوم القذرة كلها يمكن أن يقلل من أداء المحرك ويؤدي إلى إهدار الوقود.
- يجب قيادة السيارة ببطء لبضع دقائق بعد بدء تشغيلها في درجة الحرارة المنخفضة، وثم تسريعها بعد تسخين المحرك.
- لا تفتح النوافذ عند القيادة بسرعة عالية.
- استخدم مكيف الهواء بشكل معقول.
- عند إيقاف السيارة لفترة طويلة من الوقت، يرجى إيقاف تشغيل المحرك لتجنب إهدار الوقود بسبب تشغيل المحرك بسرعة الخمول لفترة طويلة من الوقت.

5.7.5 الوقاية من الحرائق

الملاحظات إلى العناصر التالية المستخدمة لمنع حرائق المركبات:

1. من المحظور تخزين المواد القابلة للاشتعال والانفجار في داخل السيارة:
   - في الصيف الحار، يمكن أن تصل درجة الحرارة الداخلية للسيارة المتوقفة تحت الشمس إلى 70 درجة مئوية أو أعلى. إذا تم تخزين الولاعات والمنظفات والعطور وغيرها من المواد القابلة للاشتعال والانفجار في السيارة، فهي مسببة للحرائق وحتى الانفجار بسهولة.
   - بعد مغادرة السيارة، إذا كان هناك بطارية الليثيوم أو الشاحن المحمول وغيرها من الأشياء التي يكون له خطر الحريق، فمن السهل أيضا التسبب في نشوب الحريق.
2. تأكد من انطفاء نهاية السجائر بعد التدخين:
   - إذا لم تنطفئ نهاية السجائر تمامًا، فقد يتسبب ذلك في نشوب الحريق.
3. يوصى الذهاب إلى متجر ترامبشي المعتمد بانتظام للفحص:
   - كما ينبغي التحقق بانتظام من الدائرة الكهربائية للسيارة الكلية، وتحقق مما إذا كانت موصلات الأجهزة الكهربائية وحزم الأسلاك والعزل ومواقع التثبيت وإلخ طبيعية، وإذا وجدت المشاكل، ينبغي معالجتها في الوقت المناسب.
4. من المحظور تعديل الدائرة الكهربائية للسيارة وإضافة أجزاء الأجهزة الكهربائية:
   - سيؤدي تركيب الأجهزة الكهربائية الأخرى (مثل مكبر الصوت عالي الطاقة) إلى الحمولة المفرطة للكابلات، وسوف تسخن ضفيرة الأسلاك بسهولة ويسبب حريقا.
   - من المحظور استخدام المصاهر أو غيرها من الأسلاك المعدنية التي تتجاوز المواصفات المقدرة للأجهزة الكهربائية لتحل محل المصاهر.
5. احتياطات القيادة:
   - ثناء قيادة وقوف السيارة، وخاصة في فصل الصيف، تأكد مما إذا كانت هناك مواد قابلة للاشتعال تحت السيارة، مثل العشب الجاف والفروع والأوراق والقش، نظرًا لارتفاع درجة حرارة أنبوب عادم المحرك والمكونات الأخرى بعد قيادة السيارة لفترة طويلة، إذا كانت هناك مواد قابلة للاشتعال تحت السيارة، فمن المحتمل أن تشتعل وتتسبب في نشوب حريق.
   - لا أوقف السيارة في أكوام القمامة وغيرها من الأماكن التي تعاني بشدة من الفئران، ولا تقم بتخزين المواد التي من السهل جذب الفئران مثل الوجبات الخفيفة، وذلك لأن الفئران يمكن أن تلدغ حزم الأسلاك للسيارة، ومن المرجح أن يؤدي إلى نشوب الحريق.

6. يجب أن تكون السيارة مجهزة بطفاية حريق محمولة، ويجب إتقان طرق الاستخدام:

- من أجل ضمان سلامة السيارة، يجب أن تجهز السيارة بطفاية حريق، ويجب فحصها واستبدالها بانتظام؛ وكما ينبغي أن تكون على دراية باستخدام طفاية الحريق وأن تكون مستعدا حتى لا تكون عاجزا في حالة وقوع حادث.

6.1 تعليمات الصيانة

احتياطات السلامة

يرجى قراءة هذا القسم قبل بدء العمل للتأكد من أن لديك الأدوات والتقنيات اللازمة لتجنب المخاطر المحتملة.

- تأكد من وقوف السيارة على الأرضية المسطحة وقم بإيقاف تشغيل المحرك وتطبيق فرامل الانتظار.
- عند تنظيف قطع الغيار، يجب استخدام مزيل الشحوم أو منظفات قطع الغيار التي تباع في السوق، ولا تستخدم البنزين.
- يجب الحفاظ على السجائر المشتعلة والشرارة واللهب المكشوف بعيدًا عن البطارية وجميع المكونات ذات الصلة بنظام الوقود.
- عند القيام بالأعمال ذات الصلة بالبطارية أو الهواء المضغوط، يجب ارتداء النظارات الواقية وارتداء الملابس الواقية.

تحذير

قد تتسبب الصيانة غير الصحيحة للسيارة أو قيادة السيارة قبل حل المشكلة في وقوع الحوادث، مما يؤدي إلى الإصابة الخطيرة أو المصرع.

المخاطر المحتملة للسيارات

- أول أكسيد الكربون: يعتبر أول أكسيد الكربون الموجود في غاز العادم المنبعث من المحرك من الغازات السامة، لذا قم بالتأكد من تشغيل المحرك في مكان جيد التهوية.
- الحرق: ينتج عن المحرك ونظام العادم درجة حرارة عالية أثناء التشغيل، مما يمكن أن يتسبب بسهولة في حدوث حروق، لذلك يجب عدم لمس الأجزاء حتى يبرد المحرك ونظام العادم.

ملاحظة

يشرح هذا القسم بعض احتياطات السلامة الهامة. لا يمكننا سرد جميع المخاطر التي قد تواجهها أثناء أعمال الصيانة.

6.2 الصيانة الداخلية

تنظيف الأدوات والأجزاء البلاستيكية وصيانتها

قم بتنظيف سطح المعدات والأجزاء البلاستيكية بقطعة القماش الناعمة النظيفة والمياه النظيفة.

إذا لم يكن بالإمكان تنظيفه، فينبغي استخدام عامل التنظيف البلاستيكي الخالي من المذيبات للتنظيف.

ملاحظة

يمكن أن تتلف عوامل التنظيف المشمولة على المذيبات الأجزاء البلاستيكية.

تحذير

لا تستخدم بخاخات المقصورة والمنظفات القائمة على المذيبات لتنظيف لوحة العدادات وأسطح مجموعة الوسادة الهوائية. وإلا، فهناك خطر ارتخاء السطح وتحريك الوسادة الهوائية، مما قد يؤدي إلى إصابة الراكب بإصابات خطيرة.

تنظيف السجادة وصيانتها

نظف الغبار على السجادة دائما.

يجب غسل السجادة بانتظام بمنظف من أجل الحفاظ على نظافتها.

ملاحظة

يجب اتباع تعليمات التنظيف لعمليات التنظيف بدقة.

تحذير

يحظر إضافة الماء إلى منظف الرغوة، ويجب أن تبقى السجادة جافة قدر الإمكان.

تنظيف الجلود وصيانتها *

- إزالة الغبار باستخدام مكنسة كهربائية.
- تنظيف الجلد باستخدام قطعة قماش ناعمة نظيفة والماء النظيف.
- تجفيفه وتلميعه باستخدام قطعة قماش ناعمة جافة.
- إذا كانت عملية التنظيف المذكورة أعلاه ليست كافية لتنظيف البقع، فيمكن تنظيفها باستخدام صابون تنظيف الجلد الخاص أو المنظف.

ملاحظة

إذا كنت تستخدم المنظف الخاص للجلود، امسحه بقطعة القماش الجافة والناعمة في أقرب وقت ممكن.

تحذير

لا تترك قطعة قماش ناعمة مبللة بمزيل البقع على أي جزء داخل السيارة لفترة طويلة من الزمن. لتجنب تغير لون أو كسر الراتنج أو ألياف النسيج الداخلي.

تنظيف حزام المقعد وصيانته

- اسحب حزام الأمان للخارج ببطء وحافظ عليه في حالة السحب.
- قم بإزالة الأوساخ على حزام الأمان باستخدام فرشاة ناعمة وماء صابون محايد.
- لفّ حزام الأمان بعد تجفيفه تمامًا.

ملاحظة

- لا يمكن لف حزام الأمان إلا بعد الانتظار حتى يجف حزام الأمان تمامًا. الا قد يؤدي إلى تلف جهاز شد حزام الأمان.
- افحص بانتظام جميع أحزمة الأمان في السيارة للتأكد من نظافة أحزمة الأمان حتى لا تعيق التشغيل العادي لأحزمة الأمان.

تحذير

- **في حالة تلف حزام الأمان أو جهاز التوصيل أو آلية اللف أو مشبك القفل، فيجب استبداله في أقرب وقت ممكن في متجر ترامبشي المعتمد.**
- **يجب استبدال حزام الأمان بعد إصلاح سيارة الحادث، بغض النظر عما إذا كان تالفا أم لا.**
- **تجنب دخول الجسم الغريب أو السائل في مشبك قفل حزام الأمان، مما يؤدي إلى أن مشبك القفل وحزام الأمان لا يمكن أن يعمل بشكل طبيعي.**
- **تحت أي ظرف من الظروف، من المحظور تفكيك وتعديل حزام الأمان دون إذن.**
- **من المحظور تنظيف حزام الأمان باستخدام مواد التنظيف الكيميائية، حتى لا تتسبب في تلف قاعدة حزام الأمان وتؤثر على وظيفتها.**

تنظيف الفلتر واستبداله

بالنسبة الي المركبات المجهزة بفلاتر الهواء وفلاتر تكييف الهواء وفلاتر الزيت وفلاتر الوقود وما إلى ذلك. تلعب الفلاتر دور تصفية الغاز أو الزيت. إذا كان قذرًا للغاية أو منسدًا، فسيؤثر على العمل الطبيعي للنظام المقابل، لذلك، يوصى بالذهاب إلى متجر ترامبشي المعتمد لتنظيف أو استبدال الفلتر بانتظام وفقًا للأحكام الواردة في "دليل الضمان والصيانة".

6.3 الصيانة الخارجية

غسيل السيارة

يساعد غسل السيارة بشكل متكرر على حماية مظهر السيارة.

يجب أن يتم غسيل السيارة في مكان بارد وليس تحت أشعة الشمس المباشرة. إذا تركت السيارة في الشمس لفترة طويلة، فينبغي الانتظار حتى يبرد الجزء الخارجي من السيارة قبل التنظيف.

يجب التأكد من اتباع تعليمات غسالة السيارة عند استخدام غسالة السيارة الأوتوماتيكية.

تحذير

يجب إيقاف تشغيل طاقة السيارة بالكامل قبل غسل السيارة.

ملاحظة

دهان الهيكل هو قوي بما يكفي لتحمل الغسيل في غسالة السيارة الأوتوماتيكية، ولكن يجب الانتباه إلى تأثير ذلك على الطلاء. قد يتسبب هيكل غسالة السيارة وعامل التنظيف المستخدم وحالة ترشيح المياه النظيفة ونوع مذيب الشمع الذي لا يلبي المتطلبات المحددة في تلف سطح الطلاء.

التنظيف اليدوي للسيارة

- اشطف السيارة مع الكثير من الماء النظيف لإزالة الغبار العائم.
- قم باستعداد دلو من الماء النظيف وخلطه مع المنظف الخاص لغسل السيارة.
- اغسل السيارة بلطف باستخدام قطعة قماش ناعمة أو الإسفنج أو الفرشاة الناعمة واشطفها عدة مرات من الأعلى إلى الأسفل.
- يجب غسل العجلات وعتبة الباب وغيرها من الأجزاء في الأخير حيث ينبغي استبدال الإسفنج أو قطعة قماش ناعمة عند تنظيفها.
- بعد الانتهاء من التنظيف، يجب شطف السيارة مع الكثير من الماء النظيف.
- بعد الانتهاء من التنظيف، يجب تجفيف طلاء السيارة بعناية باستخدام قطعة قماش ناعمة أو جلد الظباء.

ملاحظة

عندما يكون جسم السيارة به أوساخ مثل الأسفلت، فإنه يحتاج إلى التنظيف بمنظف خاص، ثم شطفه بالماء لتجنب إتلاف نعومة سطح جسم السيارة. افحص الجسم بحثًا عن تقشير الطلاء والخدوش أثناء تجفيف الجسم. في حالة العثور عليها، يجب إصلاحها في المتجر الخاص بشركة جي إيه سي.

توخ الحذر الشديد عند تنظيف سيارتكم بغسالة بالبخار أو غسالة بالضغط العالي. قم بالتأكد من التنظيف وفقًا لتعليمات ومتطلبات جهاز التنظيف بالبخار أو غسالة بالضغط العالي. وانتبه لضغط العمل ودرجة الحرارة ومسافة الرش:

- عند تنظيف السيارة باستخدام جهاز التنظيف بالبخار أو جهاز التنظيف بالضغط العالي، يجب الحفاظ على مسافة كافية من رش الماء مع السيارة ولا يمكن أن تكون درجة الحرارة أعلى من 60 درجة مئوية.
- لا تقم أبدا بتنظيف مستشعر الرادار أو كاميرا الوقوف باستخدام جهاز التنظيف بالضغط العالي لفترة طويلة من الوقت؛ عند تنظيف مستشعر الرادار أو كاميرا الوقوف، يجب الحفاظ على مسافة رش الماء أكثر من 30 سم.

تحذير

- **عند غسل السيارة يدويا، انتبه إلى السلامة الشخصية واحذر من الأجزاء الزاوية في الجزء السفلي من السيارة لتجنب الخدش.**
- **عند غسل السيارة، يجب إيلاء الاهتمام الخاص بالجزء السفلى من السيارة وداخل غطاء العجلات وغيرها من الأجزاء حتى لا تؤذي اليدين والذراعين من قبل الأجزاء الحادة.**
- **عند غسل السيارة، لا تسكب الماء مباشرة في حجرة الصندوق الأمامي. خلاف ذلك سوف يتأثر عمر خدمة كل مكون في مقصورة المحرك الأمامية.**

التشميع

يمكن أن يحمي الصبح المنتظم طلاء الجسم ويحافظ على نظافة الجسم. من أجل حماية طلاء الجسم بشكل فعال، يوصى بوضع الشمع الصلب عالية الجودة مرة واحدة في السنة لحماية الطلاء من تآكله من البيئة الخارجية ومقاومة الكشف الميكانيكي الخفيف.

قم بتأكد من مسح الجزء الخارجي للسيارة حتى يجف قبل اجراء الصبح. عند الصبح، يجب استخدام شمع واقي للطلاء عالي الجودة. يحتوي الشمع عالي الجودة بشكل عام على النوعين التاليين من المنتجات:

- شمع جسم السيارة: الشموع المستخدمة لحماية أسطح الطلاء من البيئات الخارجية المعاكسة مثل التعرض للشمس وتلوث الهواء وما إلى ذلك. تستخدم عادة للسيارات الجديدة.
- شمع التلميع: يمكنه إعادة اللمعان إلى سطح الطلاء الذي تأكسد أو فقد لمعانه. يستخدم بشكل أساسي لاستعادة لمعان سطح الطلاء.

تنظيف الأجزاء البلاستيكية الخارجية وصيانتها

تستخدم بالمياه النظيفة والقماش الناعم والفرشاة الناعمة للتنظيف عادةً. يمكنك استخدام المنظف البلاستيكي الخاص بدون المذيب المعتمد من قبل شركتنا إذا لم يكن من المحتمل تنظيفها.

ملاحظة

يجب عدم استخدام مواد التنظيف التي تحتوي على المذيبات عند تنظيف الأجزاء البلاستيكية. خلاف ذلك، فمن السهل أن تتسبب في تلف الأجزاء البلاستيكية.

تنظيف نافذة السيارة ومرآة الرؤية الخلفية

قم بتنظيف زجاج النوافذ ومرآة الرؤية الخلفية بمنظف الزجاج الذي يحتوي على الكحول، ثم جفف السطح الزجاجي بقطعة القماش الناعمة النظيفة والخالية من النسالة أو جلد الظباء.

بعد صيانة سطح جسم السيارة، يجب إزالة الشمع المتبقي على الزجاج بمنظف خاص وقطعة قماش للتنظيف. حتى لا تخدش شفرات الممسحة.

يمكن إزالة الثلج من النوافذ ومرايا الرؤية الخلفية من خلال استخدام فرشاة صغيرة.

استخدم رذاذ إزالة الصقيع لإزالة الجليد المتراكم. يمكن أيضًا استخدام مجرفة إزالة الصقيع، ولكن يجب توخي الحذر الشديد لتجنب إتلاف المكونات ويجب كشط الجليد في نفس الاتجاه.

ملاحظة

- من المحظور الحك مرارا وتكرارا.
- من المحظور إزالة الثلج والجليد على النوافذ ومرايا الرؤية الخلفية باستخدام الماء الدافئ أو الساخن. وإلا فقد ينفجر الزجاج.
- إذا كان هناك بقايا المطاط والشحوم ومواد هلام السليكا، فيجب إزالتها مع منظف النافذة أو منظف هلام السيليكا الخاصة.

تنظيف وصيانة غطاء الممسحة

حاول تجنب التوقف تحت الشجرة كثيرا/لفترة طويلة. وإذا وجدت أوراق أو غيرها من الحطام تسقط على سطح غطاء الممسحة، يرجى تنظيفها في الوقت المناسب.

تنظيف شفرة الممسحة

- تبديل مصدر طاقة السيارة إلى وضع "ON"، وثم إلى وضع "OFF".
- اضبط مفتاح مجموعة المساحات على وضع MIST في غضون 10 ثوانٍ تقريبًا، وسيتوقف ذراع المساحات بعد نصف دورة تشغيل.
- ارفع ذراع المساحات وامسح بعناية الغبار والأوساخ على شفرات المساحات بقطعة قماش ناعمة.
- بعد التنظيف، ضع ذراع المساحات برفق على الزجاج الأمامي.
- قم بتبديل مصدر الطاقة للسيارة إلى وضع ON، وستعود المساحات تلقائيا إلى موضعها الأصلي.

ملاحظة

- كن حذرًا عن ترك ذراع الماسحة واحرص على سقوطه في لحظة واضرب الزجاج الأمامي.
- سطح شفرات المساحات مغطى بطبقة من الجرافيت، والتي يمكن أن تجعل المساحات ناعمة بدون خدش ضوضاء. عوامل التنظيف الذي يحتوي على المذيبات والإسفنج الصلب والأدوات الحادة يمكن أن تلحق الضرر بطبقة الجرافيت. سيؤدي تلف طبقة الجرافيت إلى زيادة ضوضاء الخدش للممسحة، ويجب استبدالها في الوقت المناسب.
- في الشتاء أو الظروف الباردة، قم بالتأكد من التحقق مما إذا كانت شفرات المساحات مجمدة على الزجاج الأمامي قبل استخدام المساحات. إذا كان الأمر كذلك، فقم بإجراء عملية إزالة الجليد أولاً. خلاف ذلك، سوف تتلف شفرة الممسحة ومحرك الممسحة.

صيانة شريط الختم

احمِ بانتظام شرائط منع التسرب المطاطية على الأبواب والنوافذ وما إلى ذلك، للحفاظ على مرونتها وإطالة عمرها التشغيلي. كما أنه يحسن مدي منع التسرب، مما يجعل فتح الباب أسهل ويقلل من صوت إغلاق الباب. كما أنه ليس من السهل تجميدها في الشتاء.

استخدم قطعة قماش ناعمة لإزالة الغبار والأوساخ السطحية أثناء صيانة شريط منع التسرب. قم بتغطية شريط منع التسرب المطاطي بانتظام بعامل حماية خاص.

تنظيف العجلات وصيانتها

قم بإزالة الأملاح المضادة للانزلاق وبقايا احتكاك وسادة الفرامل على العجلات بانتظام، حيث يمكن أن تحافظ على جمال العجلات، وتلميع السطح وتمديد عمر الخدمة، يوصى بإجراء العمليات التالية في الوقت المحدد:

- يرجى إزالة الملح المضاد للانزلاق ورقاقة بطانة الاحتكاك للفرامل على العجلات باستخدام المنظفات خالية من الحمض كل أسبوعين.
- يجب وضع الشمع الصلب العالي الجودة على عجلات السبيكة كل ثلاثة أشهر.

ملاحظة

- من الممنوع معالجة سطح العجلات باستخدام وكيل لمعان السيارة أو غيرها من المواد الكاشطة.
- بالنسبة للعجلات التي تعرضت طبقتها الواقية السطحية للتلف، يجب إصلاحها في الوقت المناسب.
- استخدام جهاز التنظيف بالضغط العالي قد يؤدي إلى الضرر المرئي أو غير المرئي الدائم على العجلات، مما يؤدي إلى حادث الإصابات الخطيرة.
- من الممنوع رش الإطارات باستخدام فوهة التجميع، وإلا فسيتسبب في تلف الإطارات، مما يؤدي إلى وقوع الحوادث المرورية.

6.4 فحص وإضافة الزيت

6.4.1 الوقود

سينخفض مقياس الوقود تدريجيًا مع انخفاض كمية الوقود في عملية السيارة. => انظر الصفحة 39

عندما يكون مخزون الوقود منخفضًا للغاية، سوف يومض ضوء مؤشر ⛽ باللون ألاصفر، وهناك رسائل الإنذار على مجموعة العدادات، في هذا الوقت، يجب إضافة الوقود بأسرع ما يمكن.

تذكير

رقم الوقود: البنزين العالي الجودة الخالي من الرصاص رقم 92 وما فوق.

إضافة الوقود

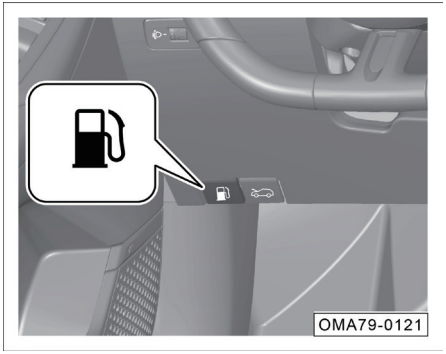

- اسحب مقبض فتح غطاء خزان الوقود ⛽، وسينبثق غطاء خزان الوقود.

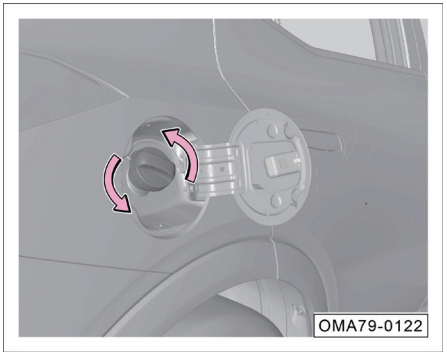

- افتح غطاء فتحة خزان الوقود بالكامل، وقم بفك غطاء فتحة خزان الوقود ببطء عكس اتجاه عقارب الساعة في اتجاه السهم، واترك غطاء فتحة خزان الوقود في مكانه للحظة عندما يكون مفكوكا تماما، بحيث يطلق خزان الوقود ضغط بخار الوقود الداخلي، وثم أخرجه.

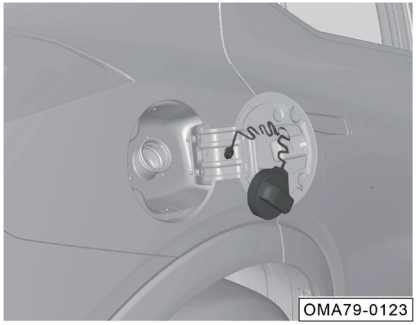

- قم بتعليق غطاء فتحة خزان الوقود داخل لوحة فتحة خزان الوقود وابدأ في تعبئة الوقود.
- بعد تعبئة الوقود، شد غطاء فتحة خزان الوقود في اتجاه عقارب الساعة حتى تسمع صوت "كادا"، مما يشير إلى أن تم إحكام ربط غطاء فتحة خزان الوقود تماما.

i تذكير

يتوافق هذا النموذج مع معايير الانبعاثات السادسة الصينية، حيث يكون نظام إمداد الوقود السادسة الصينية مصممة بنظام مغلق لاستعادة النفط والغاز. قد يتم إيقاف مسدس الوقود تلقائيا وذلك لأن درجة الحرارة المحيطة مرتفعة أو أن سرعة تدفق الوقود سريع جدًا عند ملء الوقود. حيث تكون هذه الحالة طبيعية، ويجب إبطاء سرعة الملء بالوقود.

ملاحظة

- في حالة استخدام الوقود برقم منخفض للغاية أو استخدام الوقود غير القياسي، قد يؤدي إلى تلف المحرك أو الفشل في تلبية متطلبات الأداء.
- عندما يكون مخزون الوقود أقل من 1/4، يرجى إعادة التزود بالوقود في الوقت المناسب من أجل تجنب تعطل السيارة بسبب عدم كفاية إمدادات الوقود في قسم المنحدرات.

ملاحظة

عند التزود بالوقود، يجب إدخال بندقية التزود بالوقود إلى أعمق جزء من أنبوب التزود بالوقود، وعندما تقفز البندقية لأول مرة، من المستحسن عدم الاستمرار في التزود بالوقود وذلك لتجنب الإفراط في التزود بالوقود بسبب تسرب الوقود.

تحذير

- **تأكد من إيقاف تشغيل المحرك عند التزود بالوقود في أي وقت من الأوقات، بالإضافة إلى ذلك، يجب إيلاء الاهتمام إلى عدم وجود اللهب المكشوف والنار.**
- **تجنب ملامسة الوقود للجلد أو الملابس.**
- **يرجى التزود بالوقود في السيارة حسب رقم الوقود، وإذا تم التزود بالوقود الذي لا يتفق مع المتطلبات، فلا تقم ببدء تشغيل المحرك، بل يجب الاتصال بمتجر ترامبشي المعتمد على الفور للتعامل معه.**

6.4.2 زيت المحرك

وظائف زيت المحرك

يشمل زيت المحرك وظائف التشحيم، والختم، والتبريد، ومقاومة التآكل والتنظيف وغيرها.

مواصفات زيت المحرك

عندما تغادر السيارة المصنع، يكون المحرك ممتلئًا بزيت المحرك عالي الجودة، حيث يمكن استخدامه في المناخ على مدار السنة باستثناء الطقس البارد القارس.

يرجى التحقق مما إذا كانت المواصفات الموجودة على العبوة الخارجية لزيت المحرك مناسبة لمحرك السيارة عند شراء زيت المحرك.

تذكير

درجة الزيت:

- API SN/ILSAC GF-5.

لزوجة الزيت:

- SAE 0W-20.

التنبيه

- يرجى الذهاب إلى متجر ترامبشي المعتمد لتغيير زيت المحرك وفقًا للمدة المنصوص عليها في "دليل الضمان والصيانة".
- إذا كنت تستخدم السيارة في الظروف القاسية أو تستخدم الوقود المحتوى على كمية كبيرة من الكبريت أو تسير بسرعة الخمول لفترات طويلة من الوقت (مثل سيارات الأجرة) أو تسير في المناطق العالية من الغبار أو تسير بالمقطورات في كثير من الأحيان أو تستخدم السيارة في المناطق الباردة للغاية، فيجب تقصير فترة الصيانة وزيادة عدد مرات الصيانة.

تحذير

قم بالتأكد من استخدام زيت المحرك المعتمد من قبل شركتنا. في حالة استخدام زيت محرك بمواصفات أخرى، لا يغطي ضمان الجودة تلف المحرك الناتج.

مؤشر تحذير ضغط زيت المحرك

أثناء القيادة، إذا كان مؤشر التحذير مضيئًا، يجب عليكم وقوف السيارة في مكان آمن وإيقاف تشغيل المحرك، وقم بالتحقق من مستوى الزيت بعد أن يبرد المحرك.

إذا كان مستوى الزيت طبيعيًا وكان مؤشر التحذير لا يزال مضاءًا بعد بدء تشغيل المحرك، فلا تستمر في بدء تشغيل المحرك، يرجى الاتصال بمتجر خاص بشركة جي إيه سي لإجراء الفحص والإصلاح.

تحذير ⚠

- **في حالة تجاهل ضوء التحذير وما يتصل بها من التحذيرات، فقد يتلف المحرك.**
- **إذا كان ضوء التحذير من انخفاض ضغط زيت المحرك لا يمكن أن يشير إلى مستوى زيت المحرك، فيجب التحقق من مستوى زيت المحرك بانتظام.**

التحقق من مستوى الزيت

ينبغي فحص مستوى زيت المحرك بانتظام. حيث يجب إيقاف السيارة على الأرض المستوية واستخدام فرامل الانتظار وإيقاف تشغيل المحرك. فافتح غطاء الكابينة الأمامي بعد أن يبرد المحرك، ثم تحقق من مستوى زيت المحرك.

تذكير i

يجب أن يكون المحرك باردًا عند فحص مستوى الزيت.

تحذير ⚠

- **توخي الحذر عند العمل في الصندوق الأمامي.**
- **الصندوق الأمامي هو منطقة عالية المخاطر، قبل فتح غطاء الصندوق الأمامي، تأكد من قراءة بعناية واتباع تعليمات التحذير ذات الصلة.**

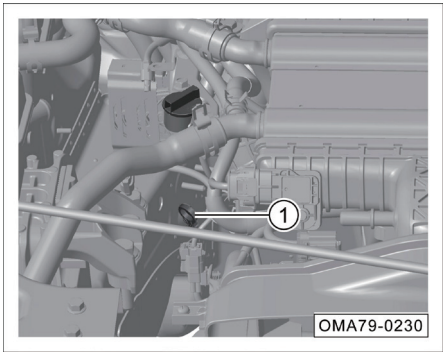

- اسحب مقياس الزيت.

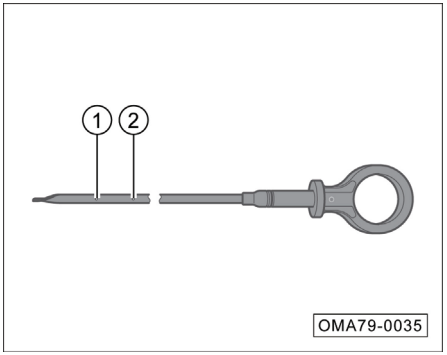

- امسح آثار الزيت على المقياس بقطعة قماش نظيفة، وثم أدخله تمامًا.
- اسحب مقياس الزيت مرة أخرى واقرأ مستوى الزيت المقاس: يجب أن يكون مستوى الزيت بين علامة الحد الأدنى للزيت ① وعلامة الحد الأعلى للزيت ②.
- إذا كان هناك قليل جدًا من زيت المحرك، فيرجى إضافة زيت المحرك في الوقت المناسب، ذلك لأنه إذا كان زيت المحرك قليلا للغاية، فسيؤدي إلى سوء التشحيم، وبالتالي يتلف المحرك.

ملء الزيت

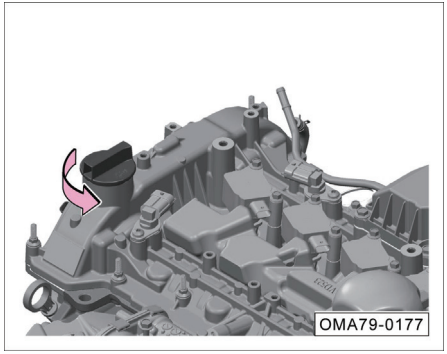

بعد التحقق من مستوى الزيت، يرجى اتباع الخطوات التالية إذا كنت بحاجة إلى ملء الزيت:

- فك غطاء فتحة تعبئة الزيت عكس اتجاه عقارب الساعة.
- قم بإضافة زيت المحرك بكميات صغيرة لعدة مرات، وتحقق من مستوى زيت المحرك بعد إضافته لكل مرة.
- عندما يقترب مستوى الزيت من علامة الحد الأقصى ر، فيكفي زيت المحرك، ويجب التوقف عن إضافته، ويجب تركيب غطاء فتحة التزود بزيت المحرك وتشديده في اتجاه عقارب الساعة.

⚠ تحذير

- **احرص على عدم رش زيت المحرك أثناء إضافة زيت المحرك، وإذا كان الجلد مغطى بزيت المحرك، فيجب شطفه بشكل جيد.**
- **إذا كان هناك الكثير من زيت المحرك بعد إضافته، فلا تقم ببدء تشغيل المحرك، بل يجب الاتصال بمتجر ترامبشي المعتمد بأسرع ما يمكن للتعامل معه، وإلا فقد يتلف المحول الحفاز الثلاثي.**
- **بعد الانتهاء من إضافة زيت المحرك، يجب تشديد غطاء فتحة التزود بزيت المحرك بإحكام لمنع رش زيت المحرك عند بدء تشغيل المحرك، مما يتسبب في نشوب الحريق.**
- **زيت المحرك هو مادة سامة. قم بتخزين زيت المحرك في الحاوية الأصلية واحذر من ملامسة الأطفال لتجنب التسمم بتناوله عن طريق الخطأ.**
- **لا يسمح بإضافة زيوت التشحيم الأخرى في زيت المحرك، وإلا فإنه سيتلف المحرك، والأعطال الناجمة عن إضافة زيوت التشحيم لا تندرج في نطاق ضمان الجودة.**

6.4.3 سائل التبريد

وظائف سائل التبريد

يتميز سائل التبريد بوظائف التبريد ومقاومة التجميد والتآكل.

مواصفات سائل التبريد

عندما تغادر السيارة المصنع، يكون نظام التبريد ممتلئًا بسائل التبريد، والذي يمكن استخدامه على مدار العام باستثناء الطقس البارد القارس.

تذكير

- مواصفات سائل التبريد: سائل التبريد DF-6، 35- درجة مئوية
- يرجى الذهاب إلى متجر ترامبشي المعتمد لاستبدال سائل التبريد وفقًا للمدة المنصوص عليها في "دليل الضمان والصيانة".
- إذا كان هناك ظاهرة تغير اللون في سائل التبريد، فيجب تقصير فترة الصيانة والذهاب إلى متجر ترامبشي المعتمد لاستبداله.

مؤشر ارتفاع درجة الحرارة لسائل تبريد المحرك

إذا كانت درجة حرارة سائل التبريد مرتفعة للغاية، ويضيء ضوء الإشارة في مجموعة التابلوه بلون أحمر، وفي الوقت نفسه، هناك معلومات الإنذار لتذكير السائق؛ وفي هذا الوقت، يجب التوقف في مكان آمن وإيقاف تشغيل المحرك، وتحقق من مستوى سائل التبريد بعد تبريد المحرك.

إذا كان مستوى سائل التبريد طبيعيًا، ولا يزال ضوء المؤشر قيد التشغيل بعد بدء تشغيل المحرك، فلا تستمر في بدء تشغيل المحرك. بل يجب الاتصال بشركة جي أيه سي للسيارات للصيانة.

التحقق من مستوى سائل التبريد

يجب فحص مستوى سائل التبريد بانتظام. يجب إيقاف السيارة على الأرض المستوية ويجب استخدام فرامل الانتظار وإيقاف تشغيل المحرك. افتح غطاء الكابينة الأمامي بعد تبريد المحرك، وتحقق من مستوى سائل التبريد.

تحذير

- **توخي الحذر عند العمل في الصندوق الأمامي.**
- **الصندوق الأمامي هو منطقة عالية المخاطر، قبل فتح غطاء الصندوق الأمامي، تأكد من قراءة بعناية واتباع تعليمات التحذير ذات الصلة.**
- **إذا رأيت بخارا أو سائل تبريد يفيض في الصندوق الأمامي، فلا تفتح غطاء الصندوق الأمامي لمنع الحروق؛ يجب الانتظار حتى لا يفيض البخار أو سائل التبريد ويبرد المحرك قبل فتح غطاء الصندوق الأمامي.**

سائل تبريد المحرك

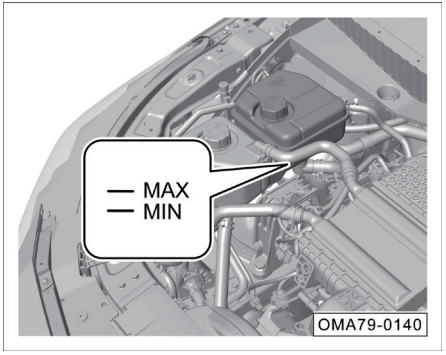

قم بالتحقق مما اذا كان مستوى سائل التبريد في خزان تمدد سائل تبريد المحرك يقع بين علامة الحد الأعلى "MAX" وعلامة الحد الأدنى "MIN".

سائل تبريد المبرد البيني

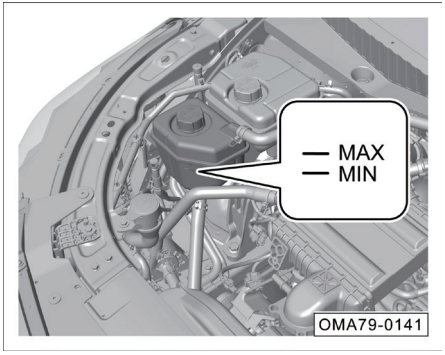

قم بالتحقق مما اذا كان مستوى سائل التبريد في خزان تمدد المبرد البيني يقع بين علامة الحد الأعلى "MAX" وعلامة الحد الأدنى "MIN".

ملاحظة

عندما يكون مستوى سائل التبريد أقل من علامة الحد الأدنى "MIN"، يجب إضافة سائل التبريد. إذا كان سائل التبريد منخفضًا جدًا، فسيؤثر ذلك على أداء التبريد ويسبب ضررًا للمحرك أو المبرد البيني.

ملء سائل التبريد

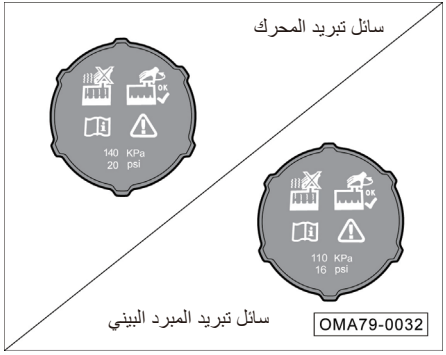

بعد التحقق من مستوى سائل التبريد، فاتبع الخطوات أدناها إذا كنت بحاجة إلى إضافته:

- قم بتغطية غطاء خزان التمدد بقطعة قماش سميكة وإزالته عكس اتجاه عقارب الساعة.
- أضف سائل التبريد بين علامة الحد الأعلى "MAX" وعلامة الحد الأدنى "MIN".
- قم بتشديد غطاء خزان التمدد في اتجاه عقارب الساعة حتى نقطة القفل.

ملاحظة

- عندما لم يبرد المحرك، يكون نظام التبريد في حالة الضغط العالي، لا تقم أبدا بفتح غطاء خزان التمدد لسائل التبريد، وإلا فقد يؤدي إلى التحرق من سائل التبريد.
- لا يجوز تعبئة سائل التبريد إلا بعد تبريد المحرك أو سائل تبريد المبرد البيني. ويجب ألا يتجاوز مستوى سائل التبريد المضاف علامة الحد الأعلى "MAX"، وإلا سيفيض سائل التبريد عندما يكون نظام التبريد تحت ضغط عال بعد بدء تشغيل المحرك.
- لا يمكن إضافة إلا سائل التبريد الجديد.

تحذير

- **من الممنوع خلط سائل التبريد غير المعترف به من قبل الشركة في سائل التبريد الأصلي.**
- **في حالة الطوارئ، إذا تم استخدام سائل تبريد آخر أو تعبئة ماء نقي، يجب الذهاب إلى متجر ترامبشي المعتمد في الوقت المناسب لتنظيف نظام التبريد واستبداله بسائل تبريد جديد.**
- **إذا وجدت أنه يتم استهلاك سائل التبريد بسرعة أو بكمية كبيرة، فقد يكون هناك تسرب في نظام التبريد، يجب الذهاب إلى متجر ترامبشي المعتمد في الوقت المناسب للفحص والإصلاح.**
- **يجب تخزين سائل التبريد في الحاوية الأصلية، ولا تسمح أبدا بالاتصال به من قبل الأطفال لتجنب تناولها بخطأ ويتسبب في التسمم.**

6.4.4 سائل غسيل الزجاج الأمامي وشفرات المساحات

املأ سائل غسيل الزجاج الأمامي

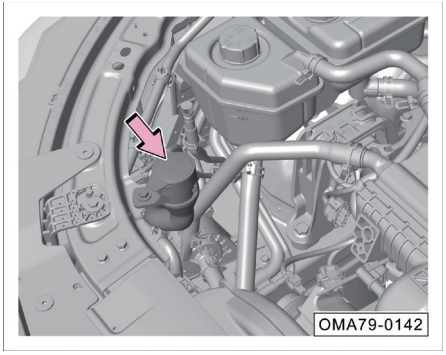

- إذا وجدت أن مستوى سائل الغسيل منخفضًا للغاية، فيجب إضافة سائل الغسيل في خزان السائل في الوقت المناسب.

ملاحظة

- لا تستخدم الماء والصابون أو أي مادة مانعة للتجمد بدلا من سائل الغسيل، وإلا فقد يتسبب ذلك في ظهور علامات على طلاء السيارة.
- لا تخلط سائل غسيل الزجاج مع سوائل الغسيل الأخرى، وإلا فسيؤدي ذلك إلى تحلل مكونات سائل الغسيل وانسداد فوهة مغسلة الزجاج.

تحذير

- **توخي الحذر عند العمل في الصندوق الأمامي. اقرأ دائمًا تعليمات التحذير ذات الصلة واتبعها بعناية قبل بدء العمل.**
- **لا تستخدم سائل التبريد أو غيرها من المواد المضافة كسائل غسل الزجاج عن طريق الخطأ، وإلا فأنه سيترك بقع الزيت وإلخ على الزجاج عند تنظيفه، مما يؤثر على مجال الرؤية ومن السهل أن يؤدي إلى وقوع الحوادث.**
- **من الممنوع استخدام سائل غسل الزجاج بالكحول أكثر من 10%، في بيئة درجة الحرارة العالية، هذا النوع من سائل غسل الزجاج يمكن أن يؤدي إلى تآكل الأضواء ويؤدي إلى تكسيرها، فمن المستحسن استخدام سائل الغسل بالميثانول.**

استبدال شفرة الممسحة للزجاج الأمامي

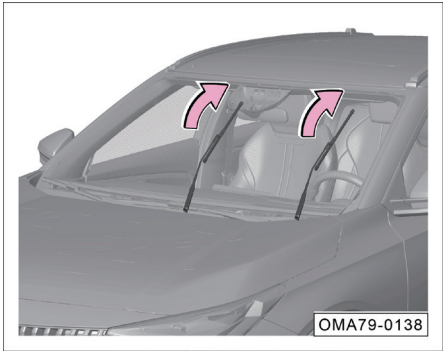

- تبديل مصدر طاقة السيارة إلى وضع "ON"، وثم إلى وضع "OFF".
- اضبط مفتاح مجموعة المساحات على وضع MIST في غضون 10 ثوانٍ تقريبًا، وسيتوقف ذراع المساحات بعد نصف دورة تشغيل.

i تذكير

عندما يكون مفتاح المساحات في وضع "OFF"، انقر على الزر الافتراضي "وضع صيانة المساحات" من خلال "الإعدادات ← ملحقات السيارة ← ملحقات أخرى" في صفحة نظام مكبر الصوت، وسيتوقف ذراع المساحات بعد نصف دورة تشغيل. انقر فوق الزر الافتراضي الأيمن مرة أخرى، وسيتم إعادة ضبط ذراع المساحات.

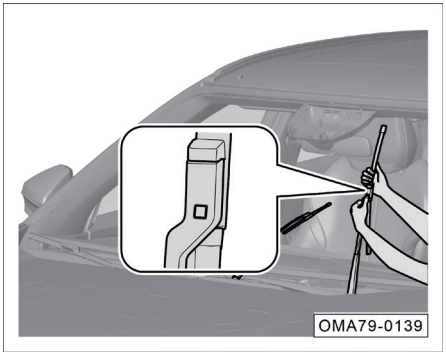

- اسحب ذراع المساحات لأعلى، واضغط على زر القفل في اتجاه السهم وفك شفرات المساحات
- اخفض ذراع المساحات ببطء.
- قم بإعادة تركيب شفرات المساحات الجديدة في ذراع المساحات على الخطوات العكسية حتى تسمع صوت "نقرة" وذلك يشير إلى أنه قد تم تركيبها في مكانه.
- ضع ذراع المساحات برفق على الزجاج الأمامي.
- قم بتبديل مصدر طاقة السيارة إلى وضع ON، وسيعود ذراع المساحات تلقائيا إلى موضعه.

ملاحظة

- بعد ضبط ذراع المساحات على وضع صيانة المساحات، وثم يمكن رفعه لأعلى.
- لا تفتح غطاء الصندوق الأمامي عندما يتم رفع المساحات، وإلا فإن ذلك سيضر بغطاء الصندوق الأمامي وذراع المساحات.
- عند رفع ذراع المساحات لأعلى، يرجى إمساك ذراع المساحات بيدك بدلا من شفرات المساحات الناعمة.
- يجب استخدام شفرات مساحات جديدة بنفس الطول والمواصفات.
- كن حذرًا عند وضع ذراع المساحات لتجنب ضرب الزجاج في لحظة السقوط.
- يجب التحقق بانتظام من حالة شفرات المساحات واستبدال شفرات المساحات حسب الطلب، ويجب استبدال شفرات المساحات التالفة في الوقت المناسب.
- إن شفرات المساحات المتآكلة بشكل مفرط أو المتسخة من السهل أن تخدش الزجاج، وقد يؤثر على مجال الرؤية عند استخدامها ويحد من سلامة القيادة.

6.4.5 سائل الفرامل

وظيفة سائل الفرامل

يستخدم سائل الفرامل لنقل الطاقة في نظام الفرامل الهيدروليكي للسيارة.

سائل الفرامل ماص، ويمتص الرطوبة باستمرار من الهواء المحيط أثناء الاستخدام. إذا ظل سائل الفرامل في النظام لفترة طويلة وامتص الكثير من الماء، فسيتم إنشاء مقاومة الهواء في خط أنابيب النظام أثناء الكبح، مما يقلل من تأثير الكبح، ويؤثر على سلامة القيادة، وقد يتسبب في حدوث فشل نظام الكبح تماما وتسبب في وقوع حادث. لذلك يجب الذهاب إلى متجر ترامبشي المعتمد للتحقق من مستوى سائل الفرامل أو استبدال سائل الفرامل في الفترة المنصوص عليها في "دليل الضمان والصيانة".

تذكير

مواصفات سائل الفرامل DOT4 .

تحذير

- **إن استخدام سائل الفرامل المستعمل أو سائل الفرامل غير المنطبق على هذه السيارة سوف يقلل كثيرًا من تأثير الفرملة وحتى يؤدي إلى فشل نظام الفرامل! لا تتحمل الشركة أي مسؤولية عن عطل السيارة وتلفها (بما في ذلك ضمان الجودة).**
- **يجب استخدام سائل الفرامل المتوافق مع المعيار، ويجب استخدام سائل الفرامل الجديد.**

مؤشر نظام الفرامل

أثناء قيادة السيارة، عندما يضيء مؤشر (!) باللون الأحمر، وتعرض مجموعة العدادات الرسالة "الرجاء إضافة سائل الفرامل"، فيجب التوقف في مكان آمن على الفور والتحقق مما إذا كان مستوى سائل الفرامل طبيعيًا.

التحقق من مستوى سائل الفرامل

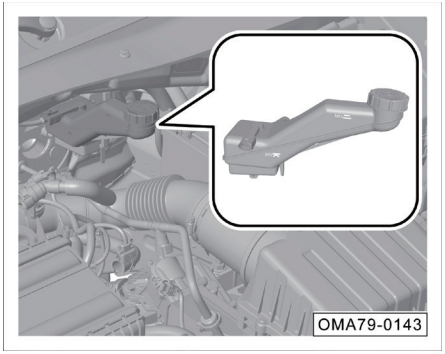

بعد أن يبرد المحرك، قم بالتحقق مما إذا كان مستوى سائل الفرامل بين علامة الحد الأعلى "MAX" وعلامة الحد الأدنى "MIN".

ينخفض مستوى سائل الفرامل بشكل طفيف بسبب التآكل والتعديل التلقائي لوسادة الفرامل أثناء استخدام السيارة.

إذا انخفض مستوى سائل الفرامل بشكل كبير أو انخفض إلى ما تحت "MIN" في فترة زمنية قصيرة، فهذا يشير إلى أنه قد يكون هناك عطل تسرب في نظام الفرامل.

i تذكير

- قم بالتأكد من قراءة التحذيرات ذات الصلة واتباعها بعناية قبل فتح غطاء المقصورة الأمامية.
- بعد فحص مستوى سائل الفرامل، إذا كان مستوى السائل أقل من علامة الحد الأدنى "MIN"، يجب إضافة سائل الفرامل.
- بعد إضافة سائل الفرامل، إذا كان ضوء التحذير من نظام الفرامل لا ينطفئ أو يضيء مرة أخرى أثناء القيادة، فقد يكون هناك التسرب في نظام الفرامل، ويؤدي إلى انخفاض مستوى سائل الفرامل بسرعة أو وجود العطل في نظام الفرامل، في هذه الحالة، لا تستمر في القيادة، بل يجب الاتصال بمتجر ترامبشي المعتمد في الوقت المناسب للفحص والإصلاح.

ملء سائل الفرامل

من أجل ضمان التشغيل العادي لنظام الفرامل، يجب ملء سائل الفرامل الذي يلبي المواصفات:

- قم بفك غطاء خزان سائل الفرامل عكس اتجاه عقارب الساعة.
- قم بإضافة سائل الفرامل الجديد لجعل مستوى السائل يصل إلى علامة الحد الأقصى "MAX" ويتوقف عن إضافته.
- قم بتشديد غطاء خزان سائل الفرامل في اتجاه عقارب الساعة.

ملاحظة

- سائل الفرامل يمكنه تآكل طلاء جسم السيارة، يجب مسح سائل الفرامل الذي يرش على الطلاء في الوقت المناسب.
- إن استخدام سائل الفرامل المستعمل أو سائل الفرامل غير المنطبق على هذه السيارة سوف يقلل من تأثير الفرملة إلى حد كبير بسبب عدم التوافق، حتى يؤدي إلى فشل نظام الفرامل.

تحذير

- **سائل الفرامل هو مادة سامة، فيجب تخزينه في الحاوية المختومة الأصلية، ووضعه في مكان آمن، ولا تسمح أبدا بالاتصال به من قبل الأطفال لتجنب تناولها بخطأ ويتسبب في التسمم.**
- **يجب تخزين سائل الفرامل وفقًا لقوانين حماية البيئة.**

6.4.6 البطارية

رموز التحذير والتعليمات بشأن تشغيل البطارية

	يجب ارتداء النظارات الواقية أثناء العملية!
	ينتمي إلكتروليت البطارية إلي المادة الشديدة التآكل، لذلك يجب عليك ارتداء القفازات والنظارات الواقية أثناء التشغيل!
	يحظر اللهب المكشوف، الشرر، الأضواء المكشوفة والتدخين في أماكن العمل!
	يتم إنشاء الغاز الخليط الشديد الانفجار عندما يتم شحن البطارية!
	يجب على الأطفال الابتعاد عن الشوارد وبطاريات السيارة!

إذا لم تكن على دراية بإجراءات التشغيل أو لم يكن لديك أدوات خاصة، فيجب ألا تقوم بأي عمل على النظام الكهربائي للسيارة، يرجى الاتصال بمتجر خاص بشركة جي إيه سي.

ضوء إنذار نظام الشحن

يتم استخدام ضوء التحذير للإشارة إلى فشل المولد.

بعد تبديل مصدر طاقة السيارة إلى وضع "ON"، وعند لم يتم تشغيل المحرك، سيضيء ضوء التحذير؛ وبعد تشغيل المحرك، سينطفئ ضوء التحذير .

أثناء قيادة السيارة، إذا كان مؤشر التحذير مضيئًا، فهذا يعني أن المولد لم يعد يشحن البطارية، يرجى الذهاب إلى المتجر الخاص بشركة جي إيه سي للفحص والاصلاح في الوقت المناسب.

التحقق من البطارية

يجب التحقق من البطارية بانتظام في الفترة المحددة في "دليل الضمان والصيانة".

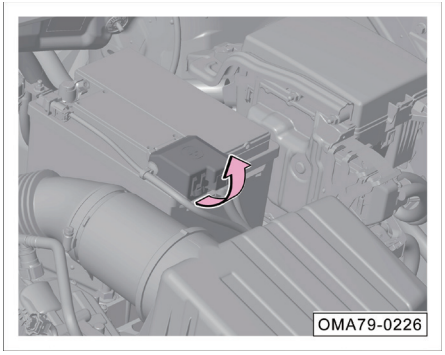

- اقلب غطاء البطارية الموجب لأعلى.
- تحقق من الاتصال بين وصلة البطارية والكابل وما إذا كان هناك تآكل أو ظاهرة فضفاضة؛ تحقق من مظهر البطارية للتأكد مما إذا كان هناك أي شق وتوسع وغيرها من الظواهر. في حالة حدوث الظاهرة المذكورة أعلاه، يرجى الذهاب إلى المتجر الخاص بشركة جي إيه سي للفحص والاصلاح في الوقت المناسب.
- ذا كانت السيارة متوقفة لفترة طويلة من الوقت، فيجب دائمًا التحقق من حالة البطارية.

تذكير

- إذا كانت طاقة البطارية منخفضة أو تلف البطارية، مما يؤدي إلي الصعوبة في بدء تشغيل المحرك، يرجى الاتصال بمتجر ترامبشي المعتمد في الوقت المناسب لشحن البطارية أو استبدال البطارية.
- إذا كنت بحاجة إلى استبدال البطارية، يرجى الذهاب إلى متجر ترامبشي المعتمد لاستبدالها؛ وإذا كنت تستخدم بطارية بطراز خاطئ، قد تكون السيارة غير صالحة للاستعمال أو تسبب فشل النظام الكهربائي بسبب عدم التوافق

التعليمات عن استخدام البطارية

سيتم تفريغ البطارية بسرعة عند استخدام المعدات الكهربائية في السيارة بعد إيقاف تشغيل المحرك:

1. لا تستخدم الأجهزة الكهربائية على السيارة لفترة طويلة من الوقت بعد إيقاف تشغيل المحرك.
2. عند مغادرة السيارة، تأكد من إغلاق جميع الأبواب وإيقاف تشغيل جميع الأجهزة الكهربائية (مثل الأضواء وإلخ) بشكل جيد.

ملاحظة

- عند عدم القدرة على بدء تشغيل المحرك بسبب نقص الطاقة في البطارية، يمكن محاولة بدء تشغيله عن طريق الطوارئ، وإذا لم يتمكن من بدء تشغيل المحرك، فيرجى الاتصال بمتجر ترامبشي المعتمد للفحص والإصلاح.
- لتجنب تلف النظام الكهربائي للسيارة، لا تقم بتوصيل معدات توليد الطاقة الكهربائية مثل الألواح الكهروضوئية أو شواحن بطارية السيارة بمقبس الطاقة الكهربائية.
- تحتوي البطاريات على مواد سامة مثل حامض الكبريتيك والرصاص وإلخ، لذلك يجب التخلص منها بشكل صحيح، ولا يمكن التخلص منها كنفايات منزلية عادية.

6.5 فلتر مكيف الهواء

يجب التحقق من فلتر مكيف الهواء النظيف

يجب التحقق من أو تنظيف فلتر مكيف الهواء بانتظام وفقًا للأحكام الواردة في "دليل الضمان والصيانة". إذا تم قيادة السيارة في بيئة متربة، كان فلتر مكيف الهواء متسخًا جدًا، نوصى باستبدال فلتر مكيف الهواء مسبقًا.

يوجد فلتر مكيف الهواء داخل صندوق القفازات على جانب الراكب الأمامي. وعند تفكيك وازالة فلتر مكيف الهواء، تكون الأجزاء المراد تفكيكها معقدة. ولتجنب الأضرار غير الضرورية للمكونات، نوصى بالذهاب إلى المتجر الخاص بشركة جي إيه سي لفحص فلتر مكيف الهواء أو تنظيفه أو استبداله.

6.6 استبدال اللمبات

ملاحظة تغيير اللمبة

لا تلمس زجاج المصباح بإصبعك عند تغيير اللمبة، وإلا فإن حرارة المصباح سوف تبخر بصمة الأصابع وتتكثف على زجاج المصباح، مما يقلل من إضاءة المصباح.

يجب فحص حالة عمل المصباح بعد تغيير اللمبة والذهاب إلى شركة جي أيه سي للسيارات لفحص حالة الشعاع للمصابيح في الوقت المناسب.

⚠ تذكير

- تشمل مواصفات أضواء السيارة هالوجين أوLED، إذا تعرض ضوء LED للتلف، يرجى الذهاب إلى متجر ترامبشي المعتمد لاستبداله.
- طرق التفكيك والتجميع للمبات اليمنى واليسرى متماثلة بشكل أساسي، هنا سيتم وصف تفكيك وتجميع لمبة الهالوجين على جانب واحد فقط.

⚠ ملاحظة

يجب استبدال اللمبات التالفة لمبات جديدة من نفس المواصفات. لتفاصيل مواصفات لمبات هذه السيارة، => انظر الصفحة 252

⚠ تحذير

لا تغير اللمبة لو لم تكن على دراية بإجراءات التشغيل ومواصفات عملية الأمان واستخدام الأدوات.

- **قبل استبدال اللمبات، يجب إطفاء جميع الأضواء، ولا يمكن استبدال اللبمات إلا بعد أن تبرد.**
- **عند التشغيل، انتبه للأجزاء الحادة الموجودة على مبيت الضوء المدمج في الصندوق الأمامي، واحرص على عدم خدش يديك عند استبدال اللمبات.**

استعد قبل تغيير اللمبة

إذا تبين أن هناك لمبات تالفة، فيجب استبدالها في أسرع وقت ممكن، ويجب عمل الاستعدادات التالية قبل الاستبدال:

1. إطفاء جميع الأضواء.
2. تبديل مفتاح التشغيل إلى وضع "OFF".
3. تحقق مما إذا كان المصهر ذو الصلة قد احترق، وإذا كان المصهر جيدًا، فتحقق من اللمبات واستبدلها.

تفكيك مجموعة الأضواء الخلفية

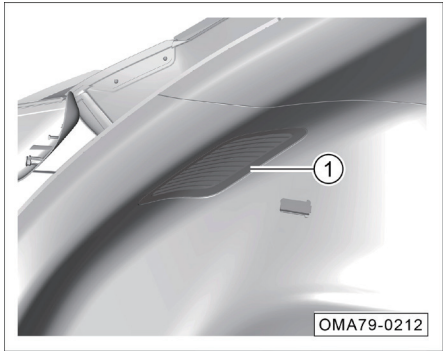

1. فتح باب الصندوق الخلفي.
2. إخراج لوحة الزخرفة ①.

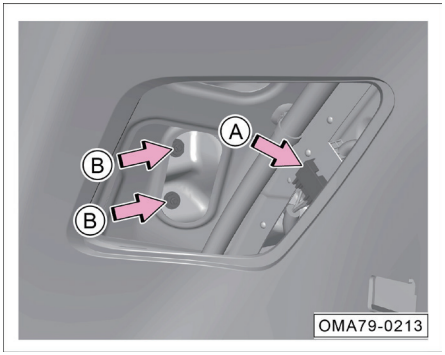

3. فصل قابس توصيل مجموعة الأضواء الخلفية - السهم A.
4. نزع براغي التثبيت لمجموعة الأضواء الخلفية - السهم B.

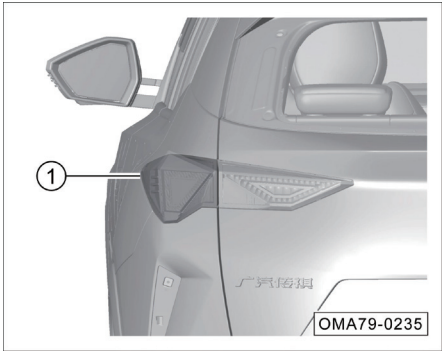

5. إخراج مجموعة الأضواء الخلفية ①.
6. بعد تفكيك مجموعة الأضواء الخلفية، قم بتثبيتها بترتيب عكسي.

استبدل لمبة مصابيح إشارة الانعطاف الخلفية

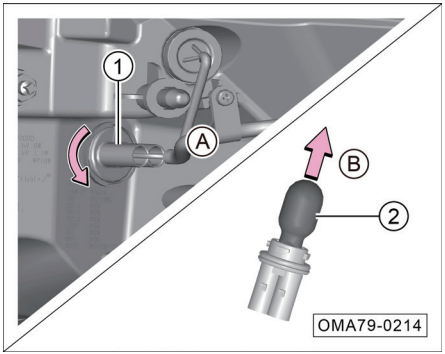

1. تفكيك مجموعة الأضواء الخلفية. <= انظر الصفحة 234
2. التدوير في اتجاه السهم A لإخراج لمبة ضوء إشارة الانعطاف وحامل الضوء ①.
3. إخراج لمبة ضوء إشارة الانعطاف الخلفي ② في اتجاه السهم B.
4. بعد استبدال لمبة ضوء إشارة الانعطاف الخلفي، تثبيت اللمبة بترتيب عكسي.

استبدال لمبة ضوء لوحة الأرقام

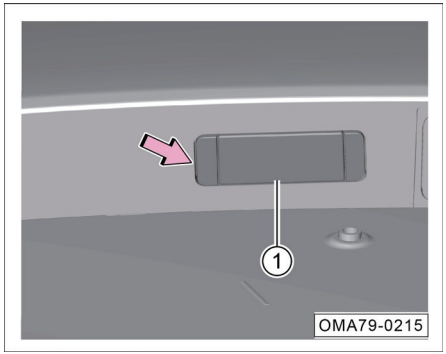

1. إخراج مفتاح ضوء لوحة الأرقام ① في اتجاه السهم.

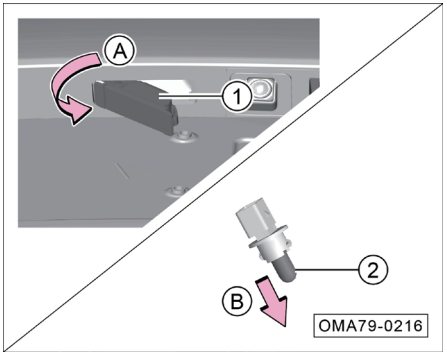

2. فصل قابس تسخير الأسلاك، والتدوير في اتجاه السهم A لإخراج لمبة لوحة الأرقام وحامل الضوء ①.
3. إخراج اللمبة ② في اتجاه السهم B.
4. بعد استبدال لمبة ضوء لوحة الأرقام، تثبيت اللمبة بترتيب عكسي.

استبدال لمبة ضوء مرآة الزينة*

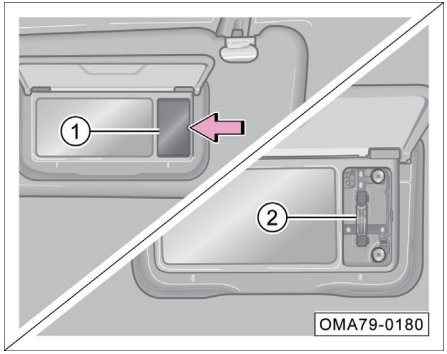

1. نزع غطاء ضوء مرآة الزينة ① بعناية في اتجاه السهم.
2. إخراج لمبة مرآة الزينة ②.
3. بعد استبدال لمبة ضوء مرآة الزينة، تثبيت اللمبة بترتيب عكسي.

6.7 العجلات

⚠ تحذير

لا يمكن أن يصل التصاق الطريق للإطار الجديد إلى الحالة المثلى ضمن مسافة 500 كيلومتر الأولية، لذا يجب سياق السيارة بسرعة معتدلة بعناية لمنع الحوادث.

- **كانت قوة التصاق الطريق للإطارات التي لم يتم تليينها أو الإطارات التي يتم تآكلها بشكل مفرط غير كافية، مما يؤثر تأثيرًا مباشرًا على تأثير الفرملة.**
- **إذا تبين أن السيارة تهتز بشكل غير طبيعي أو تنحرف أثناء قيادة السيارة، فيجب أن تتوقف على الفور وتتحقق مما إذا كانت الإطارات تالفة.**
- **إذا لم يتم تآكل الإطارات بشكل غير موحد وبشكل مفرط، فيجب الذهاب إلى متجر ترامبشي المعتمد بأسرع ما يمكن للفحص.**

⚠ تحذير

إذا انفجر الإطار أو تسرب الهواء أثناء قيادة السيارة، فقد يؤدي ذلك بسهولة إلى وقوع حوادث مرور خطيرة.

- **لا تستخدم الإطارات والعجلات التالفة، أو تستخدم الإطارات التي قد تم تآكلها حتى علامة تآكل نمط الإطار أثناء القيادة. وإلا فإنه من السهل جدًا حدوث حوادث، لأن هذه الإطارات قد تنفجر أثناء القيادة، مما يتسبب في وقوع حوادث مرورية وإصابة الأشخاص. يجب استبدال هذه الإطارات والعجلات على الفور.**
- **يجب أن يتوافق ضغط الإطارات مع اللوائح، وإلا فقد تحدث حوادث. إذا كان ضغط الإطارات غير كافٍ وكان ستستمر السيارة في القيادة بسرعة عالية، قد يؤدي إلى ثني الإطار، وسوف ترتفع درجة حرارة الإطار بسهولة، مما قد يتسبب في تقشر الإطار أو انفجاره.**
- **لا تعرض الإطارات للمواد الكيميائية والزيوت والشحوم والوقود وسائل الفرامل.**

⚠ تحذير

- **لا يجوز استخدام العجلات القديمة والإطارات القديمة مجهولة المصدر في أي ظرف من الظروف، لأنه على الرغم من عدم وجود ضرر مرئي لهذه العجلات والإطارات، فقد تتلف، وقد تفقد التحكم في السيارة وتتسبب في حادث مروري أثناء قيادة السيارة.**
- **يوصى بعدم استخدام الإطارات المعاد تدويرها، ذلك لأن الإطارات المعاد تدويرها هذه قد يتغير جسمها مع مرور العمر التشغيلي، وقد تحد من المتانة وتؤثر على سلامة القيادة.**

تدابير وقائية لعطل العجلة

- يجب قيادة السيارة ببطء على طول الاتجاه الرأسي من العقبة عند عبور حافة الطريق أو ما شابه ذلك.
- لا تعرض الإطارات للشحوم والزيت والوقود.
- تحقق دوريًا من حالة تلف الإطارات (على سبيل المثال: (على سبيل المثال: الضرر مثل الجروح أو السحجات أو الذرف أو التشوه أو الانتفاخ).
- قم بإزالة الأشياء الغريبة في أخدود نمط الإطارات بانتظام.

ملاحظة تخزين الإطار

- قبل إزالة الإطارات، يجب وضع العلامة على الإطارات للإشارة إلى اتجاه دوران الإطارات، وعند تركيب الإطارات، يجب إعادة تعيينها وفقًا للعلامة بحيث يحافظ اتجاه دوران العجلات وحالة التوازن الديناميكي علي حالتها الأصلية.
- يجب تخزين الإطارات أو العجلات المزيلة في مكان بارد وجاف، من الأفضل تخزينها في مكان مظلم.
- الإطارات المثبتة على حافة الإطارات لا يمكن تخزينها عموديًا.

إطار جديد وعجلة

- يجب اختيار بعناية الإطارات والعجلات الجديدة لضمان الحجم ونطاق الحمولة والسرعة المقدرة ونوع الهيكل للإطارات الجديدة نفسها للإطارات الأصلية قدر الإمكان.
- لا تقم باستبدال إطار واحد فقط، بل يجب استبدال العجلتين على نفس المحور في نفس الوقت.
- لا تخلط الإطارات ذات الأحجام أو الأنواع المختلفة، ولا تخلط إطارات الصيف والفصول الأربعة والشتاء.
- بعد تركيب العجلات في كل مرة، يجب التحقق مما إذا كان عزم قوة تشديد براغي العجلات (10±125 ن.م) يلبي المتطلبات.

الإطار الاحتياطي غير كاملة الحجم

يختلف الإطار الاحتياطي عن الإطار القياسي في الهيكل، النمط، فئة السرعة، مؤشر الحمولة وإلخ، لا يستبدل الاستخدام.

بعد الاستخدام الطارئ للإطار الاحتياطي، ينبغي القيادة بأمان إلى المتجر الخاص بشركة جي إيه سي أو ورشة إصلاح الإطارات لاستبدال الإطارات بالاطارات ذات الحجم الكامل في أسرع وقت ممكن، لتجنب الخطر الخفي لسلامة القيادة الناجم عن استخدام الإطار الاحتياطي لفترة طويلة.

⚠ تحذير

- **لا يمكن استخدام الإطار الاحتياطي إلا مؤقتا للاستخدام في حالات الطوارئ، ولا تتجاوز سرعة القيادة القصوى 80 كم/ ساعة.**
- **لعمر الافتراضي لتخزين الإطار الاحتياطي هو 6 سنوات، ويُحظر استخدامه بعد انتهاء مدة التخزين.**

إطارات الصيف

تمطر في الصيف، ويؤثر عمق مداس الإطار بشكل مباشر على سلامة قيادة السيارة في الأيام الممطرة. عندما يكون عمق نمط مداس إطارات الصيف أقل من 3 ملم، هناك مخاطر عالية من التزحلق.

إطارات الشتاء

عندما يكون سطح الطريق مغطى بالثلج والجليد في الشتاء، لا تزال الإطارات تتمتع بأداء جيد في الإمساك بالأرض. يسمح التصميم المطاطي الخاص للمداس بالتأثر بالإطارات ببيئة صغيرة منخفضة الحرارة ولها قدرة كبح جيدة، مما يضمن سلامة سياق السيارة.

- يجب استخدام إطارات الشتاء في جميع العجلات الأربعة.
- استخدم إطارات الشتاء الشعاعية المرخصة لهذه السيارة بنفس الحجم ونطاق الحمولة والسرعة المقدرة مثل الإطارات الأصلية فقط.

- يرجى ملاحظة أن هناك ما يكفي من عمق النمط على مداس إطارات الشتاء (يجب ألا يكون عمق نمط الإطارات أقل من 4 ملم؛ وعندما يكون أقل من 4 ملم، تكون إطارات الشتاء محدودة في استخدامها في فصل الشتاء).
- تحقق من ضغط نفخ الإطارات بعد تركيب الإطارات.

⚠ تحذير

- **يتم تصميم إطارات الشتاء والصيف على أساس ظروف القيادة للحارة النموذجية في ظروف الشتاء المقابلة. نوصي باستخدام الإطارات الشتوية في الشتاء. في درجات الحرارة المنخفضة، تكون الإطارات الصيفية أقل قابلية للتكيف بشكل ملحوظ، ومما تفقد قدرتها على التماسك والكبح.**
- **في البرد القارس، إذا استخدمت إطارات الصيف، فقد يظهر التصدع في الإطارات، ومما يتلف الإطارات تمامًا، وبالتالي يؤدي إلى ضوضاء الإطارات الكبير للغاية وفقدان التوازن.**

⚠ تحذير

- **بعد استخدام إطارات الشتاء، قد يكون هناك ظاهرة الانخفاض في قوة الجر عند قيادة السيارة على سطح الطريق الجاف وزيادة ضوضاء الطريق وتقصير عمر نمط الإطارات. بعد استبدال الإطارات الشتوية، انتبه للتغييرات في التعامل مع السيارة والفرامل.**
- **يرجى ملاحظة أن الحد الأقصى من سرعة السيارة المنطبقة على إطارات الشتاء منخفض نسبيًا، يرجى ألا تتجاوز الحد الأقصى للسرعة المسموح بها من الإطارات.**
- **يرجى ملاحظة أن عندما ترتفع درجة الحرارة إلى ما فوق 7 درجة منوية، من أجل ضمان سلامة القيادة والأداء، يرجى إعادة استخدام إطارات الصيف في الوقت المناسب.**
- **عند القيادة بإطارات الشتاء، إذا تم تركيب إطار احتياطي، فسوف ينتج عنه خصائص دوران غير مستقرة بسبب الإطارات المختلفة، مما يضعف ثبات القيادة. تحتاج إلى ضبط أسلوب القيادة الخاص بكم والقيادة بعناية.**

فحص ضغط الإطارات

100kPa=1bar — kPa

225/55 R18 98V	👤👤👤	230	230
	👤👤👤👤👤	230	230
235/45 R19 99Y	👤👤👤	230	230
	👤👤👤👤👤	230	230
T125/90 R17 99M		420	

OMA79-7015

تم لصق ملصق بيانات ضغط الهواء القياسي لإطار المصنع الأصلي لهذه السيارة على العمود B على الجانب الأيمن من السيارة.

- قم بإزالة غطاء الصمام (إذا وجدت أن غطاء الصمام مفقودًا، فيرجى تجهيزه في الوقت المناسب).
- يجب التحقق من ضغط الإطارات باستخدام مقياس ضغط الإطارات مع نوعية جيدة، فإنه لا يمكن تحديد ما إذا كان ضغط الإطارات هو مناسب بمجرد التحقق منه بصريًا.
- قم بتثبيت مقياس ضغط الهواء على الصمام.
- يجب أن تكون الإطارات في حالة باردة عند التحقق من ضغط الإطارات، وعندما ترتفع درجة الحرارة، كان ضغط الهواء أعلى قليلا من ضغط الهواء المحدد، ولكن ليست هناك حاجة لخفض ضغط الإطارات.

- يجب موازنة وزن الركاب والأمتعة، وتجنب الأماكن المنحدرة، وقم بضبط ضغط الإطارات وفقًا لتحميل السيارة.
- يجب فحص ضغط الهواء للعجلة الاحتياطية أو عجلة الطوارئ الاحتياطية في نفس الوقت.
- قم بتثبيت غطاء واقي الصمام وشده بإحكام.

تذكير

- يمكن رؤية ضغط الإطارات للعجلة الحالية من خلال شاشة العرض لمجموعة العدادات.
- تأكد من إعادة غطاء الصمام إلى قلب الصمام. يحافظ غطاء الصمام على دخول الأوساخ والحطام والرطوبة.

تحذير

- **إذا كان ضغط الإطارات غير طبيعي، فقد يؤدي إلى انفجار الإطارات ويتسبب في وقوع الحوادث المرورية وبالتالي يؤدي إلى الإصابات وحتى الوفاة.**
- **يجب التحقق من ضغط الإطارات مرة واحدة كل شهر أو قبل قيادة السيارة لمسافة طويلة، ويجب أن يتوافق ضغط الإطارات مع المتطلبات للحرص على عدم التسبب في وقوع الحوادث.**
- **إذا كان ضغط الإطارات غير كاف، فسوف يزيد من انحراف الإطارات، ومن السهل أن تكون درجة حرارة الإطارات مرتفعة للغاية، وبالتالي قد يؤدي إلى تقشير الإطارات وانفجارها.**
- **بغض النظر عنما إذا كان ضغط الإطارات مرتفعًا للغاية أو منخفضًا للغاية، فسيؤدي إلى التآكل المبكر في الإطارات، ويخفض الاستقرار في تشغيل السيارة.**

عمر الخدمة للإطارات

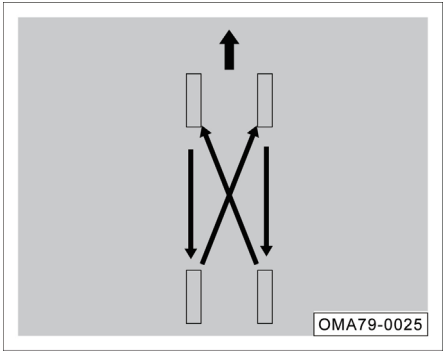

يعتمد عمر خدمة الإطارات على ضغط الإطارات وعادات القيادة وجالة تعديل الإطارات.

إذا كانت الإطارات الأمامية أكثر تآكلًا من الإطارات الخلفية، نوصى بتغيير مواقف الإطارات الأمامية والخلفية كما هو موضح، بحيث يكون العمر التشغيلي لجميع الإطارات متماثلًا تقريبًا.

علامة ارتداء الإطارات

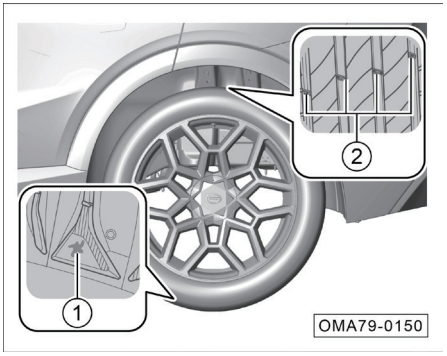

يستخدم الرسم ① للإشارة إلى تآكل الدائرة الخارجية للإطار، ولو تم ارتداء الدائرة الخارجية للإطار، فلا يمكن استخدام الإطار بأمان ويجب استبداله على الفور.

" ارتفاع مؤشر تآكل المداس ②" هو 1.6 مم، وإذا تم تآكل نمط المداس على السطح المحدد، فلن يعد الإطار آمنا للاستخدام، ويجب استبداله على الفور.

توازن العجلات

عجلات السيارة الجديدة متوازنة، ولكن أثناء التشغيل، قد تكون العجلات غير متوازنة لأسباب مختلفة، ويمكن أن تظهر من خلال اهتزاز آلية التوجيه.

نظرا لأن العجلات غير المستوية يمكن أن تسبب تآكلًا شديدًا لنظام التوجيه وآلية تعليق العجلات والإطارات، يجب إعادة توازن العجلات.

بالإضافة إلى ذلك، يجب إعادة توازن كل عجلة بعد تركيب إطار جديد أو إجراء إصلاح للإطار.

خطأ تمركز العجلة

ستؤدي المحاذاة غير الصحيحة للعجلات إلى تآكل غير متساوٍ ومفرط للإطارات، مما يؤثر على سلامة القيادة. وإذا تبين أن الإطارات غير متساوية ومتهالكة بشكل مفرط، يرجى الذهاب إلى المتجر الخاص بشركة جي إيه سي للتحقق من محاذاة العجلات في الوقت المناسب.

6.8 سلسلة مانعة للانزلاق

قد تؤدي القيادة في البيئات القاسية مثل الطرق الثلجية أو الطرق الجليدية في الشتاء إلى زيادة تآكل الإطارات أو التسبب في أعطال أخرى. لتقليل حالات فشل في الشتاء، يجب اتباع النصائح التالية:

- عند قيادة السيارة في الثلج العميق، يجب تركيب سلاسل مانعة للانزلاق للإطارات على الإطارات. إذا تم تركيب السلاسل المضادة للانزلاق، يجب عليكم تحديد مكافئات من الحجم والنوع تتوافق مع مواصفات الإطارات في سيارتكم. سيؤثر عدم القيام بذلك سلبًا على أداء وسلامة السيارة. بالاضافة إلي ذلك، من المحتمل أن تكون العمليات مثل القيادة بأحمال كاملة والقيادة بالسرعة الزائدة والتسارع المفاجئة والفرملة المفاجئة والانعطاف المفاجئ كلها خطيرة.
- يجب الاستفادة من وظيفة فرملة المحرك بشكل كامل عند التباطؤ. يمكن أن يتسبب الكبح بقوة على الطرق المغطية بالثلج أو الجليد في انجراف السيارة وانزلاقها. يجب أن تحافظ على مسافة أمان مناسبة من السيارة أمامكم، وقم بدوس دواسة الفرامل قليلا، وأن تنتبه إلى السلاسل المانعة للانزلاق المركبة على الإطارات لتوفير قدر معين من الاحتكاك، ولكن لا يمكن أن تمنع ظاهرة الانزلاق الجانبي.

تذكير

يكون لدى البلدان أو المناطق المختلفة لوائح مختلفة بشأن السلاسل المضادة للانزلاق، ويجب عليكم الرجوع إلى اللوائح الخاصة بكل بلد أو منطقة قبل تركيب السلاسل المضادة للانزلاق. لا تقم بتركيب السلاسل المضادة للانزلاق دون معرفة أن لوائح الدولة قد تقيد استخدام السلاسل المضادة للانزلاق.

ملاحظة

- عند تركيب سلاسل مانعة للانزلاق على الإطارات، ينبغي ضمان القيادة المتوازنة في جميع الظروف الجوية. يجب أن يؤخذ في الاعتبار أنه مع تركيب السلاسل المضادة للانزلاق، قد تكون قوة السيارة ضعيفة. حتى لو كان تقود علي سطح الطريق الجيد، قم بالقيادة بحذر. أثناء القيادة، لا تتجاوز السرعة المحددة للسلاسل المضادة للانزلاق، ولا تتجاوز 50 كم/ ساعة (أيهما أقل).

ملاحظة

- إذا تم تركيب سلاسل مانعة للانزلاق على الإطارات، فيجب أن يكون حجم ونوع سلاسل مانعة للانزلاق متسقا مع الإطارات القياسية في السيارة، وإلا فسيؤثر ذلك سلبا على سلامة القيادة وأداء التحكم فيها.
- يجب تركيب سلاسل مانعة للانزلاق في زوج من الإطارات الأمامية، يرجى عدم تركيبها على الإطارات الخلفية.
- يرجى عدم تركيب سلاسل مانعة للانظلاق على الإطار الاحتياطي للطوارئ. إذا تم تركيب الإطار الاحتياطي على الإطار الأمامي وكانت هناك حاجة إلى تركيب السلاسل المضادة للانزلاق، فقم بتأكد من تبديل موضع الإطار الاحتياطي بالإطار الخلفي.
- لا تستخدم سلاسل مانعة للانزلاق على الأرض الجافة، بعد القيادة إلى سطح الطريق بدون الثلج، يرجى إزالة سلاسل مانعة للانزلاق.
- يجب تركيب سلاسل مانعة للانزلاق على إطارات العجلات الأمامية بشكل محكم، بعد القيادة لمسافة 0.5~1.0 كم، يجب إعادة تشديد سلاسل مانعة للانزلاق.

7.1 رمز التعريف

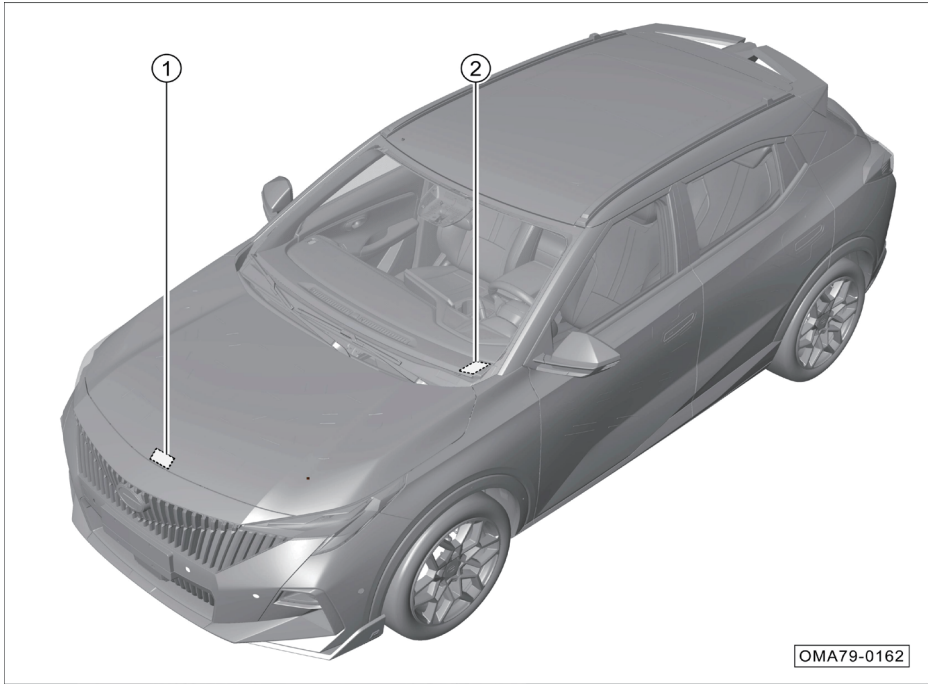

يظهر موقع رمز التعريف (رمز VIN) في الشكل:

① رمز التعريف (VIN): غطاء الصندوق الأمامي.

② رمز التعريف (VIN): الجانب الأيسر من لوحة العدادات.

i تذكير

رمز التعريف (رمز VIN) معلومات موقعه وعدده غير كاملة، يرجى الرجوع إلى السيارة الفعلية.

واجهة التشخيصOBD

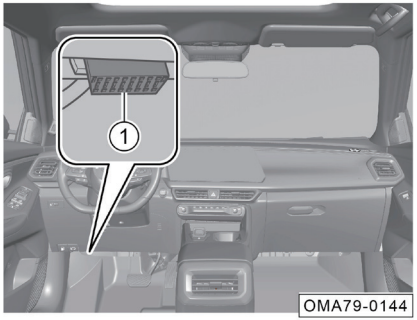

توجد واجهة OBD لقراءة الرمز الإلكتروني ① VIN في الجزء السفلي الأيسر من لوحة العدادات، ويمكن أن يكون رمز VIN الإلكتروني ومعلومات حالة السيارة اقرأ بأداة التشخيص الخاصة.

تذكير

إذا كنت ترغب في شراء أداة التشخيص، يرجى الذهاب إلى المتجر الخاص بشركة جي إيه سي للاستشارة والشراء.

لوحة السيارة

يوجد ملصق لوحة السيارة على العمود B على جانب السائق.

تذكير

الرسوم التوضيحية هي للإشارة فقط، يرجى الرجوع إلى السيارة الفعلية لمعرفة المحتوى الفعلي على لوحة السيارة.

طراز المحرك ورقم المصنع

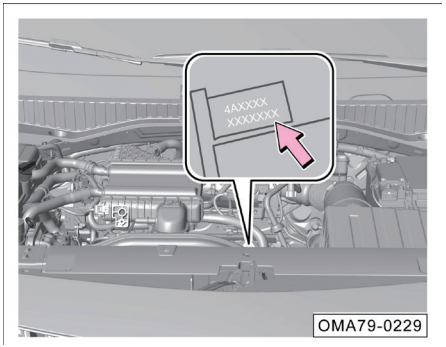

توجد معلومات موديل المحرك ورقم التصنيع - السهم- في كتلة المحرك (فوق المبدئ).

7.2 معلمات أبعاد السيارة

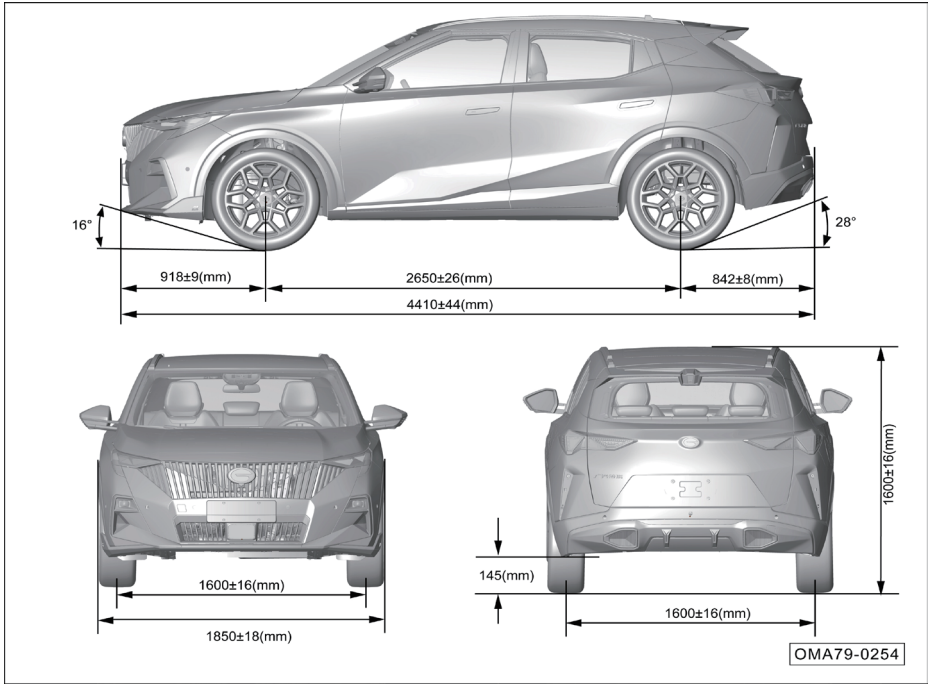

النوع الأول

سعة

مشروع		معلمات	
		القيمة	وحدة
الطول الكلي		4410±44	mm
العرض الكلي		1850±18	mm
الطول الكلي		1600±16	mm
قاعدة المحور		2650±26	mm
قاعدة العجلة	العجلة الأمامية	1600±16	mm
	العجلة الخلفية	1600±16	
البروز الأمامي		918±9	mm
البروز الخلفي		842±8	mm
الحد الأدنى من الخلوص الأرضي (الحمولة الكاملة)		145	mm
زاوية الاقتراب (بلا حمولة)		16	°
زاوية الابتعاد (بلا حمولة)		28	°

ملاحظة: لم يتم حساب مرايا الرؤية الخلفية الخارجية بالقرب من التقاطع بين الجزء السفلى من عمود A والأبواب الخلفية (واحد على اليسار واليمين على التوالي) والهوائي الموجود فوق الجزء الخلفي من السقف في أبعاد العرض الخارجي.

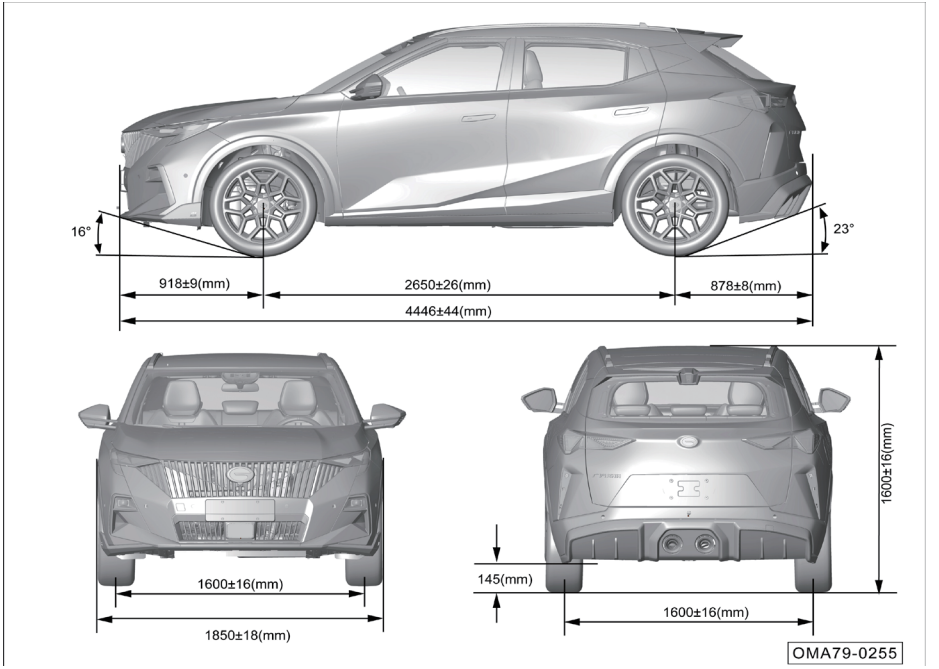

النوع الثاني

سعة

مشروع		معلمات	
		القيمة	وحدة
الطول الكلي		4446±44	mm
العرض الكلي		1850±18	mm
الطول الكلي		1600±16	mm
قاعدة المحور		2650±26	mm
قاعدة العجلة	العجلة الأمامية	1600±16	mm
	العجلة الخلفية	1600±16	
البروز الأمامي		918±9	mm
البروز الخلفي		878±8	mm
الحد الأدنى من الخلوص الأرضي (الحمولة الكاملة)		145	mm
زاوية الاقتراب (بلا حمولة)		16	°
زاوية الابتعاد (بلا حمولة)		23	°

ملاحظة: لم يتم حساب مرايا الرؤية الخلفية الخارجية بالقرب من التقاطع بين الجزء السفلى من عمود A والأبواب الخلفية (واحد على اليسار واليمين على التوالي) والهوائي الموجود فوق الجزء الخلفي من السقف في أبعاد العرض الخارجي.

7.3 وزن السيارة ومعلمات المحرك والزيت

الوزن

طراز	وزن كبح السيارة (kg)			وزن الكلية بالحد الأقصى (kg)		
	وزن الكبح	حمولة المحور الأمامي	حمولة المحور الخلفي	وزن الكلية بالحد الأقصى	حمولة المحور الأمامي	حمولة المحور الخلفي
GAC7151HCW6A	1370±41	842±25	528±15	1795	985	810
	1415±42	855±25	560±16			

معلمات شامل

مشروع	معلمات الطراز المقابل	وحدة
	GAC7151HCW6A	
جهاز بدء وتوقف المحرك	غير البدء والتوقف	/
عدد الركاب	5	شخص
قطر تحول الحد الأدنى	11.3	m
درجة التسلق القصوى	40	%
السرعة القصوى	190	km/h
WLTCإجمالي استهلاك الوقود	6.18	L/100km

معلمات المحرك

طراز	4A15J2
شكل الترتيب	الأمام الأفقي
طراز	محرك البنزين، من نوع الإشعال، مضخة مضمنة، رباعي الأسطوانات، رباعي الأشواط، مبرد داخلي فائق الشحن، حقن مباشر، عمود كامات علوي مزدوج، شاحن توربيني بغاز العادم
عدد الأسطوانات (عدة)	4
تسلسل الاطلاق	1-3-4-2
التجويف (ملم)	74
الشوط (ملم)	87
الإزاحة (مل)	1497
نسبة الضغط	1:(11.5±0.3)
القدرة المقدرة/سرعة الدوران (كيلوواط/(دورة في الدقيقة))	130/5500
أقصى صافي قدرة/سرعة الدوران (كيلوواط/(دورة في الدقيقية))	125/5500
أقصى عزم دوران/سرعة الدوران (نيوتن متر/(دورة في الدقيقية))	4500~270/1400
أقصى صافي عزم دوران/سرعة الدوران (نيوتن متر/(دورة في الدقيقية))	4500~250/1400
مستوي الانبعاث	البلد السادس

مواصفة وسعة النفط

مشروع	المواصفات	السعة	
الوقود[1]	البنزين الممتاز الخالي من الرصاص رقم 92 وما فوقه	المجموع	47L
سائل تبريد المحرك [2]	سائل التبريد،35-DF-6 درجة مئوية	المجموع	8.3L
زيت المحرك	درجة الزيتAPI SN/ILSAC GF-5 : لزوجة الزيتSAE 0W-20 :	الإجمالي[3]	4.5L
		الاستبدال[4]	4.2L
زيت تشحيم ناقل الحركة المزدوج الرطب	Shell Spirax S5 DCT12 plus	المجموع	6.9L
		الاستبدال	5L
سائل تبريد المبرد البيني	سائل التبريد،35-DF-6 درجة مئوية	المجموع	3.2L
سائل الفرامل	DOT4	المجموع	0.7L
سائل الغسيل لزجاج أمامي	Q35نوع الميثانول	المجموع	2.5L
المبرد لمكيف الهواء	R134a	المجموع	510g

الملاحظة: 1. إضافة الوقود المحتوية على الكبريت أعلى من المستوى القياسي على المدى الطويل يمكن أن يؤدي إلى تجاوز معيار الانبعاث، يرجى الانتباه إلى استخدام الوقود المتوافقة مع المعايير المحلية لمبيعات السيارات.

2. يشمل سائل التبريد في الخزان وسائل التبريد المتبقي في المحرك.

3. سعة مجموعة المحرك للإصلاح العام.

4. تشمل استبدال فلتر الزيت.

7.4 معلمات مواصفات ناقل الحركة والهيكل القاعدي والأضواء

معلمات ناقل الحركة

طراز	7WF25G
طراز	الرطب المزدوج القابض
الدفع	الدفع الثنائي
نسبة التخفيض الرئيسية	4.389(وضع 5124R)
	2.724(وضع 736)
العتاد الأول	3.846
العتاد الثاني	2.308
العتاد الثالث	2.500
العتاد الرابع	1.140
العتاد الخامس	0.911
العتاد السادس	1.180
الوضع السابع	0.946
العتاد العكسي	3.491

تعليق

طراز	تعليق أمامي	تعليق خلفي
	ماكفيرسون قائمة بذاتها	تعليق غير مستقل على شكل عارضة الالتواء

عجلة السيارة

مواصفة الحافة		7J×18*, 8J×19 *	
مواصفة الإطار		225/55R18*, 235/45R19*	
ضغط الهواء في الإطار	-	العجلة الأمامية	العجلة الخلفية
	نصف الحمولة	kPa 230	kPa 230
	كامل الحمولة	kPa 230	kPa 230
مواصفة الإطار الاحتياطي		T125/90R17	
ضغط الهواء في الإطار الاحتياطي		kPa 420	

ترس السياق

طراز	التوجيه بجريدة مسننة وبنيون
نوع المساعدة	الطاقة الكهربائية

الفرامل

طراز	نوع X الدائرة المزدوجة، الفرامل الهيدروليكية، مساعد التفريغ
العجلة الأمامية	قرص الفرامل
العجلة الخلفية	قرص الفرامل
فرامل التوقف	نظام فرامل الانتظار الإلكترونية (EPB)

قيمة التوازن الديناميكي للعجلة

الاسم		الخلل الديناميكي المتبقي
العجلة الأمامية	داخل	8g≥
	خارج	8g≥
العجلة الخلفية	داخل	8g≥
	خارج	8g≥

دواسة فرامل التوقف بحرية

الاسم	المعلمات
الأميال	106.4 mm
الأميال الحار	5.6 mm

المعلمات التقنية لقرص احتكاك الفرامل

الاسم	المعلمات
المعلمات التقنية لقرص احتكاك الفرامل الأمامي (لا يشمل لوحة خلفية بورقة الاحتكاك)	2 mm
المعلمات التقنية لقرص احتكاك الفرامل الخلفي (لا يشمل لوحة خلفية بورقة الاحتكاك)	2 mm

معلمات محاذاة العجلات

الاسم		المعلمات
العجلة الأمامية	إصبع عجلة واحدة	5′±5′
	زاوية خارجية للعجلة	-15′±45′
	زاوية خلفية للخروع	6°23′±45′
	زاوية داخلية للخروع	13°22′
العجلة الخلفية	إجمالي تقارب العجلتين الأماميتين	4′±24′
	زاوية خارجية للعجلة	1°16′±30′-
	زاوية الدفع	0′±24′

المصابيح الأمامية

المصابيح الأمامية	طراز	طاقة
الضوء العالي	LED	/
الضوء المنخفض	LED	/
ضوء الخدمة النهاري*	LED	/
مصباح التوجيه الأمامي	LED	/
مصباح الموقف الأمامي	LED	/
مصباح ضباب خلفية	LED	/
أضواء إشارة التوجيه الجانبية	LED	/
مصباح الفرامل	LED	/
مصباح الموقف الخلفي	LED	/
مصباح الفرامل العالي	LED	/
مصباح التوجيه الخلفي	WY16W	16W
مصباح العكس	LED	/

المصابيح الأمامية	طراز	طاقة
مصباح لوحة ترخيص	W5W	5W
مصابيح السقف الأمامية	LED	/
ضوء السقف للصف الثاني*	LED	/
ضوء مرآة الغرور *	14V1CP	1.4W
ضوء جو السيارة*	LED	/
ضوء الصندوق الخلفي*	LED	/

جميع أضواء السيارة هي LED، إذا كانت هناك حاجة للاستبدال، => انظر الصفحة 233.

7.5 مواصفات المصهر

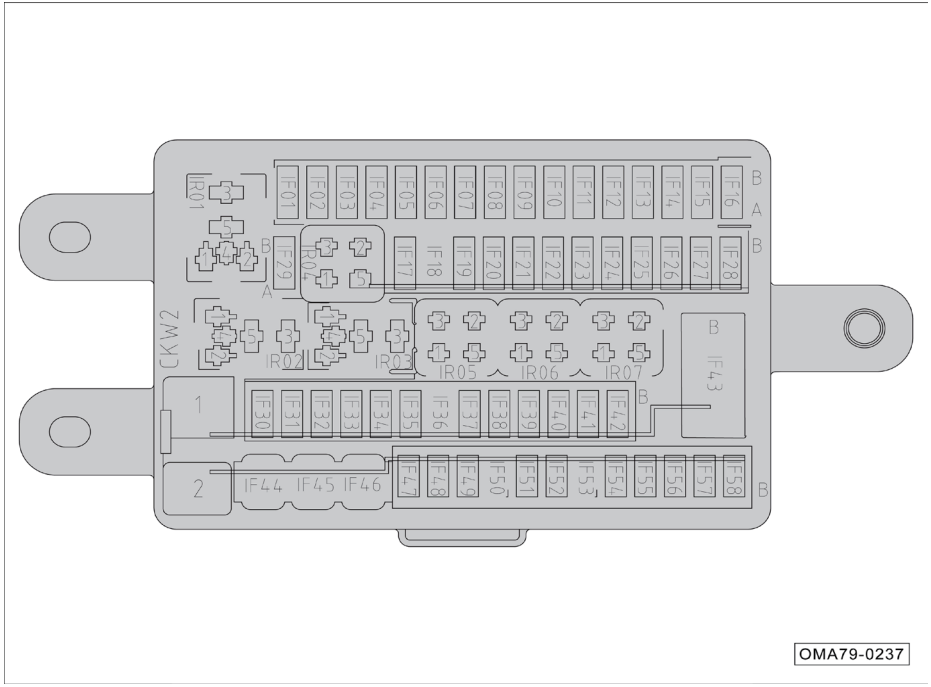

الصمامات في الصندوق الكهربائي للوحة العدادات

الطرز المختلفة لها صمامات مختلفة قليلاً، يرجى الرجوع إلى السيارة الفعلية.

الرقم	القيمة المقدرة	الوظيفة/المكونات
IF01	20 أمبير	مصدر الطاقة بـ 12 فولت للصف الأمامي
IF02	7.5 أمبير	وحدة التحكم المتكاملة في جسم السيارة
IF03	7.5 أمبير	وحدة التحكم في مكبر الصوت/ وحدة التحكم في بوابة الشبكة
IF04	7.5 أمبير	منفذ USB الخلفي*/ وحدة الشحن اللاسلكي للهاتف الذكي*
IF05	20 أمبير	منفذ USB_TYPE_C
IF06	—	—
IF07	7.5 أمبير	وحدة التحكم في بوابة الشبكة/ وحدة التحكم T-BOX *
IF08	20 أمبير	وحدة التحكم في مكبر الصوت*
IF09	7.5 أمبير	لوحة التحكم في مكيف الهواء/ وحدة التحكم في بوابة الشبكة/ وحدة التحكم في مكيف الهواء/ وحدة الشحن اللاسلكي للهاتف الذكي
IF10	20 أمبير	موصل المقعد الأمامي الأيسر (وحدة تسخين وتهوية المقعد)*
IF11	7.5 أمبير	نظام مراقبة حالة السائق ECU*/ مستشعر الضوء والمطر*
IF12	—	—
IF13	7.5 أمبير	وحدة التحكم المتكاملة في جسم السيارة/ مرحل إزالة الضباب (ER07)
IF14	—	—
IF15	—	—
IF16	—	—
IF17	10 أمبير	وحدة التحكم في الوسادة الهوائية
IF18	7.5 أمبير	وحدة التحكم في ناقل الحركة الرطب المزدوج القابض/ وحدة التحكم في المحرك
IF19	7.5 أمبير	وحدة التحكم المتكاملة في جسم السيارة/ وحدة التحكم في بوابة الشبكة/ وحدة التحكم T-BOX*
IF20	—	—

الرقم	القيمة المقدرة	الوظيفة/المكونات
IF21	7.5 أمبير	وحدة التحكم في الثبات وفرامل الانتظار الإلكترونية/وحدة التحكم في فرامل الانتظار الإلكترونية/ مفتاح الفرامل
IF22	7.5 أمبير	وحدة ذراع النقل/ وحدة التحكم في التوجيه الكهربائي
IF23	7.5 أمبير	وحدة التحكم في مكيف الهواء/ لوحة التحكم في مكيف الهواء/ وحدة التحكم في فتحة السقف البانورامية*/ موصل المقعد الأمامي الأيسر (وحدة تسخين وتهوية المقعد)*/ مجموعة ضوء السقف الأمامي
IF24	7.5 أمبير	وحدة التحكم في فرامل الانتظار الإلكترونية
IF25	7.5 أمبير	مجموعة مفاتيح لوحة العدادات اليسرى/ مجموعة الأضواء الأمامية اليسرى/ مجموعة الأضواء الأمامية اليمنى
IF26	7.5 أمبير	وحدة التحكم في رادار الرجوع للخلف*/ وحدة التحكم في الركن التلقائي المتكامل ECU*/ وحدة التحكم في الركن البانورامي*/ وحدة التحكم في مكبر الصوت/ مجموعة العدادات
IF27	—	—
IF28	—	—
IF29	—	—
IF30	—	—
IF31	20 أمبير	وحدة التحكم المتكاملة في جسم السيارة (مصدر طاقة قفل الباب)
IF32	20 أمبير	وحدة التحكم المتكاملة في جسم السيارة
IF33	20 أمبير	وحدة التحكم المتكاملة في جسم السيارة (مصدر طاقة قفل الباب، مصدر طاقة محرك غسالة الزجاج الأمامي)*
IF34	—	—
IF35	7.5 أمبير	وحدة التحكم في بوابة الشبكة/ وحدة استقبال الترددات اللاسلكية
IF36	15 أمبير	وحدة التحكم المتكاملة في جسم السيارة (مصدر طاقة إشارة الانعطاف)
IF37	7.5 أمبير	وحدة ذراع النقل
IF38	—	—

الرقم	القيمة المقدرة	الوظيفة/المكونات
IF39	7.5 أمبير	مجموعة العدادات/ شاشة عرض مكبر الصوت
IF40	—	—
IF41	7.5 أمبير	منفذ تشخيص OBD
IF42	—	—
IF43	مفتاح التيار المظلم	وحدة التحكم في مكيف الهواء/ وحدة الشحن اللاسلكي للهاتف الذكي*/ مستشعر الضوء والمطر*/ لوحة التحكم في مكيف الهواء/ موصل المقعد الأمامي الأيسر (وحدة تهوية وتدفئة المقعد)*/ وحدة التحكم في مكبر الصوت
IF44	30 أمبير	وحدة باب الصندوق الخلفي*
IF45	30 أمبير	وحدة التحكم في الباب الأمامي الأيمن
IF46	30 أمبير	وحدة التحكم في الباب الأمامي الأيسر
IF47	20 أمبير	وحدة التحكم المتكاملة في جسم السيارة (مصدر طاقة الضوء الرئيسي 2)*
IF48	20 أمبير	وحدة التحكم المتكاملة في جسم السيارة (مصدر طاقة الضوء الرئيسي 1)*
IF49	10 أمبير	موصل المقعد الأمامي الأيسر (وحدة تسخين وتهوية المقعد) *
IF50	15 أمبير	IG2 مرحل (IR07)
IF51	20 أمبير	موصل المقعد الأمامي الأيسر (وحدة ضبط المقعد) *
IF52	—	—
IF53	15 أمبير	وحدة التحكم في الجسم المتكاملة (مصدر طاقة محرك غسالة الزجاج الأمامي)
IF54	—	—
IF55	20 أمبير	وحدة التحكم في فتحة السقف البانورامية*
IF56	—	—
IF57	7.5 أمبير	وحدة التحكم في الركن التلقائي المتكامل ECU*/ وحدة التحكم في الركن البانورامي*
IF58	7.5 أمبير	وحدة باب الصندوق الخلفي*

الرقم	القيمة المقدرة	الوظيفة/المكونات
IR01	—	مرحل ACC
IR02	—	مرحل دائرة قلابة 1
IR03	—	مرحل دائرة قلابة 2
IR04	—	مرحل IG1
IR05	—	—
IR06	—	—
IR07	—	مرحل IG2

الصمامات في صندوق الأجهزة الكهربائية في مقصورة المحرك الأمامية

الطرز المختلفة لها صمامات مختلفة قليلاً، يرجى الرجوع إلى السيارة الفعلية.

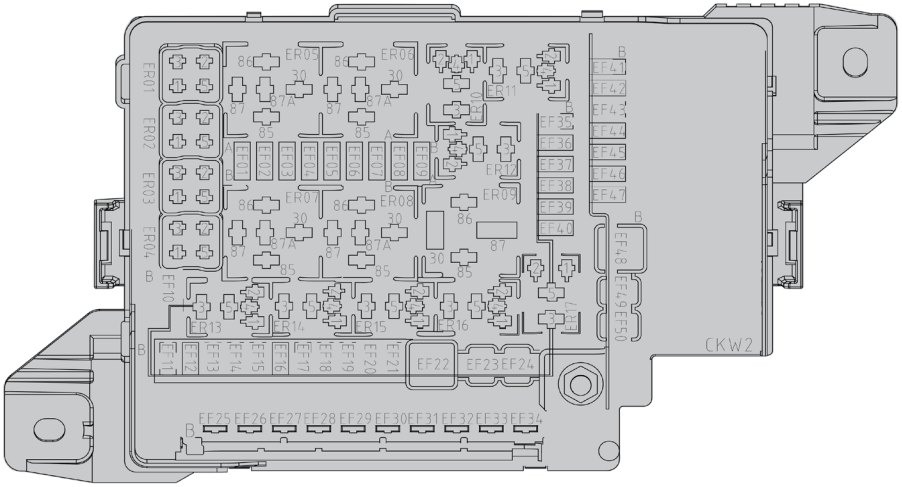

الرقم	القيمة المقدرة	الوظيفة/المكونات
EF01	—	—
EF02	—	—
EF03	—	—
EF04	7.5 أمبير	وحدة التحكم في المحرك
EF05	—	—
EF06	—	—
EF07	7.5 أمبير	سخان مرآة الرؤية الخلفية الخارجية*
EF08	—	—
EF09	—	—
EF10	30 أمبير	وحدة التحكم في ناقل الحركة الرطب الثنائي القابض
EF11	30 أمبير	وحدة التحكم في ناقل الحركة الرطب الثنائي القابض
EF12	15 أمبير	مرحل البوق (ER03)/ البوق
EF13	30 أمبير	وحدة التحكم في ناقل الحركة الرطب الثنائي القابض
EF14	7.5 أمبير	وحدة الرادار الأمامية*/ وحدة التحذير المسبق من مغادرة الحارة*
EF15	—	—
EF16	20 أمبير	مضخة الوقود / مرحل مضخة الوقود (ER14)
EF17	20 أمبير	المساحات/ مرحل التحكم في سرعة المساحات (ER11)/ مرحل المساحات (ER12)
EF18	7.5 أمبير	مفتاح الفرامل
EF19	7.5 أمبير	المرحل الرئيسي (ER17)/ وحدة التحكم في المحرك
EF20	—	—
EF21	20 أمبير	مجموعة الأضواء الأمامية اليمني

الرقم	القيمة المقدرة	الوظيفة/المكونات
EF22	60 أمبير	توصيل الصندوق الكهربائي للوحة العدادات
EF23	40 أمبير	وحدة التحكم في الثبات وفرامل الانتظار الإلكترونية
EF24	30 أمبير	وحدة التحكم في فرامل الانتظار الإلكترونية
EF25	30 أمبير	بادئ التشغيل/ مرحل بادئ التشغيل (ER15)
EF26	40 أمبير	مصدر طاقة ACC
EF27	40 أمبير	توصيل مجموعة HVAC (منفاخ)/ مرحل منفاخ (ER05)
EF28	40 أمبير	سخان النافذة الخلفية لإزالة الضباب+ / سخان مرآة الرؤية الخلفية الخارجية*/ مرحل إزالة الضباب (ER07)
EF29	—	—
EF30	50 أمبير	مرحل مروحة التبريد المنخفضة السرعة (ER06)
EF31	50 أمبير	جهاز التحكم في بوابة الشبكة/ وحدة التحكم في مكبر الصوت*
EF32	60 أمبير	توصيل الصندوق الكهربائي للوحة العدادات
EF33	60 أمبير	مرحل مروحة التبريد العالية السرعة (ER09)
EF34	80 أمبير	وحدة التحكم في التوجيه الكهربائي
EF35	10 أمبير	مرحل مضخة الوقود (ER14)/ مرحل مضخة الماء (ER01)/ مرحل مروحة التبريد العالية السرعة (ER09)/ مرحل مروحة التبريد المنخفضة السرعة (ER06)
EF36	15 أمبير	ملف الإشعال 1/ ملف الإشعال 2/ ملف الإشعال 3/ ملف الإشعال 4
EF37	15 أمبير	وحدة التحكم في المحرك/ مرحل بادئ التشغيل 1 (ER15)/ مرحل بادئ التشغيل 2 (ER16)
EF38	10 أمبير	مستشعر الأكسجين الأمامي/ مستشعر الأكسجين الخلفي/ مرحل الضاغط (ER04)

الرقم	القيمة المقدرة	الوظيفة/المكونات
EF39	10 أمبير	مرحل سخان PCV (ER01)/ سخان PCV/ صمام تهوية علبة الكربون/ صمام إعادة تدوير مدخل الهواء الإلكتروني/ صمام الملف اللولبي لعلبة الكربون/ صمام الملف اللولبي لمضخة الزيت/ صمام التحكم في الزيت (جانب الدخل)/ صمام التحكم في الزيت (جانب الخرج)
EF40	10 أمبير	صمام EAV الأيسر
EF41	30 أمبير	مصدر طاقة IG1
EF42	10 أمبير	مرحل مضخة المياه (ER01)
EF43	—	—
EF44	—	—
EF45	7.5 أمبير	مرحل المنفاخ الأمامي (ER05)/ مرحل الضاغط (ER04)
EF46	—	—
EF47	20 أمبير	مجموعة الأضواء الأمامية اليسرى
EF48	40 أمبير	وحدة التحكم في الثبات وفرامل الانتظار الإلكترونية
EF49	—	—
EF50	30 أمبير	وحدة التحكم في فرامل الانتظار الإلكترونية
ER01	—	مرحل مضخة المياه
ER02	—	—
ER03	—	مرحل البوق
ER04	—	مرحل الضاغط
ER05	—	مرحل المنفاخ الأمامي
ER06	—	مرحل المروحة المنخفضة السرعة
ER07	—	مرحل إزالة الضباب

الرقم	القيمة المقدرة	الوظيفة/المكونات
ER08	—	—
ER09	—	مرحل المروحة العالية السرعة
ER10	—	مرحل سخان PCV
ER11	—	مرحل ضبط سرعة المساحات
ER12	—	مرحل المساحات
ER13	—	—
ER14	—	مرحل مضخة الوقود
ER15	—	مرحل بادئ التشغيل 1
ER16	—	مرحل بادئ التشغيل 2
ER17	—	المرحل الرئيسي

8.1 الأدوات المرفقة بالسيارة والإطار الاحتياطي

أدوات مع السيارة

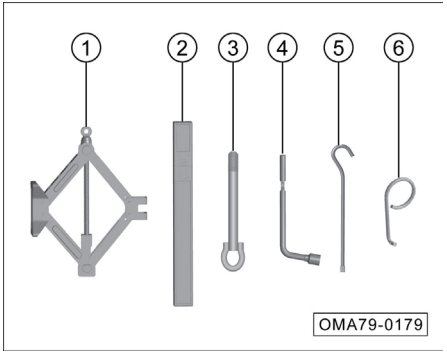

توفر السيارة الأدوات التالية الموجودة على متن السيارة ليتم وضعها في مقصورة السيارة الخلفية، ويجب تنظيفها في الوقت المناسب وإعادتها إلى أماكنها الأصلية بعد الاستخدام.

① رافعة

② مثلث التحذير

③ خطاف الجر

④ مفتاح نزع براغي العجلة

⑤ مفتاح الربط الخاص بالرافعة

⑥ أداة نزع غطاء زخرفة محور العجلة*

حقيبة الإسعافات الأولية*

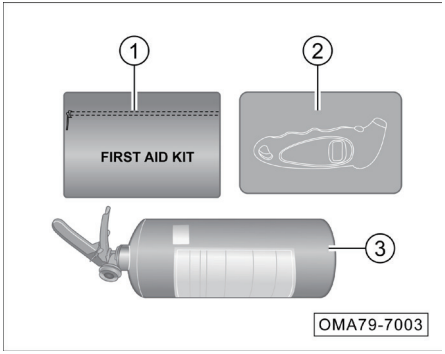

تحتوي حقيبة الإسعافات الأولية للسيارة على:

① الحقيبة الطبية: تحتوي الحقيبة الطبية على مواد الإرقاء والتضميد (مثل: كيس الشاش الطبي، والشريط الطبي، والضمادة الطبية القابلة للتنفس، والضمادة المثلثة، ومسحة القطن من بودوفور، وملاقط التضميد، ومقص الأمان، وما إلى ذلك)، والتي تستخدم لعلاج الإصابات الجسدية في حالات الطوارئ.

② مقياس ضغط الإطارات: يستخدم لاختبار ضغط الإطارات.

③ طفاية حريق بودرة جافة محمولة: تستخدم لإطفاء حريق السيارة في حالات الطوارئ.

الاطار الاحتياطي

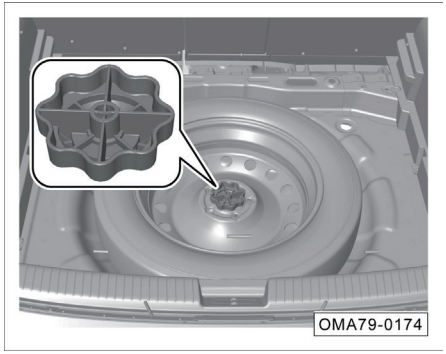

إزالة إطار احتياطي

- فتح باب الصندوق الخلفي.
- رفع سجادة الصندوق الخلفي.
- فك العجلة اليدوية المركزية للإطار الاحتياطي عكس اتجاه عقارب الساعة وأخذ الإطار الاحتياطي.

تذكير

عندما يتم نفخ الإطار الاحتياطي، فحص ضغط الهواء بانتظام للتأكد من أنه في أعلى ضغط محدد، وتحقق منه عدة مرات في غضون 1 عام.

تحذير

- **يجب الاستخدام بما يتفق بدقة مع متطلبات استخدام الإطار الاحتياطي لتجنب الخطر.**
- **من الممنوع تركيب واستخدام أكثر من إطار احتياطي في نفس الوقت.**
- **من الممنوع استخدام الإطار الاحتياطي الذي تعرض للتلف أو المتآكل إلى أقصى حد.**
- **لعمر الافتراضي لتخزين الإطار الاحتياطي هو 6 سنوات، ويُحظر استخدامه بعد انتهاء مدة التخزين.**
- **يجب فحص ضغط الإطارات في أقرب وقت ممكن بعد تركيب الإطار الاحتياطي بحيث يكون ضمن النطاق المحدد.**
- **يجب ألا تتجاوز السرعة القصوى للإطار الاحتياطي 80 كم/ ساعة، وتجنب التسارع السريع والفرملة الطارئة.**

8.2 استخدام مثلث التحذير

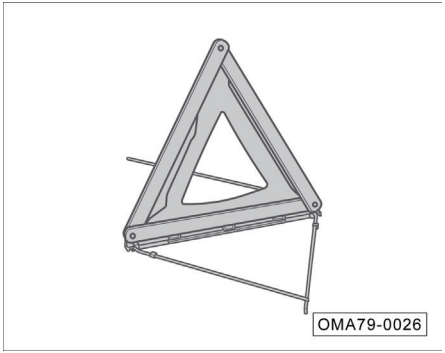

- فتح باب الصندوق الخلفي.
- إخراج مثلث التحذير ونشره للاستخدام.

وضع الموقف

الطريق السريع	الطريق العام	
	الليل	النهار
150m≤	80m≤	50m≤

ملاحظة

البيانات الواردة أعلاه هي للإشارة فقط. يُرجى وضع لوحة تحذير المثلث على المسافة الفعلية التي تحددها لوائح المرور.

8.3 استخدام السترات العاكسة

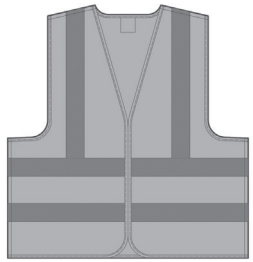

OMA79-0027

- إذا كان هناك حادث أو أعطال أخرى في السيارة وهناك حاجة لتوقف السيارة، فيجب إخراج السترة العاكسة من داخل علبة القفازات وارتداءها بعناية قبل الخروج من السيارة للتعامل مع عطل السيارة.

i تذكير

- عند التعامل مع حادث السيارة، بغض النظر عن الإضاءة، تأكد من ارتداء السترة العاكسة وفقًا للمتطلبات لجذب انتباه المارة أو السائقين الآخرين.
- بعد استخدام السترة العاكسة، يرجى تخزين السترة العاكسة بشكل صحيح في علبة القفازات، ويمكن تنظيفها عند الضرورة حسب علامة الرقبة للحفاظ على الأداء العاكس.

8.4 استبدال إطار مثقوب

العمل التحضيري

- الضغط على فرامل الانتظار.
- تحديد ذراع النقل في وضع "P"
- قم بتبديل مصدر طاقة السيارة إلى وضع "OFF" وتشغيل ضوء التحذير من الخطر.
- ضع مثلث التحذير في مكان مناسب خلف السيارة.
- قم بالبحث عن كائن مناسب لسد العجلة في اتجاه قطري للعجلة المطلوبة للاستبدال لمنع السيارة من التحرك.
- أخرج الأدوات المرفقة بالسيارة والإطار الاحتياطي.

⚠ تحذير

- **من اللازم اتباع اللوائح ذات الصلة بصرامة.**
- **يجب على جميع الركاب مغادرة السيارة والانتظار في مكان آمن.**

فك مسامير العجلات

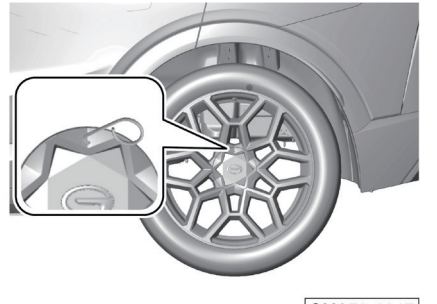

- بالنسبة للموديلات المجهزة بالأغطية الزخرفية لمحور العجلة*، يجب إزالة الأغطية الزخرفية أولا عند إزالة العجلات. استخدم أداة إزالة الأغطية الزخرفية لمحور العجلة* لفتح الأغطية الزخرفية من الفتحة الصغيرة.

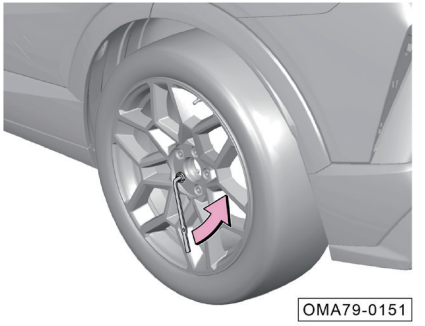

اربط مفتاح الربط لإزالة الترباس عجلة بمسامير العجلة وفك مسامير العجلة عكس اتجاه عقارب الساعة.

ملاحظة

قبل رفع السيارة، قم ببساطة بفك براغي العجلة مرة واحدة. بعد رفع السيارة، قم بفك براغي العجلات بالكامل وإزالة الإطار المفرغ.

رفع السيارة.

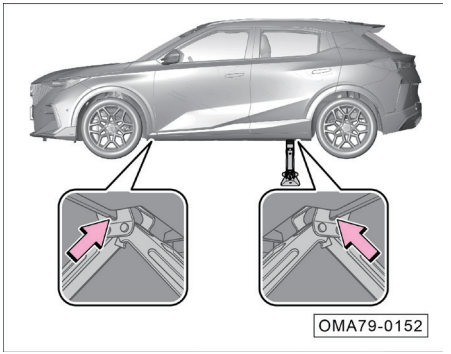

- ضع الرافعة مباشرة أسفل العمود الفقري الأقرب للإطار المثقوب.
- هز الرافعة للأعلى لضمان أن يتصل أخدود الرافعة بالعمود الفقري.
- تحقق مما إذا كانت الرافعة مستقرة وتتناسب بإحكام مع الأرض.

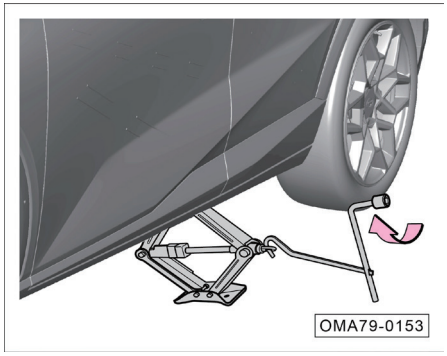

- قم بتجميع مفتاح الربط لتفكيك براغي العجلات ومفتاح الربط الخاص بالرافعة والرافعة.
- هز الرافعة للأعلى في اتجاه عقارب الساعة لرفع السيارة حتى تترك الإطارات الأرض.

⚠ تحذير

الاستخدام غير السليم لجاك يمكن أن يسبب إصابة خطيرة.

- **يجب استخدام الرافعة على أرض صلبة ومسطحة، ويمكن أيضا وضع وسادة صلبة (الارتفاع لا يزيد عن 1 سم) تحت الرافعة حسب الحاجة.**
- **يجب اتباع الاحتياطات الخاصة بتشغيل الرافعة بصرامة.**
- **في حالة جر المقطورة، فمن اللازم فصل المقطورة عن السيارة الرئيسية.**
- **أثناء عملية الرفع، يجب مراعاة حالة السيارة بشكل مستمر. وإذا وجدت أن يكون جسم السيارة مائلا بشكل كبير، فيجب إيقاف الرفع، والعثور على سبب المشكلة، ويجب تنفيذ الرفع بعد حلها.**

⚠ تحذير

- **لا يمكن استخدام الرافعة المرفقة بالسيارة إلا لرفع السيارة، ولا تستخدم في رفع الأشياء الثقيلة أو السيارات الأخرى.**
- **عند استخدام الرافعة، لا يمكن بدء تشغيل المحرك، وإلا سيحدث حادث.**
- **عند رفع السيارة بالرافعة، تذكر عدم وضع أي جزء من الجسم تحت السيارة لتجنب وقوع الحوادث.**
- **إذا كان ينبغي بالفعل العمل تحت السيارة، فيجب وضع داعم وقائي مناسب تحت السيارة.**

قم بإزالة الإطار المثقوب

- عند رفع السيارة، استخدم مفتاح الربط لإزالة براغي العجلات لفك براغي العجلة المفكوكة.
- قم بتفكيك الإطار المثقوب.

تثبيت الإطار الاحتياطي

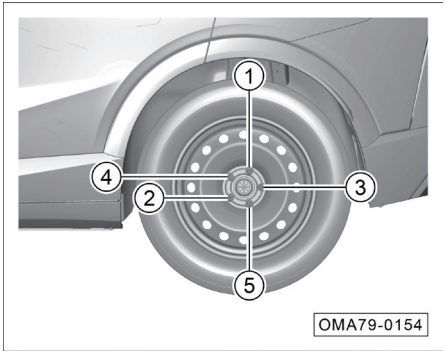

- قم بتركيب الإطار الاحتياطي على السيارة.
- قم بتثبيت جميع مسامير العجلات، ثم أحكم ربطها مسبقًا بمفتاح إزالة مسمار العجلة بالترتيب ① ~ ⑤ كما هو موضح في الصورة.
- قم بإجراء التحذير الشفهي، وبعد التأكد من عدم وجود أحد حول السيارة، قم بتدوير مفتاح الربط عكس اتجاه عقارب الساعة لانزال السيارة.
- قم بتشديد جميع براغي العجلات باستخدام مفتاح الربط لإزالة براغي العجلات.
- من أجل تجنب الضوضاء من السيارة أثناء القيادة في المستقبل، يرجى تذكر وضع أدوات مختلفة، ووضعها مرة أخرى في مكانها وتثبيتها بعد الاستخدام.

ملاحظة

بعد تركيب العجلات، ينبغي الذهاب إلى متجر ترامبشي المعتمد في الوقت المناسب للتحقق من عزم شد براغي العجلة (عزم شد براغي العجلة هو 10±125 نيوتن متر)، وإلا فقد تتفكك البراغي عند قيادة السيارة، مما قد يتسبب بسهولة في وقوع حوادث مرورية.

⚠ تحذير

- **يجب الحفاظ على نظافة براغي العجلة واللولب الموجودة على المحور، بحيث يجب أن تكون البراغي سهلة للتدوير، ويجب ألا يكون هناك شحم ومرفقات أخرى.**
- **عند استبدال الإطارات، إذا كانت البراغي متآكلة أو يصعب إحكام ربطها، فيجب استبدال البراغي وتنظيف الفتحات الملولبة.**
- **بعد عدم استخدام الإطار الاحتياطي، يجب تثبيت الإطار الاحتياطي بشكل موثوق في المكان الذي تم فيه تثبيت الإطار الاحتياطي.**

8.5 المصهر

صندوق كهربائي للوحة العدادات

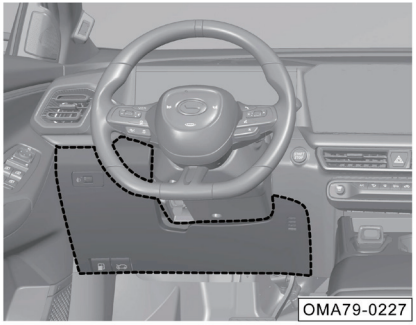

- قم بإزالة لوحة الحماية السفلية على الجانب الأيسر من لوحة العدادات (الجزء المظلل من الخط المنقط)، ويمكن رؤية المصهر الموجود على العلبة الكهربائية للوحة العدادات.

الصندوق الكهربائي للفتحة الأمامية

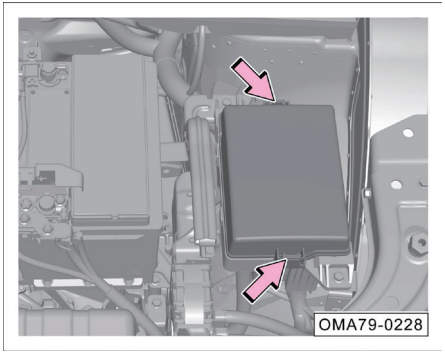

- افتح غطاء الصندوق الأمامي.
- اضغط على إبزيم التثبيت في اتجاه السهم، وثم فك غطاء العلبة الكهربائية.
- قم بإزالة غطاء العلبة الكهربائية، فيمكنك رؤية المصهر على العلبة الكهربائية للصندوق الأمامي.

⚠ تحذير

يحظر غسل صندوق الصمامات الأمامي بمسدس ماء عالي الضغط.

تغيير المصهر

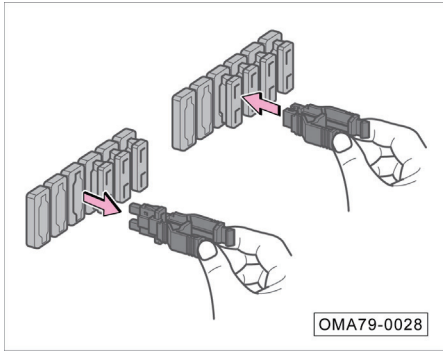

- قم بإخراج وتركيب المصهر باستخدام نازع المصهر في العلبة الكهربائية للصندوق الأمامي.

المصهر منفوخ

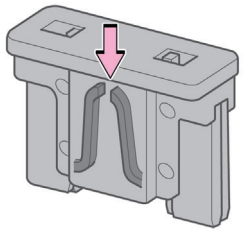

- إذا تم كسر المصهر (- مؤشر السهم)، استبدله بمصهر جديد بنفس اللون والشعار (نوصى باستبداله في متجر ترامبشي المعتمد).

تذكير

قد تحتوي بعض الأجهزة على عدة صمامات، أو قد تشترك أجهزة متعددة في صمام واحد.

ملاحظة

- قبل استبدال المصهر، يجب إيقاف تشغيل جميع المعدات الكهربائية.
- إذا كنت بحاجة إلى استبدال المصهر، فيرجى استشارة متجر ترامبشي المعتمد.

تحذير

- **يرجى عدم إعادة استخدام المصهر.**
- **من الممنوع استخدام المصهر بالتيار الكهربائي المقدر أعلى من القيمة المحددة، وإلا فسوف يتلف المكونات الأخرى لنظام الأجهزة الكهربائية.**
- **قد يتسبب استخدام مصهر غير مناسب أو تم إصلاحه سابقا في حدوث ماس كهربائي أو حتى نشوب حريق.**
- **يجب أن يكون اللون وتعريف المصهر المستبدل مطابقًا تمامًا للصهر الأصلي.**
- **لا تستخدم الصفائح المعدنية ومشابك الورق لاستبدال المصهر.**
- **يجب الحفاظ على نظافة العلبة الكهربائية وحمايتها من الرطوبة.**

8.6 التشغيل في حالات الطوارئ

كابل توصيل

إذا تعذر تشغيل المحرك لأن طاقة البطارية منخفضة جدًا، فيمكن بدء تشغيل المحرك عن طريق توصيل بطارية سيارة أخرى عبر كابل توصيل.

ملاحظة

قبل إجراء عملية توصيل كابل التوصيل، قم بالتأكد من إيقاف تشغيل جميع المعدات الكهربائية للمركبة التي تفتقر إلى الطاقة، مثل المصابيح الأمامية ومكيفات الهواء وأنظمة الصوت وما إلى ذلك.

تحذير

- **الصندوق الأمامي هو منطقة عالية الخطورة، والتشغيل غير السليم يمكن أن يؤدي بسهولة إلى وقوع إصابات ووفيات.**
- **يرجى قراءة بعناية واتباع تعليمات السلامة المتعلقة بتشغيل البطارية قبل البدء في تشغيل البطارية.**

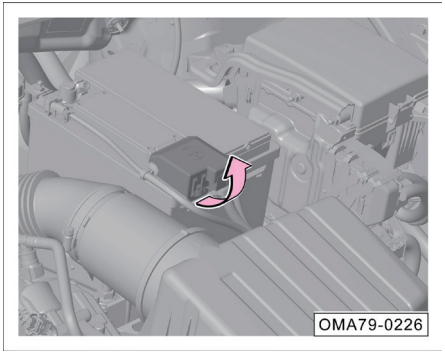

1. افتح غطاء الصندوق الأمامي للمحرك وارفع غطاء البطارية الموجب في اتجاه السهم.

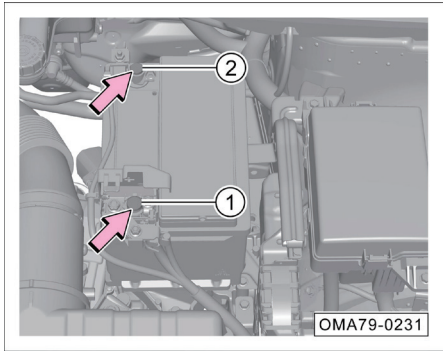

2. قم بربط مشبك كابل الربط للقطب الموجب الأحمر بموقع القطب الموجب ① لبطارية السيارة، وربط مشبك الطرف الآخر بالقطب الموجب لبطارية السيارة الأخرى؛ قم بربط مشبك كابل الربط للقطب السالب الأسود بموقع القطب السالب ② لبطارية السيارة، وربط مشبك الطرف الآخر بجسم أسطوانة المحرك للسيارة الأخرى أو الجزء المعدني المتصل مع جسم أسطوانة المحرك بإحكام.
3. ابدأ تشغيل السيارة التي تعمل ببطارية إمداد الطاقة، واترك المحرك يشغل خاملا، ثم ابدأ تشغيل محرك السيارة التي تعمل بالبطارية المستنفدة للطاقة حتى يعمل المحرك بسلاسة.
4. بعد تشغيل المحرك بسلاسة، قم بإزالة كابلات التوصيل بالترتيب المعاكس.

ملاحظة

- عند توصيل بطاريات السيارتين، يجب توصيل الطرف الموجب أولاً، ثم الطرف السالب.
- يجب ترتيب كابلات التوصيل بشكل صحيح لمنع الكابلات من الاتصال بالأجزاء المتحركة للمحرك.

تحذير

- **تأكد من إطفاء الأضواء الأمامية قبل إزالة كابلات التوصيل.**
- **قم بتشغيل المنفاخ وسخان الزجاج الخلفي للسيارة مع البطارية المستنفدة للطاقة للحد من ذروة الجهد المتولد عند إزالة الكابل.**
- **أثناء تشغيل المحرك، قم بإزالة كابلات التوصيل بترتيب عكسي.**

تحذير

قد يؤدي الاستخدام غير السليم لكابل التوصيل إلى انفجار البطارية وإصابة خطيرة.

- **يجب أن يكون الجهد الكهربائي لبطارية إمداد الطاقة هو نفس جهد البطارية المستنفدة للطاقة، ويجب أن تكون سعة البطاريتين هي نفسها قدر الإمكان، وإلا فقد يتسبب ذلك في حدوث انفجار.**
- **لا تعرض البطارية لألسنة اللهب المكشوفة لتجنب الانفجار.**
- **من الممنوع توصيل الكابل السالب مباشرةً بالقطب السالب للبطارية المستنفدة للطاقة. ن الممنوع وجود كهرباء ساكن بالقرب من البطارية، وإلا فإن غاز قابل للاحتراق الذي تنتجه البطارية قد أشعلت من الشرارة، مما يتسبب في حادث الانفجار.**
- **من الممنوع ربط كابل القطب السالب بأجزاء نظام الوقود أو خطوط الفرامل، ولا تنحدر نحو البطارية أثناء تشغيله لتجنب الحرض من السائل الحمضي.**

تحذير

يجب ربط كابل التوصيل بشكل صحيح بعمود الأسلاك للقطب الموجب وعمود الأسلاك للقطب السالب للبطارية وفقًا للتعليمات الواردة أعلاه، ولا تقم بربطه بموقع آخر للبطارية، وإلا فقد يتسبب في تآكل المصهر أو فشل بعض وظائف السيارة، فإن الشركة لا تتحمل أي ضمان الجودة.

8.7 جر السيارة

لو كانت السيارة بحاجة إلى القطر، فيجب قطرها بواسطة شركة جي أيه سي للسيارات أو شركة القطر المتخصصة.

نوصى بالجر بشاحنة ذات منصة. إذا كانت الظروف غير كافية، يمكن أيضًا جرها بشاحنة ذات عجلات حسب الموقف.

عربة شاحنة منصة

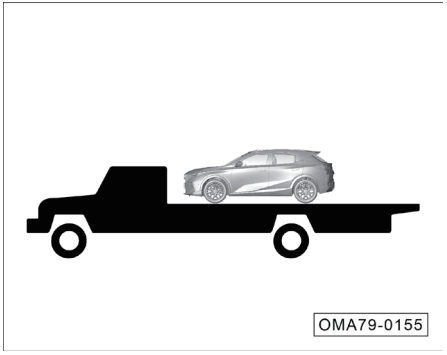

يتم سحب الشاحنة ذات العجلات من الأمام

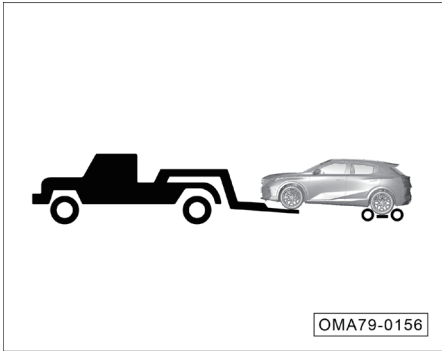

- ضع عربة القطر أسفل العجلات الخلفية.

يتم سحب الشاحنة ذات العجلات من الخلف

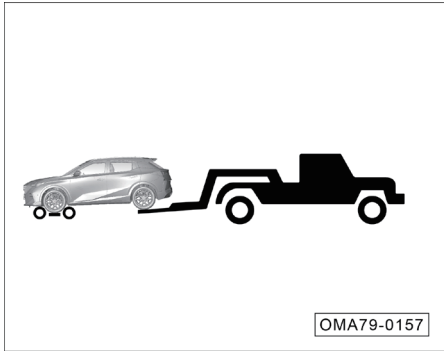

- ضع عربة القطر أسفل العجلات الأمامية.

القطر في حالات الطوارئ

لو تعذر العثور على مقطورة بضائع في حالات الطوارئ، فتوصيل كبل مقطورة أو سلسلة مقطورة بحلقة تعقب مقطورة الطوارئ، سيارة القطر المؤقتة، ولكن هذه الطريقة مناسبة فقط للقطر المنخفض السرعة والسحب على مسافة قصيرة على طريق مستو صلب.

⚠ تحذير

يجب أن يكون القطر في حالات الطوارئ بطيئًا في السياق، وتجنب التشغيل العنيف، حيث يؤدي الكثير من الجر إلى إتلاف السيارة.

تثبيت خطاف القطر

- استخدم مفكًا مسطح الرأس ملفوفًا بالقماش لفك غطاء خطاف الجر في موضع السهم.

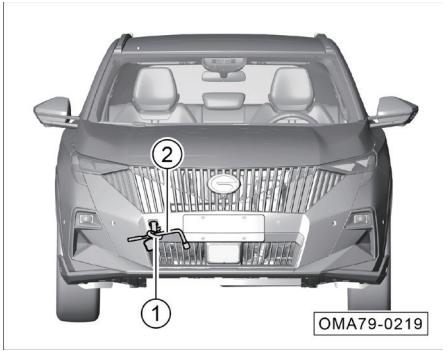

- أخرج خطاف الجر ① ومفتاح إزالة مسمار العجلة* من صندوق الأدوات المرفقة بالسيارة في الصندوق الخلفي.
- اربط خطاف الجر باتجاه عقارب الساعة في الفتحة الملولبة.
- أدخل مفتاح الربط لإزالة براغي العجلات ② في الفتحة المستديرة لخطاف الجر، وقم بتدوير مفتاح الربط لإزالة براغي العجلات في اتجاه عقارب الساعة، بحيث يتم تثبيت خطاف الجر بإحكام في الفتحة الملولبة.

ملاحظة القطر

قبل القطر في حالات الطوارئ، تأكد من اتباع التعليمات التالية:

- يجب تشغيل ضوء التحذير من الخطر للسيارة الجرارة والسيارة المجرورة مع الالتزام بقواعد المرور المحلية.
- يجب تشديد خطاف الجر في ثقب اللولب بإحكام. خلاف ذلك، قد ينزلق خطاف السحب من الفتحة الملولبة أثناء عملية الجر.
- يجب تحويل ذراع ناقل الحركة للسيارة التي يتم جرها إلى وضع N.
- ينبغي تبديل مصدر الطاقة للسيارة التي يتم جرها إلى وضع ON، وتدوير عجلة القيادة للخلف وللأمام، والتأكد من إمكانية تدوير عجلة القيادة.

في حالات الطوارئ، تأكد من اتباع التعليمات التالية:

- ابدأ الحركة للقيادة ببطء حتى يتم تشديد حبل الجر، وثم قم بالتسارع ببطء.
- يجب القيادة باستقرار وعدم التسارع أو التباطؤ أو الانعطاف فجأة.
- عند جر السيارة، يجب فرملة السيارة المجرورة في وقت سابق من المعتاد، ولكن ينبغي الضغط بخفة على دواسة الفرامل.
- عند جر السيارة، يجب إبقاء حبل الجر دائمًا في حالة التوتر.

8.8 تخليص السيارة من الحفرة

لو كانت سيارة عالقة على سطح ناعم مثل الرمل، الطين أو الثلج، فاتبع هذه الخطوات للخروج من الفخ:

1. لاحظ المنطقة الأمامية والخلفية من السيارة لضمان عدم وجود العقبات.
2. قم بتدوير عجلة القيادة لليسار واليمين لطحن منطقة حول العجلات الأمامية وإزالة الطين أو الثلج أو الرمل حول الإطارات.
3. ضع الكتلة الخشبية أو الحجر أو المواد الأخرى للمساعدة في زيادة احتكاك الإطارات.
4. قم ببدء تشغيل السيارة والتسارع ببطء حتى تخرج السيارة من الحفرة.
5. إذا كنت لا تزال لا يمكن الخروج من الحفرة بعد محاولة عدة مرات، فيجب جر السيارة للإنقاذ.

i تذكير

يمكن أن تتعاون مع المساعدة البشرية في عملية التسارع، واستخدام طريقة الدفع إلى الأمام والخلف لجعل السيارة من الفخ.

يصف هذا الكتيب التكوين، الوظائف، معلمات الأداء والرسم التخطيطي للمنتج للسلسلة الكاملة من جي أيه سي، المحتويات صالحة عندما يسمح للطباعة، لكن يجب أن يخضع التكوين والوظائف الفعلية للسيارة التي تم تسليمها، ولو كان هناك أي فرق بين الرسم التخطيطي للمنتج والسيارة المحددة، فإن المنتج الفعلي هو الذي يسود.

تحتفظ شركة مجموعة جي أيه سي للسيارات المحدودة بالحق في تغيير، إضافة أو إنهاء المحتويات والمواصفات الفنية لهذا الكتيب دون إشعار مسبق.

يحق لشركة مجموعة جي أيه سي للسيارات المحدودة حقوق الطبع والنشر لهذا الكتيب، وبدون موافقة كتابية من شركة مجموعة جي أيه سي للسيارات المحدودة، لا يجوز نسخ محتويات هذا الكتيب أو استخراجها.

شركة مجموعة جي أيه سي للسيارات المحدودة